Glossaire DIMONA

Version complète

Version: 2010/3

Date de publication: 26/08/2010

Date de mise en production: 01/10/2010

Liste de la version complète

Page de garde

Page de garde

Introduction

Introduction

Glossaire

90017 - Personne physique
- 00023 - NUMÉRO DE SUITE PERSONNE PHYSIQUE
- 00024 - NUMÉRO D'IDENTIFICATION DE LA SÉCURITÉ SOCIALE - NISS
- 00025 - NOM DU TRAVAILLEUR
- 00026 - PRÉNOM DU TRAVAILLEUR
- 00027 - INITIALE DU DEUXIÈME PRÉNOM DU TRAVAILLEUR
- 00028 - DATE DE NAISSANCE DU TRAVAILLEUR
- 00029 - SEXE DU TRAVAILLEUR
- 00030 - RUE DU TRAVAILLEUR
- 00031 - NUMÉRO DE L'ADRESSE DU TRAVAILLEUR
- 00032 - BOÎTE AUX LETTRES DU TRAVAILLEUR
- 00033 - CODE POSTAL DU TRAVAILLEUR
- 00034 - COMMUNE DU TRAVAILLEUR
- 00035 - CODE PAYS DU TRAVAILLEUR
- 00119 - NATIONALITÉ DU TRAVAILLEUR
- 00167 - NUMÉRO DE LA CARTE D'IDENTITÉ SOCIALE
- 00168 - COMMUNE - LIEU DE NAISSANCE DU TRAVAILLEUR
- 00169 - CODE PAYS DU LIEU DE NAISSANCE DU TRAVAILLEUR
- 00615 - RÉFÉRENCE UTILISATEUR - PERSONNE PHYSIQUE

90022 - Adresse
- 00517 - RUE
- 00518 - NUMÉRO DE L'ADRESSE
- 00519 - BOÎTE AUX LETTRES
- 00520 - CODE POSTAL
- 00522 - COMMUNE
- 00523 - CODE PAYS

90059 - Formulaire
- 00110 - STATUT DE L'ATTESTATION
- 00218 - DATE DE CRÉATION DU FORMULAIRE
- 00296 - IDENTIFICATION DU FORMULAIRE
- 00297 - TYPE DU FORMULAIRE
- 00299 - HEURE PRÉCISE DE CRÉATION DU FORMULAIRE

90082 - Référence
- 00221 - TYPE DE LA RÉFÉRENCE
- 00222 - NUMÉRO DE RÉFÉRENCE
- 00298 - ORIGINE DE LA RÉFÉRENCE

90107 - Entreprise utilisatrice
- 00131 - NUMÉRO D'ENTREPRISE UTILISATRICE
- 00153 - DÉNOMINATION DE L'ENTREPRISE UTILISATRICE

90256 - Identification Employeur
- 00011 - NUMÉRO D'IMMATRICULATION ONSS
- 00014 - NUMÉRO D'ENTREPRISE
- 00109 - NUMÉRO D'IMMATRICULATION ONSSAPL
- 00948 - NUMÉRO ONSS PROVISOIRE

90373 - Déclaration Dimona IN
- 00777 - HEURE DE DÉBUT
- 00778 - HEURE DE FIN
- 00910 - DATE DE DÉBUT
- 00911 - DATE DE FIN
- 00912 - TYPE DE PRESTATION

90374 - Caractéristiques Dimona
- 00046 - NUMÉRO DE COMMISSION PARITAIRE
- 00652 - NUMÉRO DE SOUS-ENTITÉ
- 00655 - TYPE DE TRAVAILLEUR

90375 - Cartes de contrôle pour la construction
- 00663 - NUMÉRO DE CARTE C3.2A DU MOIS DE DÉBUT DE PÉRIODE DIMONA
- 00664 - NUMÉRO DE CARTE C3.2A DU MOIS SUIVANT LE DÉBUT DE LA PÉRIODE DIMONA

90376 - Lieu de travail de l'étudiant
- 00776 - DÉNOMINATION

90377 - Déclaration Dimona OUT

00024 - NUMÉRO D'IDENTIFICATION DE LA SÉCURITÉ SOCIALE - NISS
00911 - DATE DE FIN
00913 - NUMÉRO D'IDENTIFICATION DE LA PÉRIODE DIMONA
90378 - Déclaration Dimona de modification
00024 - NUMÉRO D'IDENTIFICATION DE LA SÉCURITÉ SOCIALE - NISS
00777 - HEURE DE DÉBUT
00778 - HEURE DE FIN
00910 - DATE DE DÉBUT
00911 - DATE DE FIN
00913 - NUMÉRO D'IDENTIFICATION DE LA PÉRIODE DIMONA
90379 - Déclaration Dimona d'annulation
00024 - NUMÉRO D'IDENTIFICATION DE LA SÉCURITÉ SOCIALE - NISS
00913 - NUMÉRO D'IDENTIFICATION DE LA PÉRIODE DIMONA

Annexe

5 - Liste des codes pays
11 - Identification du formulaire
23 - Liste des codes postaux et communes en 30 positions

Bloc fonctionnel

90017 - Personne physique
90022 - Adresse
90059 - Formulaire
90082 - Référence
90107 - Entreprise utilisatrice
90256 - Identification Employeur
90372 - Dimona
90373 - Déclaration Dimona IN
90374 - Caractéristiques Dimona
90375 - Cartes de contrôle pour la construction
90376 - Lieu de travail de l'étudiant
90377 - Déclaration Dimona OUT
90378 - Déclaration Dimona de modification
90379 - Déclaration Dimona d'annulation

DIMONA - Introduction

Version: 2010/3

Date de publication:
26/08/2010
Contenu de l'introduction:

IntroDimona2010_1FR.pdf

ONSS - RSZ - LSS

Dimona New

Introduction

Smals

Contenu

1 UTILISATION DES GLOSSAIRES 3

1.1 PRINCIPES 3
1.2 CONTENU 3

2 FLUX DIMONA 7

2.1 APERÇU 7
2.2 NOM DES FICHIERS 7

3 ACCUSÉ DE RÉCEPTION TECHNIQUE (ACRF) 11

3.1 INTRODUCTION 11
3.2 CONTENU 11

4 GLOSSAIRE DIMONA 12

4.1 INTRODUCTION 12
4.2 FORMULAIRE 12
4.3 RÉFÉRENCES 13
4.4 DIMONA IN 14
4.5 DIMONA OUT 15
4.6 DIMONA DE MODIFICATION 16
4.7 DIMONA D'ANNULATION 17

5 NOTIFICATION 18

5.1 INTRODUCTION 18
5.2 FORMULAIRE 18
5.3 RÉFÉRENCE DU FICHIER REÇU 20
5.4 INFORMATIONS SUR LA RÉCEPTION DU FICHIER 20
5.5 TRAITEMENT DU FORMULAIRE ORIGINAL 21
5.6 RÉFÉRENCE(S) DE LA DÉCLARATION 22
5.7 IDENTIFICATION DE L'EMPLOYEUR 22
5.8 PERSONNE PHYSIQUE 23
5.9 RÉFÉRENCE TRAITÉE 24
5.10 DONNÉES DE LA PERSONNE DE CONTACT. 25
5.11 RÉSULTAT DU TRAITEMENT DU FORMULAIRE 26
5.12 RAPPORT DES ANOMALIES 27
5.13 PÉRIODE DIMONA 28
5.14 RAPPORT D'IMPACT SUR LE FICHIER DU PERSONNEL 29
5.15 PÉRIODE DIMONA AVANT LA DÉCLARATION 30
5.16 PÉRIODE DIMONA APRÈS LA DÉCLARATION 31

6 ANNEXES 32

6.1 APERÇU DES BLOCS ET ZONES DU GLOSSAIRE DIMONA 32
6.2 APERÇU DES BLOCS ET ZONES DU GLOSSAIRE NOTIFICATION 34

1 Utilisation des glossaires

1.1 Principes

Un glossaire est un document technique dont le but est d'offrir un support aux expéditeurs lors de la création de messages électroniques, afin qu'ils puissent ensuite être envoyés via un canal batch à l'ONSS(APL).

La philosophie de l'ONSS(APL) est de faire collaborer plusieurs parties sur une base commune à la définition des différents glossaires de l'ONSS(APL) comme illustré ci-dessous :

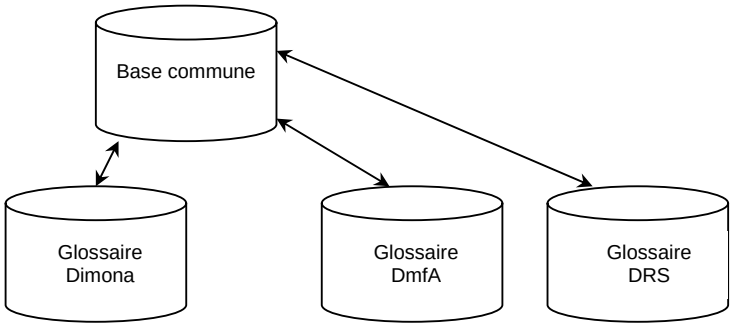

Les glossaires individuels héritent ici des zones et blocs fonctionnels communs présents dans la base commune mais une information spécifique est ajoutée pour leur domaine d'application. Ce principe s'applique aussi aux annexes, par exemple la liste des codes postaux.

1.2 Contenu

Un glossaire donne donc une description de chaque donnée reprise dans le schéma des données d'une application précise.

Nous opérons une distinction entre les blocs fonctionnels et les zones fonctionnelles. Une zone est une donnée individuelle, comme par exemple la zone « Numéro ONSS » d'un employeur. En revanche, un bloc regroupe plusieurs zones fonctionnelles qui vont ensemble, comme par exemple le bloc « Identification de l'employeur » qui comprend les zones « Numéro ONSS », « Numéro ONSSAPL » et « Numéro d'entreprise ».

Par page, une seule donnée sera décrite, c'est-à-dire un bloc ou une zone. Vous trouverez ci-dessous les rubriques reprises pour un bloc ou une zone dans le glossaire.

1.2.1 Rubriques pour chaque bloc

1.2.1.1 Nom de bloc

Le nom indique le contenu du bloc.

1.2.1.2 Numéro de bloc

Le numéro de bloc (ou numéro d'identification) comporte cinq positions numériques. Grâce à ce numéro, il est possible de référer à chaque donnée de manière univoque.

1.2.1.3 Label XML

Nom de la balise XML tirée du schéma XSD.

1.2.1.4 Description

La description donne une explication plus détaillée du contenu de la zone.

1.2.1.5 Structure

Donne un aperçu des zones reprises dans le bloc (numéro de zone, nom de zone).

1.2.1.6 Bloc lié

Présente un aperçu des blocs avec lesquels le bloc en question est directement lié.

Ex : Pour le glossaire Dimona, le bloc « Formulaire » est lié aux blocs « Référence », « Dimona IN », « Dimona OUT », « Dimona Modification » et « Dimona Annulation ».

1.2.1.7 Présence

La présence d'une donnée dans une zone peut être :

- Facultative : L'expéditeur est libre de remplir cette zone.
- Obligatoire si : La zone doit être présente aux conditions citées.
- Indispensable : Cette zone doit toujours être présente.

1.2.1.8 Cardinalité

Donne de l'information sur le nombre de fois qu'un bloc apparaît.

1.2.1.9 Format

Donne de l'information sur le format auquel la donnée doit satisfaire.

1.2.1.10 Anomalies

Pour chaque bloc, un certain nombre d'anomalies peuvent survenir. Celles-ci sont signalées au moyen d'une description, d'un code erreur et de la gravité de l'erreur.

Le code erreur est composé des 5 positions identifiant la zone où s'est produite l'erreur, suivi du type d'erreur en trois positions. Les deux parties sont séparées par un tiret.

Les erreurs signalées par la lettre B sont des erreurs bloquantes (c'est-à-dire que la déclaration sera rejetée si l'une de ces erreurs est rencontrée). Les erreurs signalées par les lettres NP (non pourcentuelle) sont non comptabilisées et n'entraînent jamais le refus de la déclaration.

Remarque : les erreurs en pourcentage ne surviennent jamais dans les glossaires pour Dimona.

1.2.2 Rubriques pour chaque zone

1.2.2.1 Nom de zone

Le nom indique le contenu de la zone.

1.2.2.2 Numéro de zone

Le numéro de zone (ou numéro d'identification) comporte cinq positions numériques. Grâce à ce numéro, il est possible de référer à chaque donnée de manière univoque.

1.2.2.3 Label XML

Nom de la balise XML tirée du schéma XSD.

1.2.2.4 Description

La description donne une explication plus détaillée du contenu de la zone.

1.2.2.5 Domaine autorisé

Le domaine autorisé spécifie les valeurs autorisées pour la donnée.
Dans cette rubrique, on trouve aussi les références vers les annexes du glossaire.

1.2.2.6 Bloc fonctionnel

Bloc auquel la zone fonctionnelle appartient.

1.2.2.7 Type

Le type indique la nature des caractères autorisés pour une zone : numérique (uniquement des chiffres) ou alphanumérique (chiffres, MAJUSCULES, caractères spéciaux).

1.2.2.8 Longueur

La longueur indiquée est le nombre maximum de caractères qu'une zone peut comporter.

1.2.2.9 Présence

La présence d'une donnée dans un bloc fonctionnel ou un niveau peut être :

- Facultative : L'expéditeur est libre de remplir cette zone.
- Obligatoire si : La zone doit être présente aux conditions citées.
- Indispensable : Cette zone doit toujours être présente.

1.2.2.10 Cardinalité

Donne de l'information sur le nombre de fois qu'un bloc apparaît.

1.2.2.11 Format

Donne de l'information sur la caractéristique à laquelle la donnée doit satisfaire.

1.2.2.12 Anomalies

Pour chaque zone, un certain nombre d'anomalies peuvent survenir. Celles-ci sont signalées au moyen d'une description, d'un code erreur et de la gravité de l'erreur.

Le code erreur est composé du numéro de zone (les 5 positions identifiant la zone) où s'est produite l'erreur, suivi du type d'erreur en trois positions. Les deux parties sont séparées par un tiret.

Les erreurs signalées par la lettre B sont des erreurs bloquantes (c'est-à-dire que la déclaration sera rejetée si l'une de ces erreurs est rencontrée). Les erreurs signalées par les lettres NP ne sont pas comptabilisées et n'entraînent jamais le refus de la déclaration.

Remarque : les erreurs en pourcentage ne surviennent jamais dans les glossaires liés à la Dimona.

1.2.3 Abréviations

Les abréviations suivantes sont parfois utilisées dans le glossaire :

- AA : les deux derniers chiffres de l'année
- AAAA : les quatre chiffres de l'année
- MM : indique le mois [01 ; 12]

- JJ : indique le jour dans le mois [01 ; 31]
- JJJ : indique le jour dans l'année [01 ; 366]
- X : indique un chiffre ou une lettre prise au hasard (zone alphanumérique)
- [1;4] : indique que la donnée a une valeur comprise entre les limites spécifiées (ici les valeurs possibles sont 1, 2, 3 et 4).

2 Flux Dimona

2.1 Aperçu

Le schéma ci-dessous présente un aperçu des échanges dans lesquels les expéditeurs de déclarations Dimona sont impliqués.

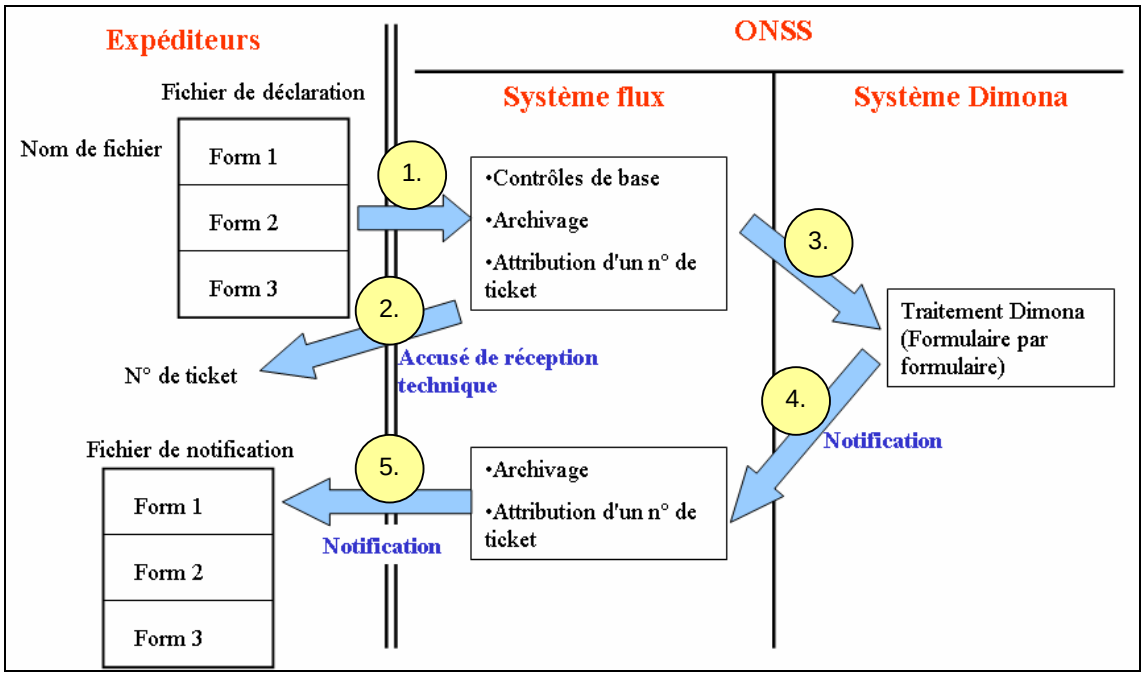

1. L'expéditeur place un fichier de déclaration (**DIMN**) dans le folder IN de l'environnement Dimona.

Le système flux de l'ONSS récupère le fichier et exécute quelques contrôles de base (voir plus loin).

2. Le système flux envoie un accusé de réception technique (**ACRF**) à l'expéditeur. Cet accusé de réception contient un numéro de ticket.
3. Si les contrôles de base ont été exécutés avec succès, le système flux transmet l'information au système Dimona.

Le système Dimona effectue les contrôles de forme et de contenu et génère une notification pour chaque déclaration dans le fichier des déclarations. La notification contient le résultat du traitement d'une déclaration.

4. Le fichier de notification (**NOTI**) est envoyé vers le système flux.
5. Le système flux place le fichier de notification dans le folder OUT de l'expéditeur, qui peut alors récupérer le fichier.

2.2 Nom des fichiers

Les paragraphes ci-dessous décrivent comment les noms des fichiers envoyés par ou vers l'expéditeur sont composés.

Le contenu des fichiers est décrit à partir du chapitre 3.

2.2.1 Déclaration Dimona (DIMN)

2.2.1.1 Exemples

FI.DIMN.998033.20080716.00044.R.2.1
FI.DIMN.998033.20080716.00044.R.2.2
FS.DIMN.998033.20080716.00044.R.2.1
FS.DIMN.998033.20080716.00044.R.2.2
GO.DIMN.998033.20080716.00044.R.2

2.2.1.2 Contenu

Première partie du nom
FI : fichier input, à savoir le fichier de déclaration Dimona.
FS : fichier contenant la signature électronique ; est obligatoire lorsqu'un expéditeur externe envoie le fichier via FTP ou MQ-link.
GO : le fichier vide initiant le traitement. Est uniquement présent pour l'envoi via FTP ou MQ-link.

Deuxième partie
Cette partie décrit le contenu du fichier. L'identification « DIMN » indique que le fichier contient des déclarations Dimona.

Troisième partie
Concerne le numéro d'émetteur attribué à l'expéditeur afin d'effectuer ses déclarations Dimona.

Quatrième partie
Concerne la date de création du fichier sous la forme AAAAMMJJ.

Cinquième partie
Concerne un numéro indiquant de manière unique le nom du fichier, par date de création et par environnement.

Sixième partie
« R » signifie que le fichier contient des données réelles devant être traitées dans l'environnement de production.
« T » est utilisé dans tous les autres cas.

Septième partie
Le transfert de fichiers via certains canaux cause parfois des problèmes si le volume des données est important. Il est recommandé de limiter la taille des fichiers à 100MB.

C'est pourquoi il est possible de diviser un fichier en plusieurs parties. Le nombre total de parties est indiqué dans le nom du fichier (7ième partie ; au minimum 1 partie et au maximum 9 parties).

Huitième partie
Contient la partie en question (ex : « 1 » d'un total de 2).

Les différentes parties sont regroupées par le système flux ; ensuite, le résultat de ce regroupement est compressé. Si le résultat de la compression dépasse 95MB, toutes les parties sont refusées et un accusé de réception négatif est envoyé.

2.2.2 Accusé de réception technique (ACRF)

2.2.2.1 Exemples

FO.ACRF.999999.20080716.00044.R
FS.ACRF.999999.20080716.00022.R

GO.ACRF.999999.20080716.00022.R

Remarque : il n'y a qu'un seul ACRF pour plusieurs parties d'un message DIMN.

2.2.2.2 Contenu

Première partie du nom
FO : fichier output, à savoir l'ACRF.
FS : fichier contenant la signature électronique; est uniquement présent si l'envoi s'est fait par FTP ou MQ-link.
GO : le fichier vide initiant l'envoi. Est uniquement présent pour l'envoi via FTP ou MQ-link.

Deuxième partie
Cette partie décrit le contenu du fichier. L'identification « ACRF » indique que le fichier contient l'accusé de réception technique.

Troisième partie
« 999999 » est le numéro d'identification du système flux qui est ici l'expéditeur de l'ACRF.

Parties suivantes
Analogues à 2.2.1.

2.2.3 Notification Dimona (NOTI)

Les notifications Dimona suivent ce qui est d'application pour les DRS et la DmfA.

Pour ces notifications, le numéro d'ordre suit une limite fixée à 99999 pour chaque jour. Vu que le numéro d'ordre est pour le moment commun à Dimona, DmfA et aux DRS, il est possible que cette limite soit dépassée.

Ex. de nom de notification (le numéro d'ordre est indiqué en rouge):
FO.NOTI.999999.20100115.00001.R.1.1

Il a donc été décidé de passer aux hexadécimaux si cette situation apparaît.

Ex.: 0000A suit 99999 : FO.NOTI.999999.20100115.0000A.R.1.1

Afin de ne pas trop impacter les utilisateurs DRS-DmfA – qui ignorent un système hexadécimal – nous proposons de différencier les notifications DRS-DmfA des notifications Dimona via l'usage d'un autre nom. Cette différence permet aux utilisateurs de repérer immédiatement sur la base du nom les notifications DRS-DmfA ou Dimona.

Ex.: le nom d'une notification Dimona devient donc: FO.NOTI.999999.20100115.0000A.R.1.1.DIMN

2.2.3.1 Exemples

FO.NOTI.999999.20080716.00044.R.2.1.DIMN
FO.NOTI.999999.20080716.00044.R.2.2.DIMN
FS.NOTI.999999.20080716.00044.R .2.1.DIMN
FS.NOTI.999999.20080716.00044.R .2.2.DIMN
GO.NOTI.999999.20080716.00044.R.2.DIMN

2.2.3.2 Contenu

Première partie du nom
FO : fichier output, à savoir la Notification.
FS : fichier contenant la signature électronique; est uniquement présent si l'envoi s'est fait par FTP ou MQ-link.
GO : le fichier vide initiant l'envoi. Est uniquement présent pour l'envoi via FTP ou MQ-link.

Deuxième partie
Cette partie décrit le contenu du fichier. L'identification « NOTI » indique que le fichier contient des Notifications.

Troisième partie
« 999999 » est le numéro d'identification du système flux qui est ici l'expéditeur de la notification.

Parties suivantes (4 à 8)
Analogues à 2.2.1.

Dernière partie
Indique qu'il s'agit d'une notification Dimona.

3 Accusé de réception technique (ACRF)

3.1 Introduction

Via l'accusé de réception technique (ACRF), l'expéditeur est informé du statut de réception du fichier de déclaration Dimona (DIMN).

Si le fichier de déclaration n'a pas pu être reçu, l'accusé de réception ne contient que les anomalies détectées. Dans ce cas, les déclarations Dimona ne sont pas traitées. Le fichier de déclaration est refusé en entier.

3.2 Contenu

L'ACRF pour Dimona est utilisé de manière analogue que pour l'application DmfA.

Ceci implique que l'on utilise le même glossaire (voir site portail[1]).

On y retrouve entre autres le code résultat après le traitement du fichier par le système flux ainsi que le code d'erreur si le fichier a été rejeté.

La différence entre Dimona et DmfA se situe dans le nombre de contrôles effectués par le système flux sur un fichier de déclaration.

Pour Dimona, les contrôles de base du système flux se limitent à un minimum, alors que dans la DmfA, il existe des contrôles supplémentaires (par exemple l'identification de l'employeur fait partie des contrôles du système flux).

Les contrôles suivants sont prévus pour la Dimona :

- Vérification de l'exactitude du nom du fichier (doit respecter certaines normes)
- Vérification du format correct du fichier XML (via un fichier XSD de base)
    - Balises XML fermées
    - Structure du schéma correcte

Si une erreur survient lors des contrôles de base ci-dessus, le fichier entier sera rejeté. Le fichier est cependant archivé et l'expéditeur reçoit un numéro de ticket (pour le suivi). Dans les autres cas, le fichier est transféré vers le système Dimona et le traitement se fait déclaration par déclaration (ou en d'autres termes par formulaire).

[1] Pour plus d'infos sur le glossaire ACRF, nous vous renvoyons au site portail : https://www.socialsecurity.be/portail/glossaires/acr.nsf/Web/Glossary_Home_Nl

4 Glossaire DIMONA

4.1 Introduction

Ce glossaire doit être utilisé pour la création des messages « DIMN ».

Toute l'information comprise dans ce message est introduite par l'expéditeur. Ainsi, l'expéditeur saisira la date de création du formulaire, qui sera peut-être différente du moment de réception réel du message envoyé à l'ONSS.

L'élément root du glossaire Dimona s'appelle « Dimona ».

4.2 Formulaire

Un formulaire correspond à une et une seule déclaration. Comme illustré ci-dessous, un fichier de déclaration peut contenir plusieurs formulaires ou déclarations individuelles.

Un fichier de déclaration peut contenir des déclarations tant pour l'ONSS que pour l'ONSS APL.

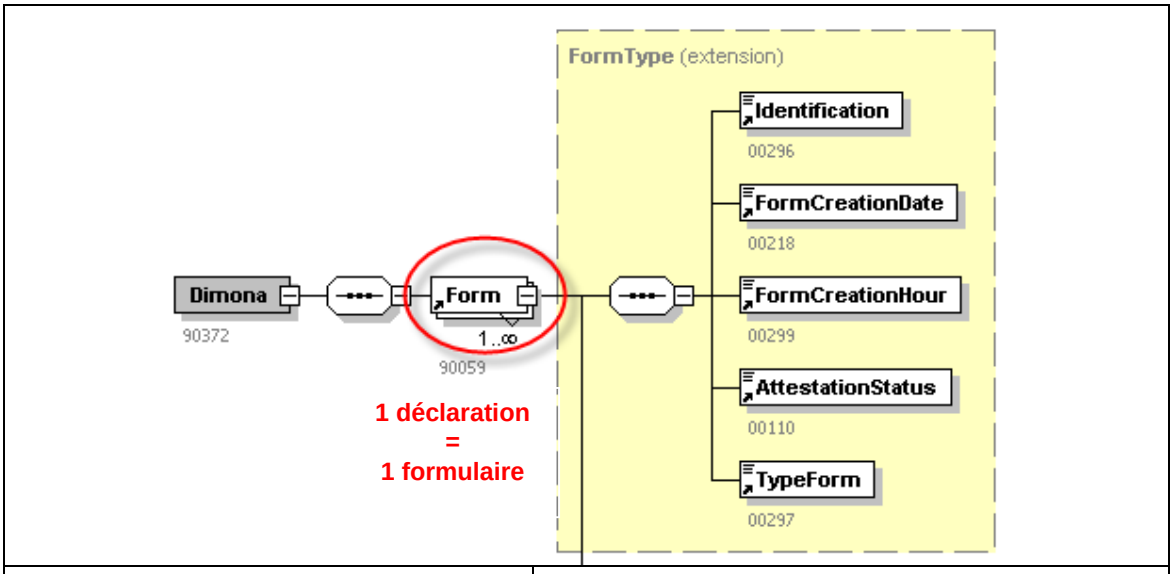

Numéro de la zone	Explication supplémentaire
00296 : Identification du formulaire	Il s'agit du type de formulaire. Pour le glossaire Dimona ce sera donc toujours : « Dimona »
00218 : Date de création du formulaire	Date de création du formulaire par l'expéditeur
00299 : Heure précise de création du formulaire	Heure de création du formulaire par l'expéditeur
00110 : Statut de l'attestation	Valeur 0 = « Original ». *TypeForm* : indique la nature du type de formulaire. La valeur **SU** (Submission) indique que le formulaire transmet de l'information.
00297 : Type de formulaire	Toute déclaration Dimona sera originale (une **déclaration** ne peut être modifiée)

4.3 Références

Il s'agit des références relatives à un formulaire.

L'expéditeur peut introduire jusqu'à 4 référence dans sa déclaration.

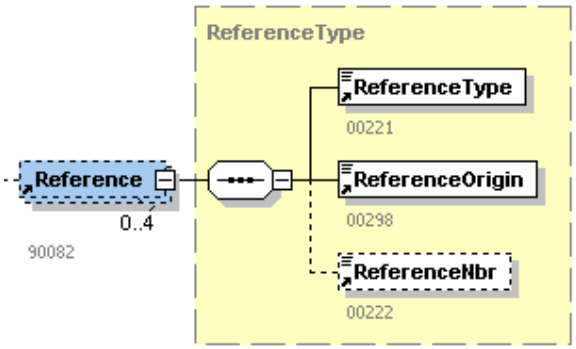

Numéro de la zone	Explication supplémentaire
00221 : Type de la référence	Indique l'objet de la référence
00298 : Origine de la référence	Valeur indiquant l'origine de la référence (la source qui a attribué la référence)
00222 : Numéro de référence	Le numéro de référence (celui-ci peut contenir des caractères alphanumériques)

Pour Dimona, les types de référence suivants sont autorisés :

- Type 1 = la référence renvoie à ce formulaire. Ceci comprend un commentaire ou une référence interne de l'expéditeur
- Type 6 = la référence renvoie à une déclaration refusée. Peut être utilisée si la déclaration est effectuée dans le but de corriger une déclaration refusée (par exemple un chevauchement)
- Type 7 = la référence renvoie à l'employeur mentionné dans cette déclaration
- Type 8 = la référence renvoie au travailleur mentionné dans cette déclaration

Une fois que ces références ont été introduites, l'information obligatoire pour une déclaration est communiquée. Pour chaque formulaire, l'expéditeur choisit entre 4 types de déclarations, à savoir une Dimona IN, une Dimona OUT, une Dimona de modification ou une Dimona d'annulation.

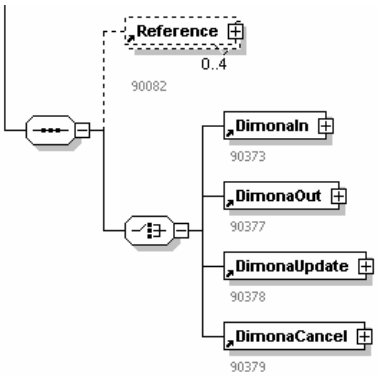

4.4 Dimona In

Via une Dimona IN, l'expéditeur peut créer une nouvelle période Dimona.

Pour cela, il doit identifier l'employeur et le travailleur.

Les dates (heures) de début et de fin sont aussi indiquées. Remarquez que dans certains cas, la date de fin est obligatoire.

Enfin, les caractéristiques de la période Dimona sont mentionnées et, en fonction de ces caractéristiques, de l'information supplémentaire est ajoutée dans certains cas (comme par exemple les cartes C3.2A et le lieu de l'occupation d'un étudiant).

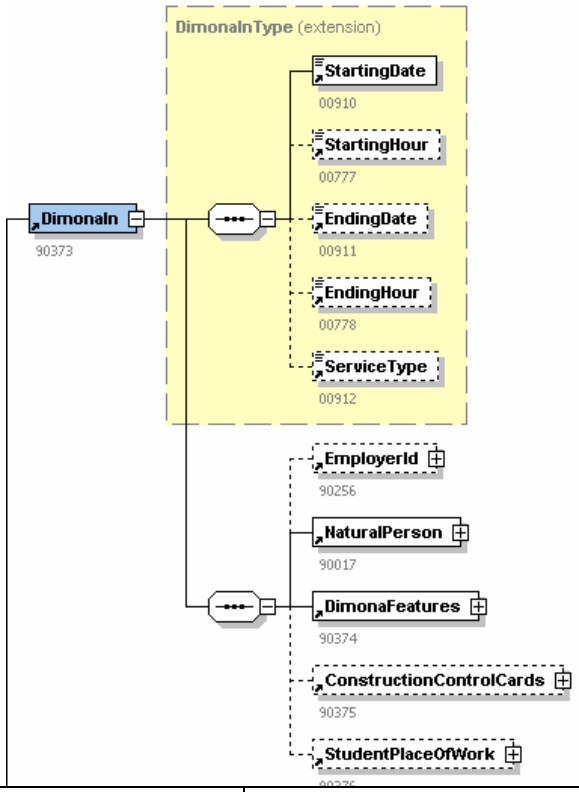

Numéro de la zone / bloc	Explication supplémentaire
00910: Date de début	Date de début de la période Dimona à créer. Toujours obligatoire
00777: Heure de début	Heure de début de la période Dimona (pour des travailleurs occasionnels)
00911: Date de fin	Date de fin de la période Dimona à créer. Obligatoire dans certains cas (étudiant, intérimaire,…)
00778: Heure de fin	Heure de fin de la période Dimona (pour des travailleurs occasionnels)
00912: Type de prestation	Type de prestation pour les déclarations Dimona Light dans l'Horeca
Bloc « Identification de l'employeur »	Ce bloc contient les données d'identification de l'employeur. Une Dimona est toujours effectuée pour 1 employeur défini
Bloc « Personne physique »	Ce bloc contient les données d'identification d'un travailleur. Une Dimona est toujours effectuée pour 1 travailleur défini
Bloc « Caractéristiques Dimona »	Ce bloc contient les caractéristiques de la période Dimona,

	comme la commission paritaire, le type de travailleur,…
Bloc « Cartes de contrôle pour le secteur de la construction »	Ce bloc est seulement utilisé pour les déclarations avec la commission paritaire 124 (construction). Contient les numéros de cartes C3.2A
Bloc « Lieu de travail d'un étudiant »	Ce bloc donne de l'information sur le lieu d'occupation d'un étudiant et est obligatoire si l'étudiant n'est pas occupé au siège social

4.5 Dimona Out

Par une Dimona Out, l'expéditeur d'une déclaration peut clôturer une période Dimona existante. Une condition à la clôture d'une période Dimona est que la période ne contient pas encore de date de fin.

La Dimona Out n'est pas prévue pour des déclarations pour travailleurs occasionnels, car pour ces périodes Dimona, la date de fin existe déjà.

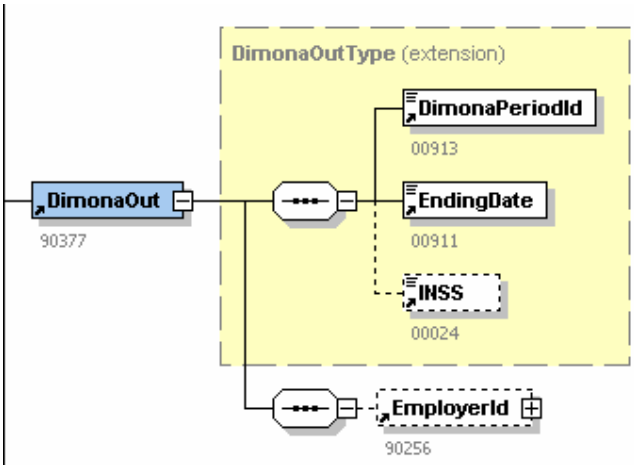

Numéro de la zone / bloc	Explication supplémentaire
00913: Numéro d'identification de la période Dimona	Numéro de la période Dimona que l'on souhaite clôturer. À remplir obligatoirement
00911: Date de fin	Date de fin de la période Dimona à clôturer
00024: NISS	Numéro d'identification à la sécurité sociale du travailleur (NISS) actuellement valable. Est une donnée facultative. Peut être utilisée pour effectuer un double contrôle sur la période Dimona
Bloc « Identification de l'employeur »	Numéro d'identification de l'employeur (numéro ONSS ou d'entreprise). Est un bloc facultatif. Peut être utilisé pour effectuer un double contrôle sur la période Dimona

4.6 Dimona de modification

Par une Dimona de modification, l'expéditeur peut modifier une période Dimona existante. La Dimona de modification ne permet de modifier que les dates (heures) de début et de fin.

La modification des caractéristiques Dimona d'une période Dimona par exemple n'est pas prévue.

Pour les règles en matière de modification des dates (heures), nous vous renvoyons aux instructions administratives.

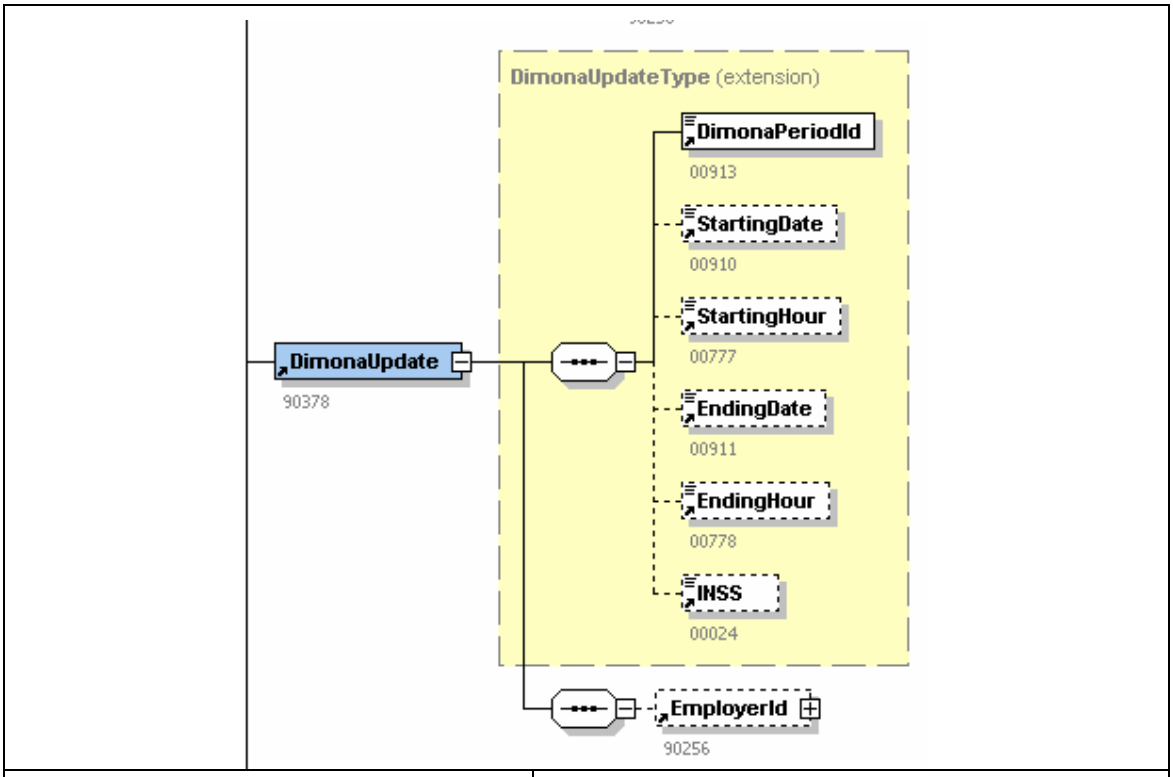

Numéro de la zone / bloc	Explication supplémentaire
00913: Numéro d'identification de la période Dimona	Numéro de la période Dimona que l'on souhaite modifier. À remplir obligatoirement
00910: Date de début	Nouvelle date de début
00777: Heure de début	Nouvelle heure de début (uniquement pour les travailleurs occasionnels)
00911: Date de fin	Nouvelle date de fin
00778: Heure de fin	Nouvelle heure de fin (uniquement pour les travailleurs occasionnels)
00024: NISS	Numéro d'identification à la sécurité sociale du travailleur (NISS) actuellement valable. Est une donnée facultative. Peut être utilisée pour effectuer un double contrôle sur la période Dimona
Bloc « Identification de l'employeur »	Numéro d'identification de l'employeur (numéro ONSS ou d'entreprise). Est un bloc facultatif. Peut être utilisé pour effectuer un double contrôle sur la période Dimona

4.7 Dimona d'annulation

Par une Dimona d'annulation, l'expéditeur peut annuler une période Dimona existante.

Ceci est possible en introduisant simplement le numéro de la période Dimona.

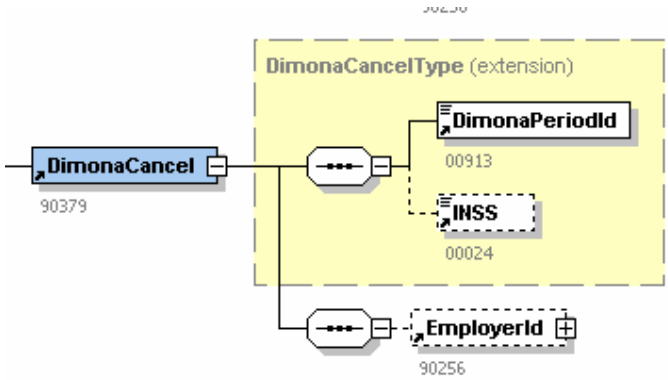

Numéro de la zone / bloc	Explication supplémentaire
90379: Numéro d'identification de la période Dimona	Numéro de la période Dimona que l'on souhaite annuler. À remplir obligatoirement
00024: NISS	Numéro d'identification à la sécurité sociale du travailleur (NISS) actuellement valable. Est une donnée facultative. Peut être utilisée pour effectuer un double contrôle sur la période Dimona
Bloc « Identification de l'employeur »	Numéro d'identification de l'employeur (numéro ONSS ou d'entreprise). Est un bloc facultatif. Peut être utilisé pour effectuer un double contrôle sur la période Dimona

5 Notification

5.1 Introduction

Le glossaire des messages sortants de Dimona est le même que celui destiné aux applications DmfA de l'ONSS(APL) et aux DRS. Pour la Dimona aussi, des « **notifications** » sont renvoyées aux expéditeurs.

Spécifiquement pour la Dimona, quelques blocs fonctionnels ont été ajoutés à la Notification afin de satisfaire aux besoins des expéditeurs. Certaines informations affichées dans le schéma de notification ne sont cependant pas utilisées pour une notification Dimona.

Les paragraphes ci-dessous décrivent le contenu d'une Notification tel qu'il doit être utilisé pour les expéditeurs Dimona.

La root du fichier XML est le label « *Notification* ».

5.2 Formulaire

Un fichier de notification contient plusieurs formulaires, tout comme un fichier de déclaration Dimona. Chaque formulaire correspond à une notification individuelle pour une seule déclaration Dimona.

Il y aura donc autant de formulaires dans un fichier qu'il y a de notifications.

Les zones du bloc fonctionnel formulaire sont les mêmes que dans le glossaire Dimona mais ont un autre contenu.

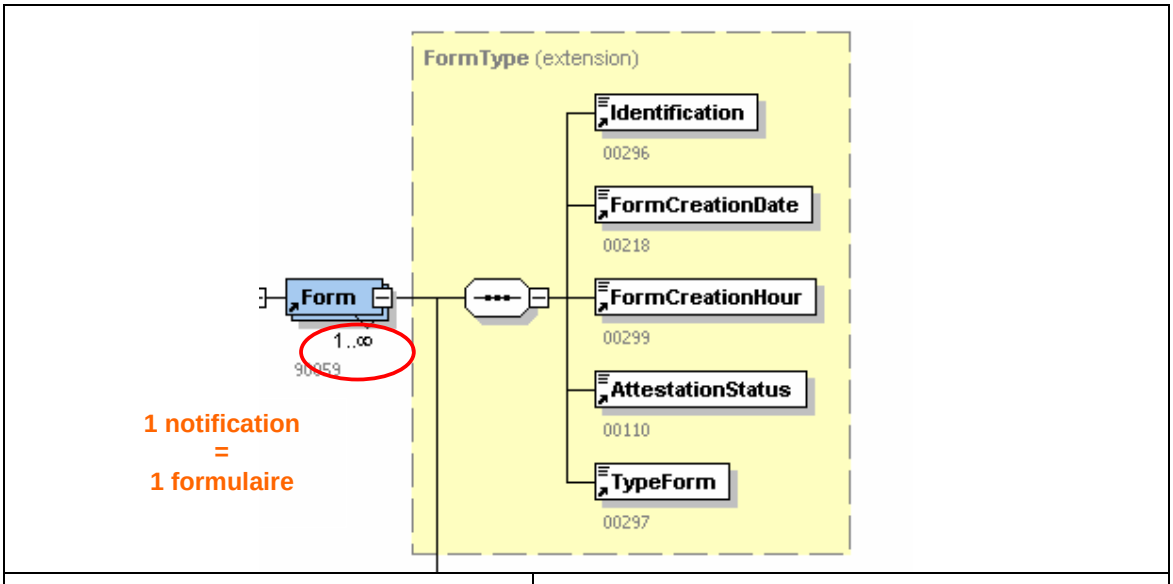

Numéro de la zone / bloc	Explication supplémentaire
00296 : Identification du formulaire	Il s'agit du type de formulaire. Pour le glossaire Notification ce sera donc toujours : « Notification »
00218 : Date de création du formulaire	Date de création du formulaire (de la notification)
00299 : Heure précise de création du formulaire	Heure précise de création du formulaire (de la notification)
00110 : Statut de l'attestation	Valeur 0 = « Original ». Toutes les notifications pour Dimona sont originales

00297 : Type de formulaire	Indique le type de notification : ▪ PA = PROVISIONAL ANSWER - le formulaire contient une réponse provisoire à une demande d'information ou une communication d'information (dans le cas d'une notification provisoire) ▪ FA = FINAL ANSWER - le formulaire contient une réponse définitive à une demande d'information ou une communication d'information (dans le cas d'une notification définitive)

Par la suite, la Notification contient des données sur la déclaration, son traitement et son impact sur le fichier du personnel.

Comme le glossaire « Notification » est générique et qu'il est utilisé par plusieurs applications de la sécurité sociale, certaines données ne seront pas d'application pour la Dimona et ne seront donc jamais envoyées. Ceci est illustré ci-dessous.

5.3 Référence du fichier reçu

La référence du fichier reçu indique dans quel fichier de déclaration la déclaration concernée par la notification a été envoyée.

Nous remarquons que dans un fichier de notification, les notifications issues d'un autre fichier de déclaration ne sont jamais regroupées.

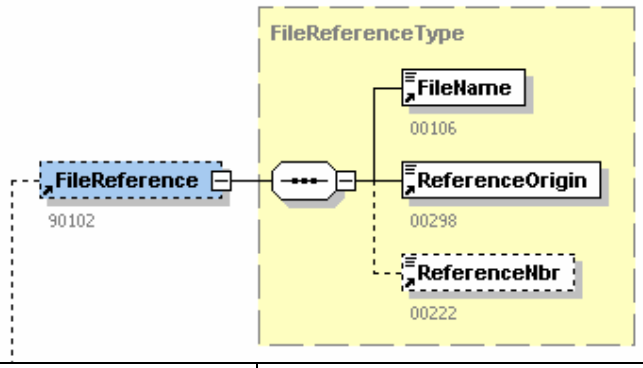

Numéro de la zone	Explication supplémentaire
00106 : Nom du fichier	Nom du fichier de déclaration reçu, concerné par la notification
00298 : Origine de la référence	Valeur indiquant l'origine de la référence (la source qui a attribué la référence) ; pour une notification, ceci sera toujours « 2 », à savoir la sécurité sociale
00222 : Numéro de référence	Numéro de ticket attribué au fichier (voir partie sur l'ACRF)

5.4 Informations sur la réception du fichier

Concerne de l'information sur la réception du fichier de déclaration.

Remarque : pour les déclarations par batch, la date et l'heure de réception sont la date et l'heure auxquelles le système flux a récupéré les fichiers des folders IN.

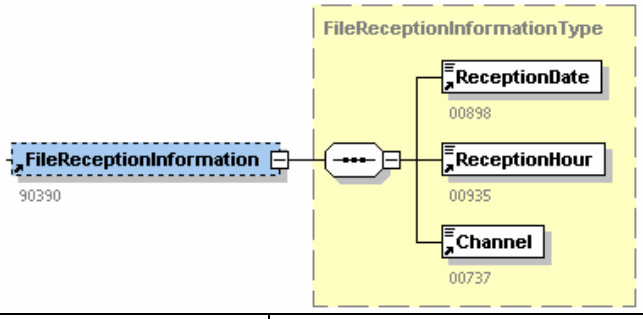

Numéro de la zone	Explication supplémentaire
00898 : Date de réception	Date de réception de la déclaration auprès de l'ONSS(APL)
00935 : Heure de réception	Heure de réception de la déclaration auprès de l'ONSS(APL)
00737 : Canal	Canal par lequel la déclaration a été envoyée

5.5 Traitement du formulaire original

Ce bloc reprend l'information du formulaire de déclarations sur lequel la notification est d'application, tel que l'expéditeur l'a introduit dans son DIMN.

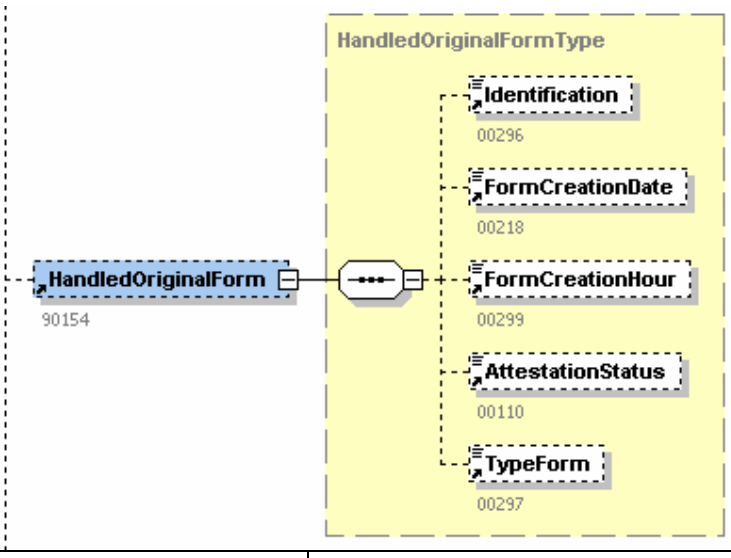

Numéro de la zone	Explication supplémentaire
00296 : Identification du formulaire	Il s'agit du type de formulaire. Pour le glossaire Dimona ce sera donc toujours : « Dimona »
00218 : Date de création du formulaire	Date de création du formulaire par l'expéditeur (ONSS)
00299 : Heure précise de création du formulaire	Heure de création du formulaire par l'expéditeur (ONSS)
00110 : Statut de l'attestation	Valeur 0 = « Original ». *TypeForm* : indique la nature du type de formulaire. La valeur **SU** (Submission) indique que le formulaire transmet de l'information.
00297 : Type de formulaire	Toute déclaration Dimona sera originale (une **déclaration** ne peut être modifiée)

5.6 Référence(s) de la déclaration

Dans le bloc Référence, les données de référence sont copiées telles qu'elles se trouvent dans le fichier de déclaration (DIMN) pour la déclaration en question. Ceci permet à l'expéditeur de faire le lien entre la déclaration individuelle et la notification.

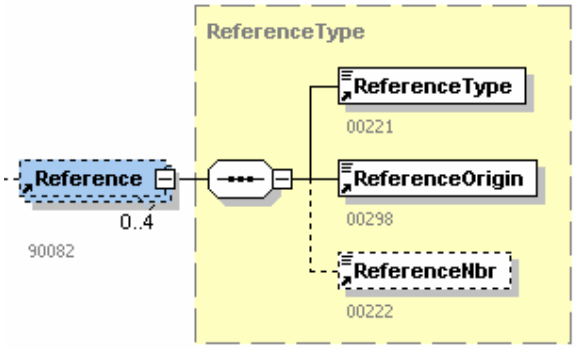

Numéro de la zone	Explication supplémentaire
00221 : Type de la référence	Indique l'objet de la référence
00298 : Origine de la référence	Valeur indiquant l'origine de la référence (la source qui a attribué la référence)
00222 : Numéro de référence	Le numéro de référence (celui-ci peut contenir des caractères alphanumériques)

5.7 Identification de l'employeur

Pour chaque notification, toutes les clés d'identification de l'employeur sont rendues. En d'autres termes, ce n'est pas seulement la clé d'identification que l'expéditeur a introduite dans sa déclaration Dimona qui est envoyée.

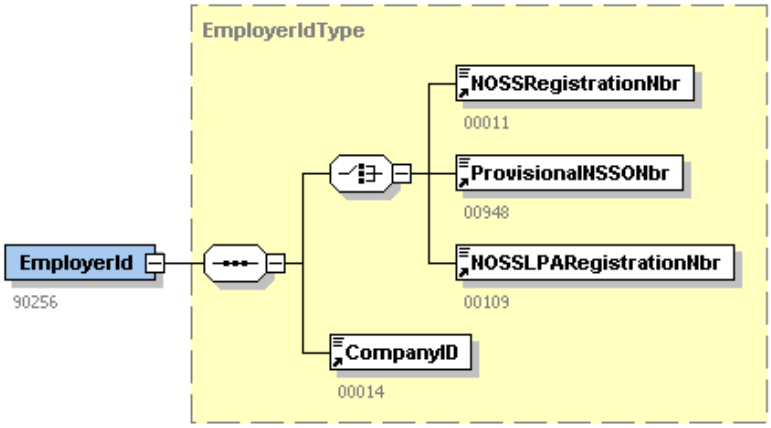

Numéro de la zone	Explication supplémentaire
00011 : Matricule ONSS	Numéro ONSS de l'employeur
00948 : Numéro ONSS provisoire	Numéro ONSS provisoire de l'employeur
00109 : Numéro ONSSAPL	Numéro ONSS(APL) de l'employeur
00014 : Numéro d'entreprise	Numéro d'entreprise de l'employeur

5.8 Personne physique

Dans la notification et après le traitement de la déclaration, une série limitée de données concernant le travailleur est renvoyée à l'expéditeur des déclarations.

Il s'agit des données telles qu'elles sont connues dans les sources authentiques. Elles ne doivent pas correspondre absolument aux données de la déclaration introduite.

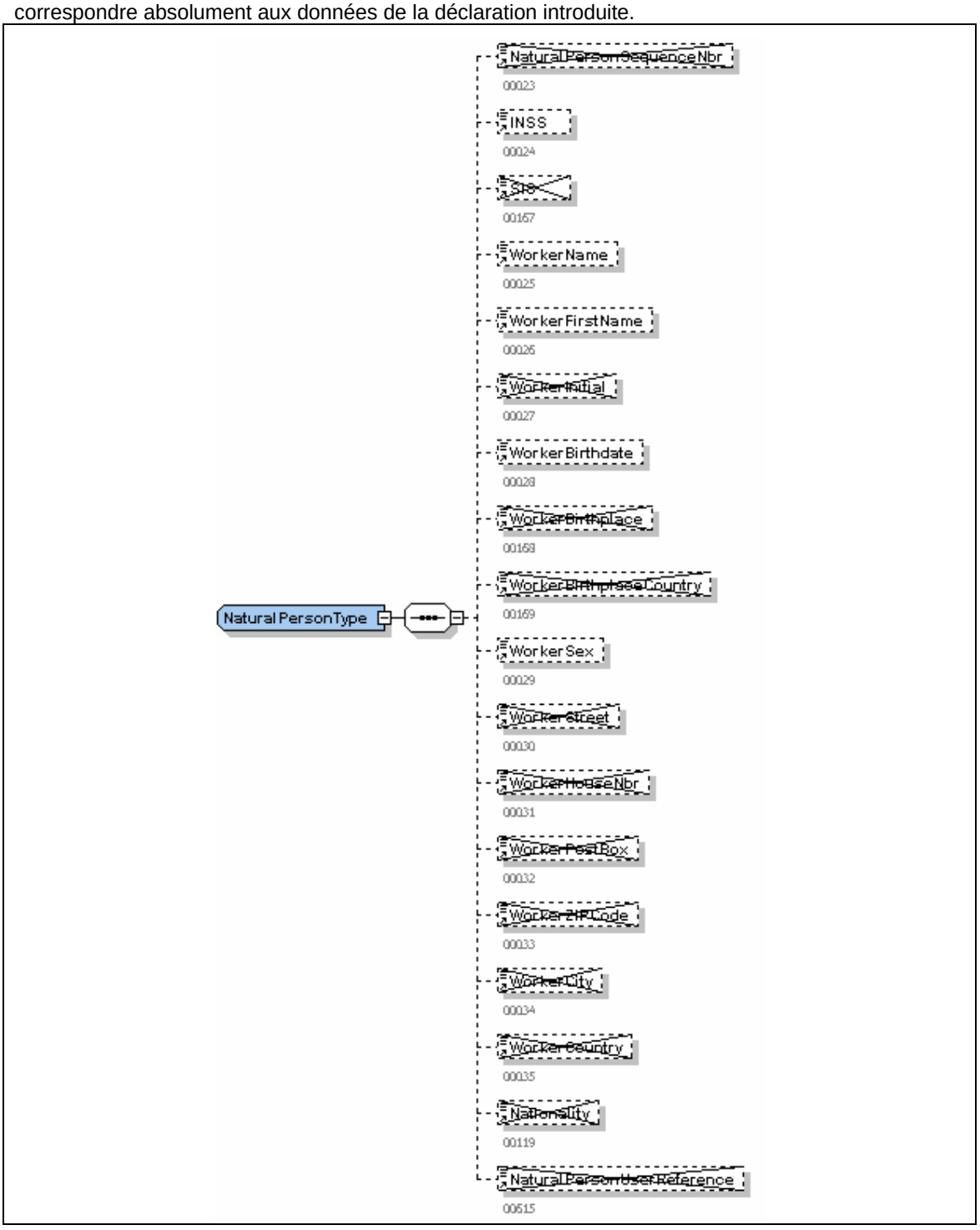

Numéro de la zone	Explication supplémentaire
00024 : NISS	Numéro d'identification à la sécurité sociale du travailleur actuellement valable.
00025 : Nom du travailleur	Tel qu'il est connu auprès des sources authentiques
00026 : Prénom du travailleur	Tel qu'il est connu auprès des sources authentiques
00028 : Date de naissance du travailleur	Tel qu'il est connu auprès des sources authentiques
00029: Sexe du travailleur	Tel qu'il est connu auprès des sources authentiques

5.9 Référence traitée

Le bloc *HandledReference* contient la référence que l'ONSS(APL) a attribué à la déclaration Dimona.

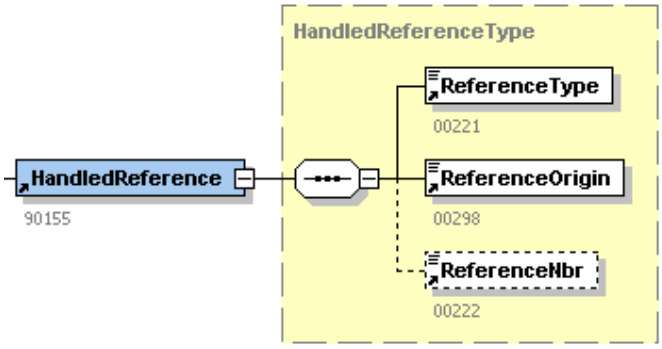

Numéro de la zone	Explication supplémentaire
00221 : Type de la référence	Indique l'objet de la référence 3 = la référence renvoie à un formulaire précédemment échangé qui est en relation avec le formulaire actuel
00298 : Origine de la référence	Valeur indiquant l'origine de la référence (la source qui a attribué la référence) **2** = le numéro de ticket de la sécurité sociale identifiant de manière unique la déclaration
00222 : Numéro de référence	Le numéro de référence (celui-ci peut contenir des caractères alphanumériques) Numéro de référence unique de la déclaration Dimona

5.10 Données de la personne de contact.

Concernent les données de la personne de contact de l'ONSS(APL) pouvant être contactée en cas de problèmes avec une déclaration/notification.

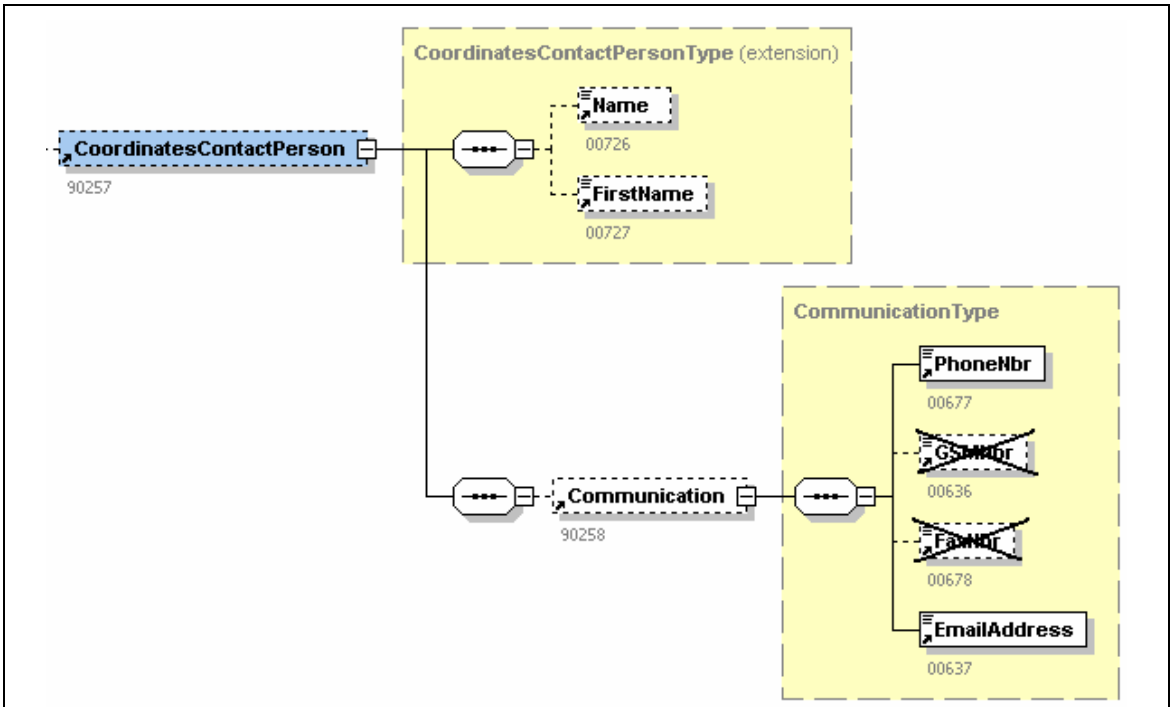

Numéro de la zone	Explication supplémentaire
00726: Nom	Nom de la personne de contact
00727: Prénom	Prénom de la personne de contact
00677: Numéro de téléphone	Numéro de téléphone de la personne de contact
00637: Adresse e-mail	Adresse e-mail de la personne de contact

5.11 Résultat du traitement du formulaire

Ce bloc donne de l'information sur le **traitement** de la déclaration. La déclaration peut soit être acceptée, rejetée ou être encore en traitement en raison de problèmes d'identification du travailleur.

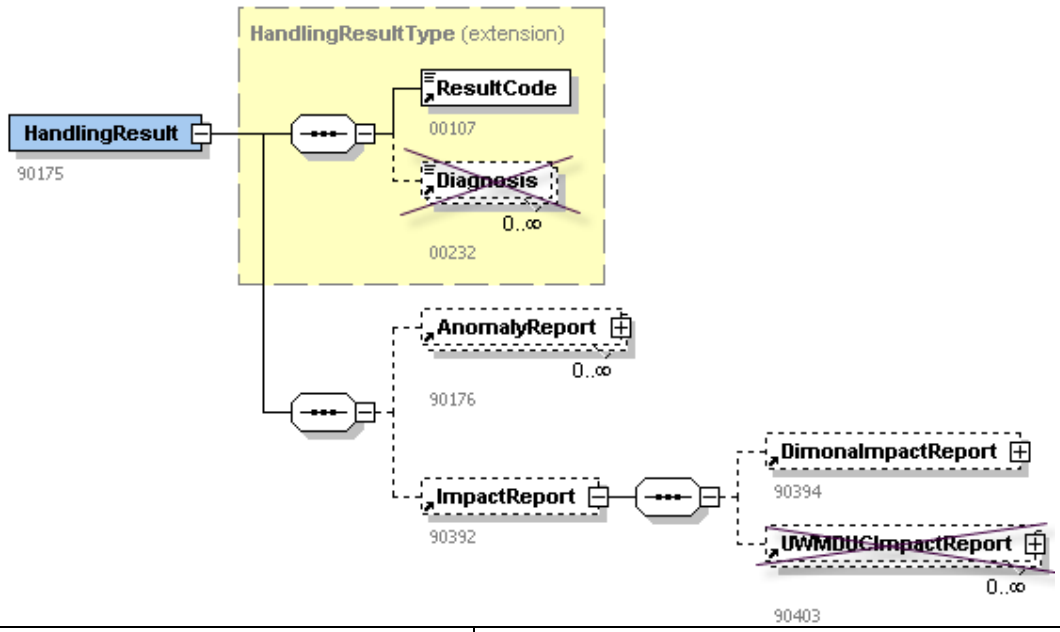

Numéro de la zone	Explication supplémentaire
00107 : Code résultat	Donne le résultat du traitement de la déclaration : o 0 = « NOK » o 1 = « OK » o 2 = « Encore à évaluer » (en attente du résultat de chez Sigedis par exemple)
Bloc 90176 : Rapport d'anomalies	Décrit sous forme structurée les anomalies éventuelles qui se sont produites après le traitement de la déclaration Dimona. Une seule notification peut contenir plusieurs anomalies
Bloc 90392 : Rapport d'impact avec Bloc 90394 : Rapport d'impact de la déclaration Dimona	Décrit l'impact de la déclaration sur le fichier du personnel. Contient le numéro de période de la période impactée, ainsi que les dates (heures) enregistrées correspondantes et les caractéristiques de la période. Indique ce qui existait avant la déclaration et ce qui a été enregistré après la déclaration

5.12 Rapport des anomalies

Ce bloc contient :

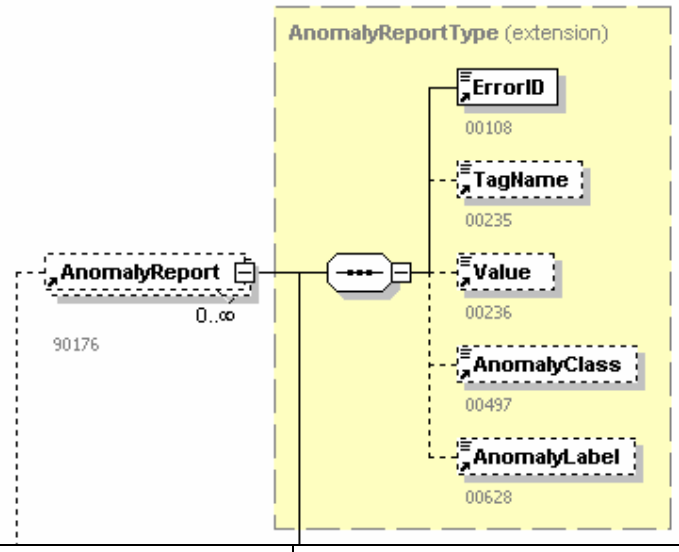

Numéro de la zone	Explication supplémentaire
00108: Identification de l'erreur	Combinaison du nom de la zone contenant l'erreur et le code erreur de l'annexe 30 du glossaire
00235: Nom de la balise	Nom de la balise XML où l'erreur s'est produite
00236: Valeur de l'élément	La valeur qui a causé l'erreur
00497: Gravité de l'anomalie	Gravité de l'erreur constatée • B : bloquante • NP : non pourcentuelle
00628: Description du code d'erreur	Description textuelle de l'erreur

5.13 Période Dimona

Ce bloc est uniquement prévu si la déclaration a été refusée en raison de la détection d'une période Dimona déjà existante ou en chevauchement dans le fichier du personnel. La ou les périodes avec lesquelles la déclaration est en chevauchement sont renvoyées.

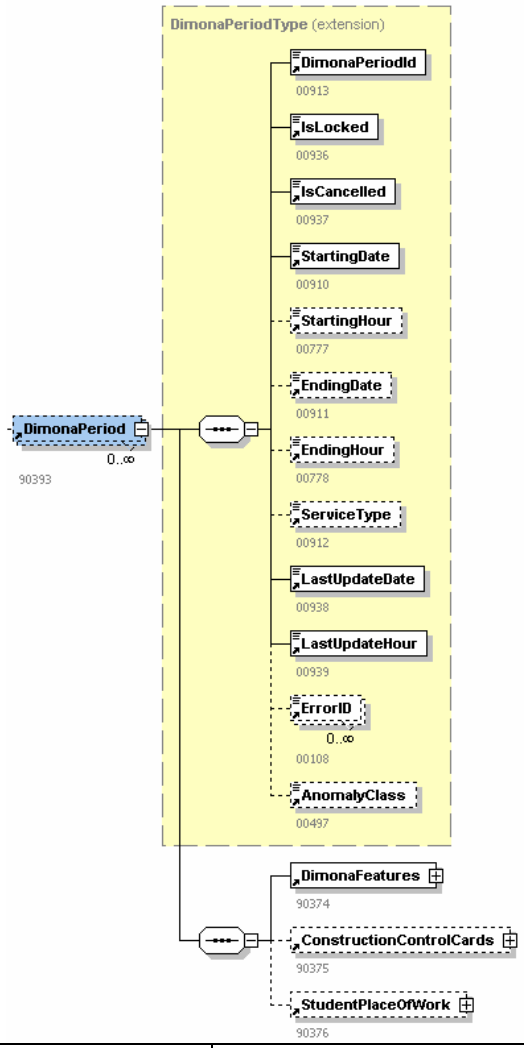

Numéro de la zone	Explication supplémentaire
00913: Numéro d'identification de la période	Numéro de la période Dimona
00936: Verrouillé	Indique si l'ONSS(APL) a effectué une déclaration d'office pour cette période. Dans ce cas, la période ne peut plus être modifiée par l'expéditeur de la déclaration
00937: Annulé	Indique si la période Dimona a été annulée
00910: Date de début	Date de début de la période Dimona
00777: Heure de début	Heure de début de la période Dimona
00911: Date de fin	Date de fin de la période Dimona
00778: Heure de fin	Durée de fin de la période Dimona

00912: Type de prestation	Type de prestation de la période Dimona
00938: Dernière date de modification	Indique quand la période a été modifiée pour la dernière fois (via une Dimona Out, une Dimona Modification ou une Dimona Annulation)
00939: Dernière heure de modification	Indique quand la période a été modifiée pour la dernière fois (via une Dimona Out, une Dimona Modification ou une Dimona Annulation)
00108: Identification de l'erreur	Concerne un éventuel code d'erreur après l'import des périodes issues d'une Dimona classique
00497: Gravité de l'anomalie	Indique la gravité de l'erreur
Bloc Caractéristiques Dimona	Caractéristiques Dimona liées à cette période
Bloc Cartes de contrôle pour le secteur de la construction	Information sur les cartes C3.2A pour des périodes avec CP 124
Bloc Lieu de travail de l'étudiant	Lieu d'occupation pour cette période dans le cas d'un étudiant

5.14 Rapport d'impact sur le fichier du personnel

Ce bloc décrit l'impact de la déclaration sur le fichier du personnel. Le bloc ne sera présent que si la déclaration a été acceptée.

Le numéro de la période concernée par la déclaration est indiqué, ainsi que les caractéristiques correspondantes et l'information spécifique pour certains secteurs (cartes C3.2A, …).

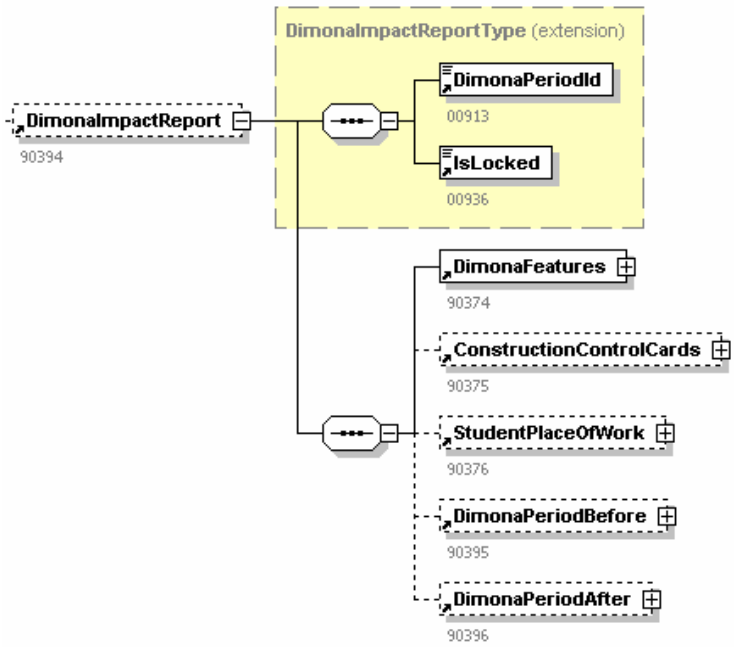

Numéro de la zone	Explication supplémentaire
00913: Numéro d'identification de la période	Numéro de la période Dimona
00936: Verrouillé	Indique si l'ONSS(APL) a effectué une déclaration d'office pour cette période. Dans ce cas, la période ne peut plus être modifiée par l'expéditeur de la déclaration

Bloc Caractéristiques Dimona	Ce bloc contient les caractéristiques de la période Dimona, comme la commission paritaire, le type de travailleur,…
Bloc Cartes de contrôle pour le secteur de la construction	Ce bloc est seulement utilisé pour les déclarations avec la commission paritaire 124 (construction). Contient les numéros de cartes C3.2A
Bloc Lieu de travail de l'étudiant	Ce bloc donne de l'information sur le lieu d'occupation d'un étudiant et est obligatoire si l'étudiant n'est pas occupé au siège social
Bloc période Dimona avant la déclaration	Ce bloc donne de l'information sur la période qui existait avant que la déclaration n'ait été effectuée
Bloc période Dimona après la déclaration	Ce bloc donne de l'information sur la période enregistrée après le traitement de la déclaration

5.15 Période Dimona avant la déclaration

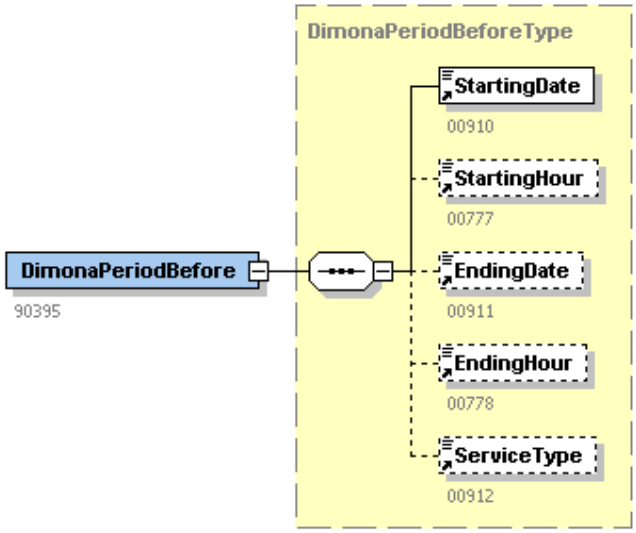

Numéro de la zone	Explication supplémentaire
00910: Date de début	Date de début de la période Dimona
00777: Heure de début	Heure de début de la période Dimona
00911: Date de fin	Date de fin de la période Dimona
00778: Heure de fin	Durée de fin de la période Dimona
00912: Type de prestation	Type de prestation de la période Dimona

5.16 Période Dimona après la déclaration

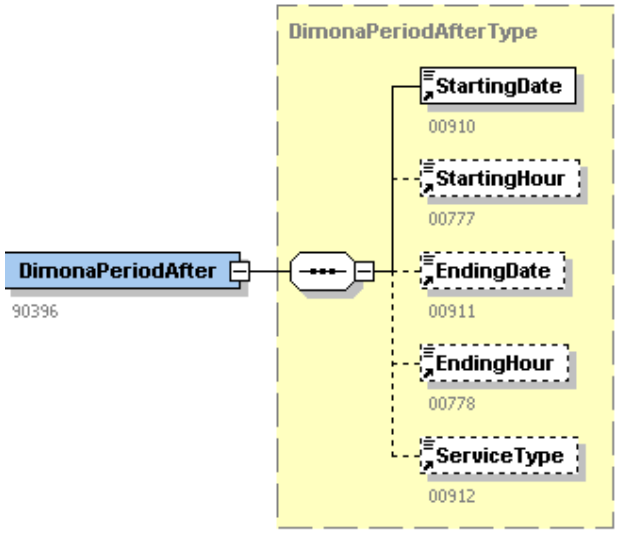

Numéro de la zone	Explication supplémentaire
00910: Date de début	Date de début de la période Dimona
00777: Heure de début	Heure de début de la période Dimona
00911: Date de fin	Date de fin de la période Dimona
00778: Heure de fin	Durée de fin de la période Dimona
00912: Type de prestation	Type de prestation de la période Dimona

En ce qui concerne les dates de la période, il est indiqué ce qui existait avant et après la déclaration. Ceci dépend du type de déclaration. Le tableau ci-dessous offre un aperçu.

Type d'impact / Type déclaration	AVANT 1	APRES 2
IN	Ø	
OUT		
UPDATE		
CANCEL		Ø

6 Annexes

6.1 Aperçu des blocs et zones du glossaire Dimona

6.1.1 Bloc « Formulaire »

- 00296 : Identification du formulaire
- 00218 : Date de création du formulaire
- 00299 : Heure précise de création du formulaire
- 00110 : Statut de l'attestation
- 00297 : Type de formulaire

6.1.2 Bloc « Référence »

- 00221 : Type de la référence
- 00298 : Origine de la référence
- 00222 : Numéro de référence

6.1.3 Bloc « Dimona IN »

- 00910: Date de début
- 00777: Heure de début
- 00911: Date de fin
- 00778: Heure de fin
- 00912: Type de prestation

6.1.4 Bloc « Dimona OUT »

- 00913: Numéro d'identification de la période Dimona
- 00911: Date de fin
- 00024: NISS

6.1.5 Bloc « Dimona Modification »

- Données d'une déclaration du type Dimona Modification
- 00913: Numéro d'identification de la période Dimona
- 00910: Date de début
- 00777: Heure de début
- 00911: Date de fin
- 00778: Heure de fin
- 00024: NISS

6.1.6 Bloc « Dimona Cancel »

- 00913: Numéro d’identification de la période Dimona
- 00024: NISS

6.1.7 Bloc « Identification de l'employeur »

- 00011: Numéro d'immatriculation à l'ONSS
- 00948: Numéro ONSS provisoire
- 00109: Numéro d'immatriculation ONSS APL
- 00014: Numéro d'entreprise

6.1.8 Bloc « Personne physique »

- 00024: NISS
- 00025: Nom du travailleur
- 00026: Prénom du travailleur
- 00027: Initiale du deuxième prénom du travailleur
- 00028: Lieu de naissance du travailleur
- 00168: Commune - Lieu de naissance du travailleur
- 00169: Code pays du lieu de naissance du travailleur
- 00029: Sexe du travailleur
- 00030: Rue du travailleur
- 00031: Numéro de l'adresse du travailleur
- 00032: Boîte aux lettres du travailleur
- 00033: Code postal du travailleur
- 00034: Commune du travailleur
- 00035: Code pays du travailleur
- 00119: Nationalité du travailleur

6.1.9 Bloc « Caractéristiques Dimona »

- 00046: Numéro de la commission paritaire
- 00655: Type de travailleur
- 00652: Numéro de la sous-entité

6.1.10 Bloc « Entreprise employeuse »

- 00153: Nom de l'entreprise employeuse
- 00131: Numéro d’entreprise de l'entreprise employeuse

6.1.11 Bloc « Cartes de contrôle pour le secteur de la construction »

- 00663: Numéro de carte du mois où la période Dimona commence

- 00664: Numéro de carte du mois suivant le mois où la période Dimona commence

6.1.12 Bloc « Lieu de travail d'un étudiant »

- 00076: Dénomination

6.1.13 Bloc « Adresse »

- 00517: Rue
- 00518: Numéro de l'adresse
- 00519: Boîte postale
- 00520: Code postal
- 00522: Commune
- 00523: Code pays

6.2 Aperçu des blocs et zones du glossaire Notification

6.2.1 Bloc «Fformulaire »

- 00296 : Identification du formulaire
- 00218 : Date de création du formulaire
- 00299 : Heure précise de création du formulaire
- 00110 : Statut de l'attestation
- 00297 : Type de formulaire

6.2.2 Bloc « Référence du fichier reçu »

- 00106: Nom du fichier
- 00298: Origine de la référence
- 00222: Numéro de référence

6.2.3 Bloc « Données de réception du fichier »

- 00898: Date de réception
- 00935: Heure de réception
- 00737: Canal

6.2.4 Bloc « Formulaire original traité »

- 00296 : Identification du formulaire
- 00218 : Date de création du formulaire
- 00299 : Heure précise de création du formulaire
- 00110 : Statut de l'attestation
- 00297 : Type de formulaire

6.2.5 Bloc « Référence originale traitée »

- 00221 : Type de la référence
- 00298 : Origine de la référence
- 00222 : Numéro de référence

6.2.6 Bloc « Identification de l'employeur »

- 00011: Numéro d'immatriculation à l'ONSS
- 00948 : Numéro ONSS provisoire
- 00109: Numéro d'immatriculation ONSS APL
- 00014: Numéro d'entreprise

6.2.7 Bloc « Personne physique »

- 00024: NISS
- 00025: Nom du travailleur
- 00026 : Prénom du travailleur
- 00028 : Date de naissance du travailleur
- 00029: Sexe du travailleur

6.2.8 Bloc « Référence traitée »

- 00221 : Type de la référence
- 00298 : Origine de la référence
- 00222 : Numéro de référence

6.2.9 Bloc « Données de la personne de contact »

- 00726 : Nom
- 00727 : Prénom
- 00667 : Numéro de téléphone
- 00637 : Adresse e-mail

6.2.10 Bloc « Résultat du traitement du formulaire »

- 00107 : Code résultat

6.2.11 Bloc « Rapport d’anomalies »

- 00108 : Identification de l’erreur
- 00235: Nom de la balise
- 00236: Valeur de l'élément
- 00497: Gravité de l'anomalie
- 00628: Description du code d’erreur

6.2.12 Bloc «Période Dimona»

- 00913: Numéro d'identification de la période
- 00936: Verrouillé
- 00937: Annulé
- 00910: Date de début
- 00777: Heure de début
- 00911: Date de fin
- 00778: Heure de fin
- 00912: Type de prestation
- 00938: Dernière date de modification
- 00939: Dernière heure de modification
- 00108: Identification de l'erreur
- 00497: Gravité de l'anomalie

6.2.13 Bloc « Rapport d'impact de la déclaration Dimona »

- 00913: Numéro d'identification de la période
- 00936: Verrouillé

6.2.14 Bloc « Période Dimona avant la déclaration »

- 00910: Date de début
- 00777: Heure de début
- 00911: Date de fin
- 00778: Heure de fin
- 00912: Type de prestation

6.2.15 Bloc « Période Dimona après la déclaration »

- 00910: Date de début
- 00777: Heure de début
- 00911: Date de fin
- 00778: Heure de fin
- 00912: Type de prestation

NUMERO DE ZONE : 00023	VERSION : 2010/3	DATE DE PUBLICATION : 26/08/2010

NUMÉRO DE SUITE PERSONNE PHYSIQUE
(Label XML : NaturalPersonSequenceNbr)

BLOC FONCTIONNEL : Personne physique
Code(s) : 90017
Label(s) xml : NaturalPerson

DESCRIPTION : Numéro de suite des personnes physiques au sein d'une déclaration.
Ce numéro doit être unique au sein d'une déclaration.
Cette zone n'est jamais utilisée lorsqu'il s'agit d'une déclaration Dimona.

DOMAINE DE DEFINITION : Nombre entier positif et élément de [1;9999999].

REFERENCE LEGALE :
TYPE : Numérique
LONGUEUR : 7
PRESENCE : Facultative
FORMAT :
CODE ANOMALIE SUR ACCUSE DE RECEPTION :

Intitulé anomalie	Code anomalie	Gravité

NUMERO DE ZONE: 00024	VERSION: 2010/3	DATE DE PUBLICATION: 26/08/2010

NUMÉRO D'IDENTIFICATION DE LA SÉCURITÉ SOCIALE - NISS
(Label XML : INSS)

BLOC FONCTIONNEL: Personne physique; Déclaration Dimona OUT; Déclaration Dimona de modification; Déclaration Dimona d'annulation

Code(s): 90017; 90377; 90378; 90379

Label(s) xml: NaturalPerson; DimonaOut; DimonaUpdate; DimonaCancel

DESCRIPTION: Numéro d'identification d'une personne physique au sein de la sécurité sociale. Il s'agit du numéro d'identification de la personne physique au registre national ou au registre bis des personnes physiques.

DOMAINE DE DEFINITION:

REFERENCE LEGALE:

TYPE: Numérique

LONGUEUR: 11

PRESENCE: Obligatoire si il s'agit d'une déclaration Dimona IN et qu'elle concerne un travailleur occasionnel (type de travailleur « EXT » ou « STX »). Facultative sinon.

FORMAT: 0 ou NNNNNNNNNCC
· NNNNNNNNN est le numéro
· CC est le chiffre de contrôle.

CODE ANOMALIE SUR ACCUSE DE RECEPTION :

Intitulé anomalie	Code anomalie	Gravité
Non présent	00024-001	B
Invalide	00024-003	B
Incompatible avec le numéro d'identification de la période Dimona	00024-347	B
Incompatible avec le NISS	00024-348	NP

NUMERO DE ZONE: 00025	VERSION: 2010/3	DATE DE PUBLICATION: 26/08/2010

NOM DU TRAVAILLEUR
(Label XML : WorkerName)

BLOC FONCTIONNEL: Personne physique
Code(s): 90017
Label(s) xml: NaturalPerson

DESCRIPTION: Nom de famille d'une personne physique.
Il faut mentionner le nom repris sur le passeport ou la carte d'identité.
Pour les femmes de nationalité belge, il s'agit du nom de jeune fille.

DOMAINE DE DEFINITION:

REFERENCE LEGALE:
TYPE: Alphanumérique
LONGUEUR: 48
PRESENCE: Obligatoire si le numéro d'identification à la sécurité sociale (zone 00024) n'est pas présent.
Facultative sinon.

FORMAT:
CODE ANOMALIE SUR ACCUSE DE RECEPTION :

Intitulé anomalie	Code anomalie	Gravité
Invalide	00025-003	B
Incompatible avec le NISS	00025-348	NP

NUMERO DE ZONE: 00026	VERSION: 2010/3	DATE DE PUBLICATION: 26/08/2010

PRÉNOM DU TRAVAILLEUR
(Label XML : WorkerFirstName)

BLOC FONCTIONNEL: Personne physique
Code(s): 90017
Label(s) xml: NaturalPerson

DESCRIPTION: Premier prénom d'une personne physique.

DOMAINE DE DEFINITION:

REFERENCE LEGALE:

TYPE: Alphanumérique

LONGUEUR: 24

PRESENCE: Obligatoire si le numéro d'identification à la sécurité sociale (zone 00024) n'est pas présent.
Facultative sinon.

FORMAT:

CODE ANOMALIE SUR ACCUSE DE RECEPTION :

Intitulé anomalie	Code anomalie	Gravité
Invalide	00026-003	B
Incompatible avec le NISS	00026-348	NP

NUMERO DE ZONE : 00027	VERSION : 2010/3	DATE DE PUBLICATION : 26/08/2010

INITIALE DU DEUXIÈME PRÉNOM DU TRAVAILLEUR
(Label XML : WorkerInitial)

BLOC FONCTIONNEL : Personne physique
Code(s) : 90017
Label(s) xml : NaturalPerson

DESCRIPTION : Initiale du deuxième prénom d'une personne physique.

DOMAINE DE DEFINITION : Un caractère alphabétique.

REFERENCE LEGALE :
TYPE : Alphanumérique
LONGUEUR : 1
PRESENCE : Facultative
FORMAT :
CODE ANOMALIE SUR ACCUSE DE RECEPTION :

Intitulé anomalie	Code anomalie	Gravité
Invalide	00027-003	B

NUMERO DE ZONE: 00028	VERSION: 2010/3	DATE DE PUBLICATION: 26/08/2010

DATE DE NAISSANCE DU TRAVAILLEUR
(Label XML : WorkerBirthdate)

BLOC FONCTIONNEL: Personne physique
Code(s): 90017
Label(s) xml: NaturalPerson

DESCRIPTION:
Date de naissance de la personne physique.

DOMAINE DE DEFINITION:
AAAA est un élément de [année de la déclaration-120; année de la déclaration].

REFERENCE LEGALE:
TYPE: Alphanumérique
LONGUEUR: 10
PRESENCE: Obligatoire si le numéro d'identification à la sécurité sociale (zone 00024) n'est pas présent.
Facultative sinon.
FORMAT: AAAA-MM-JJ (date valide)
AAAA-00-00

CODE ANOMALIE SUR ACCUSE DE RECEPTION :

Intitulé anomalie	Code anomalie	Gravité
Invalide	00028-003	B
Incompatible avec le NISS	00028-348	NP

NUMERO DE ZONE: 00029	VERSION: 2010/3	DATE DE PUBLICATION: 26/08/2010

SEXE DU TRAVAILLEUR
(Label XML : WorkerSex)

BLOC FONCTIONNEL: Personne physique
Code(s): 90017
Label(s) xml: NaturalPerson

DESCRIPTION: Sexe d'une personne physique.

DOMAINE DE DEFINITION: 1 = masculin
2 = féminin

REFERENCE LEGALE:
TYPE: Numérique
LONGUEUR: 1
PRESENCE: Obligatoire si si le numéro d'identification à la sécurité sociale (zone 00024) n'est pas présent.
Facultative sinon.

FORMAT:
CODE ANOMALIE SUR ACCUSE DE RECEPTION :

Intitulé anomalie	Code anomalie	Gravité
Invalide	00029-003	B
Incompatible avec le NISS	00029-348	NP

NUMERO DE ZONE : 00030	VERSION : 2010/3	DATE DE PUBLICATION : 26/08/2010

RUE DU TRAVAILLEUR
(Label XML : WorkerStreet)

BLOC FONCTIONNEL : Personne physique
Code(s) : 90017
Label(s) xml : NaturalPerson

DESCRIPTION : Voie publique.
Voie publique où se trouve le domicile du travailleur.
La notion "étage" peut être reprise dans cette zone s'il y a lieu.

DOMAINE DE DEFINITION :

REFERENCE LEGALE :

TYPE : Alphanumérique

LONGUEUR : 35

PRESENCE : Obligatoire si le numéro d'identification à la sécurité sociale (zone 00024) n'est pas présent.
Facultative sinon.

FORMAT :

CODE ANOMALIE SUR ACCUSE DE RECEPTION :

Intitulé anomalie	Code anomalie	Gravité
Invalide	00030-003	B

NUMERO DE ZONE : 00031	VERSION : 2010/3	DATE DE PUBLICATION : 26/08/2010

NUMÉRO DE L'ADRESSE DU TRAVAILLEUR
(Label XML : WorkerHouseNbr)

BLOC FONCTIONNEL : Personne physique
Code(s) : 90017
Label(s) xml : NaturalPerson

DESCRIPTION :
Numéro du domicile du travailleur.

DOMAINE DE DEFINITION :

REFERENCE LEGALE :
TYPE : Alphanumérique
LONGUEUR : 10
PRESENCE : Obligatoire si le numéro d'identification à la sécurité sociale (zone 00024) n'est pas présent. Facultative sinon.
FORMAT :
CODE ANOMALIE SUR ACCUSE DE RECEPTION :

Intitulé anomalie	Code anomalie	Gravité
Invalide	00031-003	B

NUMERO DE ZONE : 00032	VERSION : 2010/3	DATE DE PUBLICATION : 26/08/2010

BOÎTE AUX LETTRES DU TRAVAILLEUR
(Label XML : WorkerPostBox)

BLOC FONCTIONNEL : Personne physique
Code(s) : 90017
Label(s) xml : NaturalPerson

DESCRIPTION : Numéro de boîte aux lettres.
Numéro de boîte aux lettres du domicile du travailleur.

DOMAINE DE DEFINITION :

REFERENCE LEGALE :
TYPE : Alphanumérique
LONGUEUR : 4
PRESENCE : Facultative
FORMAT :
CODE ANOMALIE SUR ACCUSE DE RECEPTION :

Intitulé anomalie	Code anomalie	Gravité
Invalide	00032-003	B

NUMERO DE ZONE: 00033	VERSION: 2010/3	DATE DE PUBLICATION: 26/08/2010

CODE POSTAL DU TRAVAILLEUR
(Label XML : WorkerZIPCode)

BLOC FONCTIONNEL: Personne physique
Code(s): 90017
Label(s) xml: NaturalPerson

DESCRIPTION: Numéro postal d'une commune.
Numéro postal de l'adresse où le travailleur est domicilié.
Pour les travailleurs domiciliés en Belgique, il faut utiliser la liste officielle des codes postaux belges.

DOMAINE DE DEFINITION:
S'il s'agit d'un code postal belge, la valeur doit référer à un des codes repris dans l'annexe 23.

REFERENCE LEGALE:

TYPE: Alphanumérique

LONGUEUR: 9

PRESENCE: Obligatoire si le numéro d'identification à la sécurité sociale (zone 00024) n'est pas présent.
Facultative sinon.

FORMAT:

CODE ANOMALIE SUR ACCUSE DE RECEPTION :

Intitulé anomalie	Code anomalie	Gravité
Invalide	00033-003	B

NUMERO DE ZONE : 00034	VERSION : 2010/3	DATE DE PUBLICATION : 26/08/2010

COMMUNE DU TRAVAILLEUR
(Label XML : WorkerCity)

BLOC FONCTIONNEL : Personne physique
Code(s) : 90017
Label(s) xml : NaturalPerson

DESCRIPTION : Nom d'une commune.
Nom de la commune de domiciliation du travailleur.

DOMAINE DE DEFINITION :
S'il s'agit d'une commune belge, la valeur doit référer à un des noms qui correspond en annexe 23 au code postal indiqué dans la zone 00033 [Code postal du travailleur].

REFERENCE LEGALE :
TYPE : Alphanumérique
LONGUEUR : 40
PRESENCE : Obligatoire si le numéro d'identification à la sécurité sociale (zone 00024) n'est pas présent.
Facultative sinon.

FORMAT :
CODE ANOMALIE SUR ACCUSE DE RECEPTION :

Intitulé anomalie	Code anomalie	Gravité
Invalide	00034-003	B

NUMERO DE ZONE : 00035	VERSION : 2010/3	DATE DE PUBLICATION : 26/08/2010

CODE PAYS DU TRAVAILLEUR
(Label XML : WorkerCountry)

BLOC FONCTIONNEL : Personne physique
Code(s) : 90017
Label(s) xml : NaturalPerson

DESCRIPTION : Code permettant d'identifier un pays.
Code permettant d'identifier le pays où est domicilié le travailleur.

DOMAINE DE DEFINITION : Voir Annexe 5 - Liste des codes pays.

REFERENCE LEGALE :
TYPE : Numérique
LONGUEUR : 5
PRESENCE : Obligatoire si le numéro d'identification à la sécurité sociale (zone 00024) n'est pas présent.
Facultative sinon.
FORMAT :
CODE ANOMALIE SUR ACCUSE DE RECEPTION :

Intitulé anomalie	Code anomalie	Gravité
Invalide	00035-003	B

NUMERO DE ZONE : 00119	VERSION : 2010/3	DATE DE PUBLICATION : 26/08/2010

NATIONALITÉ DU TRAVAILLEUR
(Label XML : Nationality)

BLOC FONCTIONNEL : Personne physique
Code(s) : 90017
Label(s) xml : NaturalPerson

DESCRIPTION : Code indiquant la nationalité du travailleur.

DOMAINE DE DEFINITION : Voir Annexe 5 - Liste des codes pays.

REFERENCE LEGALE :
TYPE : Numérique
LONGUEUR : 5
PRESENCE : Obligatoire si le numéro d'identification à la sécurité sociale (zone 00024) n'est pas présent. Facultative sinon.

FORMAT :
CODE ANOMALIE SUR ACCUSE DE RECEPTION :

Intitulé anomalie	Code anomalie	Gravité
Invalide	00119-003	B

NUMERO DE ZONE : 00167	VERSION : 2010/3	DATE DE PUBLICATION : 26/08/2010

NUMÉRO DE LA CARTE D'IDENTITÉ SOCIALE
(Label XML : SIS)

BLOC FONCTIONNEL : Personne physique
Code(s) : 90017
Label(s) xml : NaturalPerson

DESCRIPTION : Numéro de la carte d'identité sociale d'une personne physique (SIS).

Cette zone n'est jamais utilisée lorsqu'il s'agit d'une déclaration Dimona.

DOMAINE DE DEFINITION : Nombre de 10 chiffres.

REFERENCE LEGALE :
TYPE : Numérique
LONGUEUR : 10
PRESENCE : Facultative
FORMAT :
CODE ANOMALIE SUR ACCUSE DE RECEPTION :

Intitulé anomalie	Code anomalie	Gravité

NUMERO DE ZONE : 00168	VERSION : 2010/3	DATE DE PUBLICATION : 26/08/2010

COMMUNE - LIEU DE NAISSANCE DU TRAVAILLEUR
(Label XML : WorkerBirthplace)

BLOC FONCTIONNEL : Personne physique
Code(s) : 90017
Label(s) xml : NaturalPerson

DESCRIPTION : Nom d'une commune.
Nom de la commune du lieu de naissance de la personne physique.

DOMAINE DE DEFINITION :

REFERENCE LEGALE :

TYPE : Alphanumérique

LONGUEUR : 40

PRESENCE : Obligatoire si si le numéro d'identification à la sécurité sociale (zone 00024) n'est pas présent.
Facultative sinon.

FORMAT :

CODE ANOMALIE SUR ACCUSE DE RECEPTION :

Intitulé anomalie	Code anomalie	Gravité
Invalide	00168-003	B

NUMERO DE ZONE : 00169	VERSION : 2010/3	DATE DE PUBLICATION : 26/08/2010

CODE PAYS DU LIEU DE NAISSANCE DU TRAVAILLEUR
(Label XML : WorkerBirthplaceCountry)

BLOC FONCTIONNEL : Personne physique
Code(s) : 90017
Label(s) xml : NaturalPerson

DESCRIPTION : Code permettant d'identifier un pays.
Code permettant de déterminer de façon unique le pays du lieu de naissance de la personne physique.

DOMAINE DE DEFINITION : Voir Annexe 5 - Liste des codes pays.

REFERENCE LEGALE :
TYPE : Numérique
LONGUEUR : 5
PRESENCE : Obligatoire si si le numéro d'identification à la sécurité sociale (zone 00024) n'est pas présent.
Facultative sinon.

FORMAT :
CODE ANOMALIE SUR ACCUSE DE RECEPTION :

Intitulé anomalie	Code anomalie	Gravité
Invalide	00169-003	B

NUMERO DE ZONE : 00615	VERSION : 2010/3	DATE DE PUBLICATION : 26/08/2010

RÉFÉRENCE UTILISATEUR - PERSONNE PHYSIQUE
(Label XML : NaturalPersonUserReference)

BLOC FONCTIONNEL : Personne physique
Code(s) : 90017
Label(s) xml : NaturalPerson

DESCRIPTION : Référence.
Référence de la personne physique utilisée par l'employeur ou un secrétariat social agréé.
Cette zone n'est jamais utilisée lorsqu'il s'agit d'une déclaration Dimona.

DOMAINE DE DEFINITION :

REFERENCE LEGALE :
TYPE : Alphanumérique
LONGUEUR : 20
PRESENCE : Facultative
FORMAT :
CODE ANOMALIE SUR ACCUSE DE RECEPTION :

Intitulé anomalie	Code anomalie	Gravité

NUMERO DE ZONE : 00517	VERSION : 2010/3	DATE DE PUBLICATION : 26/08/2010

RUE
(Label XML : Street)

BLOC FONCTIONNEL : Adresse
Code(s) : 90022
Label(s) xml : Address

DESCRIPTION : Voie publique.

DOMAINE DE DEFINITION :

REFERENCE LEGALE :
TYPE : Alphanumérique
LONGUEUR : 42
PRESENCE : Indispensable
FORMAT :
CODE ANOMALIE SUR ACCUSE DE RECEPTION :

Intitulé anomalie	Code anomalie	Gravité
Non présent	00517-001	B
Invalide	00517-003	B
Interdit	00517-005	B

NUMERO DE ZONE: 00518	VERSION: 2010/3	DATE DE PUBLICATION: 26/08/2010

NUMÉRO DE L'ADRESSE
(Label XML : HouseNbr)

BLOC FONCTIONNEL: Adresse
Code(s): 90022
Label(s) xml: Address

DESCRIPTION:

DOMAINE DE DEFINITION:

REFERENCE LEGALE:
TYPE: Alphanumérique
LONGUEUR: 10
PRESENCE: Indispensable
FORMAT:

CODE ANOMALIE SUR ACCUSE DE RECEPTION :

Intitulé anomalie	Code anomalie	Gravité
Non présent	00518-001	B
Invalide	00518-003	B
Interdit	00518-005	B

NUMERO DE ZONE : 00519	VERSION : 2010/3	DATE DE PUBLICATION : 26/08/2010

BOÎTE AUX LETTRES
(Label XML : PostBox)

BLOC FONCTIONNEL : Adresse

Code(s) : 90022

Label(s) xml : Address

DESCRIPTION : Numéro de boîte aux lettres.

DOMAINE DE DEFINITION :

REFERENCE LEGALE :

TYPE : Alphanumérique

LONGUEUR : 4

PRESENCE : Facultative

FORMAT :

CODE ANOMALIE SUR ACCUSE DE RECEPTION :

Intitulé anomalie	Code anomalie	Gravité
Invalide	00519-003	B
Interdit	00519-005	B

NUMERO DE ZONE: 00520	VERSION: 2010/3	DATE DE PUBLICATION: 26/08/2010

CODE POSTAL
(Label XML : ZIPCode)

BLOC FONCTIONNEL: Adresse
Code(s): 90022
Label(s) xml: Address

DESCRIPTION: Numéro postal d'une commune.

DOMAINE DE DEFINITION:
S'il s'agit d'un code postal belge, la valeur doit référer à un des codes repris dans l'annexe 23.

REFERENCE LEGALE:
TYPE: Alphanumérique
LONGUEUR: 9
PRESENCE: Indispensable
FORMAT:
CODE ANOMALIE SUR ACCUSE DE RECEPTION :

Intitulé anomalie	Code anomalie	Gravité
Non présent	00520-001	B
Invalide	00520-003	B
Interdit	00520-005	B

NUMERO DE ZONE: 00522	VERSION: 2010/3	DATE DE PUBLICATION: 26/08/2010

COMMUNE
(Label XML : City)

BLOC FONCTIONNEL: Adresse
Code(s): 90022
Label(s) xml: Address

DESCRIPTION: Nom d'une commune.

DOMAINE DE DEFINITION:
S'il s'agit d'une commune belge, la valeur doit référer à un des noms qui correspondent en annexe 23 au code postal indiqué dans la zone 00520 (code postal).

REFERENCE LEGALE:
TYPE: Alphanumérique
LONGUEUR: 40
PRESENCE: Indispensable
FORMAT:
CODE ANOMALIE SUR ACCUSE DE RECEPTION :

Intitulé anomalie	Code anomalie	Gravité
Non présent	00522-001	B
Invalide	00522-003	B
Interdit	00522-005	B

NUMERO DE ZONE : 00523	VERSION : 2010/3	DATE DE PUBLICATION : 26/08/2010

CODE PAYS
(Label XML : Country)

BLOC FONCTIONNEL : Adresse
Code(s) : 90022
Label(s) xml : Address

DESCRIPTION : Code permettant d'identifier un pays.

DOMAINE DE DEFINITION : Voir Annexe 5 - Liste des codes pays.

REFERENCE LEGALE :
TYPE : Numérique
LONGUEUR : 5
PRESENCE : Indispensable
FORMAT :
CODE ANOMALIE SUR ACCUSE DE RECEPTION :

Intitulé anomalie	Code anomalie	Gravité
Non présent	00523-001	B
Invalide	00523-003	B
Interdit	00523-005	B

NUMERO DE ZONE : 00110	VERSION : 2010/3	DATE DE PUBLICATION : 26/08/2010

STATUT DE L'ATTESTATION
(Label XML : AttestationStatus)

BLOC FONCTIONNEL : Formulaire
Code(s) : 90059
Label(s) xml : Form

DESCRIPTION :

DOMAINE DE DEFINITION :
0 = Original
1 = Modification
2 = Duplicata
3 = Annulation
4 = Révision
5 = Rappel
6 = Clôture
7 = Modification de l'original version papier
Seule la valeur « 0 » est autorisée.

REFERENCE LEGALE :
TYPE : Numérique
LONGUEUR : 1
PRESENCE : Indispensable
FORMAT :
CODE ANOMALIE SUR ACCUSE DE RECEPTION :

Intitulé anomalie	Code anomalie	Gravité
Non présent	00110-001	B
Invalide	00110-003	B

NUMERO DE ZONE: 00218	VERSION: 2010/3	DATE DE PUBLICATION: 26/08/2010

DATE DE CRÉATION DU FORMULAIRE
(Label XML : FormCreationDate)

BLOC FONCTIONNEL: Formulaire
Code(s): 90059
Label(s) xml: Form

DESCRIPTION:
Date à laquelle le formulaire est créé.

DOMAINE DE DEFINITION:
AAAA est un élément de [année en cours -1 ; année en cours] ;
La date ne peut pas se trouver dans le futur.

REFERENCE LEGALE:
TYPE: Alphanumérique
LONGUEUR: 10
PRESENCE: Indispensable
FORMAT: AAAA-MM-JJ
· AAAA est l'année
· MM est le mois
. JJ est le jour

CODE ANOMALIE SUR ACCUSE DE RECEPTION :

Intitulé anomalie	Code anomalie	Gravité
Non présent	00218-001	B
Invalide	00218-003	B

NUMERO DE ZONE : 00296	VERSION : 2010/3	DATE DE PUBLICATION : 26/08/2010

IDENTIFICATION DU FORMULAIRE
(Label XML : Identification)

BLOC FONCTIONNEL : Formulaire
Code(s) : 90059
Label(s) xml : Form

DESCRIPTION : Zone qui décrit la teneur d'un formulaire.

DOMAINE DE DEFINITION : Voir annexe 11 - Identification du formulaire.

Cette zone doit avoir comme valeur « DIMONA ».

REFERENCE LEGALE :
TYPE : Alphanumérique
LONGUEUR : 7
PRESENCE : Indispensable
FORMAT :
CODE ANOMALIE SUR ACCUSE DE RECEPTION :

Intitulé anomalie	Code anomalie	Gravité
Non présent	00296-001	B
Invalide	00296-003	B

NUMERO DE ZONE: 00297	VERSION: 2010/3	DATE DE PUBLICATION: 26/08/2010

TYPE DU FORMULAIRE
(Label XML : TypeForm)

BLOC FONCTIONNEL: Formulaire
Code(s): 90059
Label(s) xml: Form

DESCRIPTION: Le type indique la nature du formulaire électronique.

DOMAINE DE DEFINITION: RE = REQUEST - le formulaire contient une demande de renseignements
PA = PROVISIONAL ANSWER - le formulaire contient une réponse provisoire à une demande de renseignements ou à une communication de renseignements
FA = FINAL ANSWER - le formulaire contient une réponse définitive à une demande de renseignements ou à une communication de renseignements
SU = SUBMISSION - le formulaire communique des renseignements

Dans ce message, la seule valeur est « SU ».

REFERENCE LEGALE:
TYPE: Alphanumérique
LONGUEUR: 2
PRESENCE: Indispensable
FORMAT:
CODE ANOMALIE SUR ACCUSE DE RECEPTION :

Intitulé anomalie	Code anomalie	Gravité
Non présent	00297-001	B
Invalide	00297-003	B

NUMERO DE ZONE : 00299	VERSION : 2010/3	DATE DE PUBLICATION : 26/08/2010

HEURE PRÉCISE DE CRÉATION DU FORMULAIRE
(Label XML : FormCreationHour)

BLOC FONCTIONNEL : Formulaire
Code(s) : 90059
Label(s) xml : Form

DESCRIPTION : Moment précis, exprimé en heures, minutes, secondes et millièmes de secondes.

DOMAINE DE DEFINITION :
HH est un élément de [00;23]
MM est un élément de [00;59]
SS est un élément de [00;59]
SSS un élément de [000;999]

REFERENCE LEGALE :
TYPE : Alphanumérique
LONGUEUR : 12
PRESENCE : Indispensable
FORMAT : HH:MM:SS.SSS
. HH sont les heures
. MM sont les minutes
. SS sont les secondes
. SSS sont les millièmes de secondes

CODE ANOMALIE SUR ACCUSE DE RECEPTION :

Intitulé anomalie	Code anomalie	Gravité
Non présent	00299-001	B
Invalide	00299-003	B

NUMERO DE ZONE : 00221	VERSION : 2010/3	DATE DE PUBLICATION : 26/08/2010

TYPE DE LA RÉFÉRENCE
(Label XML : ReferenceType)

BLOC FONCTIONNEL : Référence

Code(s) : 90082

Label(s) xml : Reference

DESCRIPTION : Indique sur quoi porte la référence (00222 Numéro de référence) : sur cette déclaration, sur une déclaration qui est apparentée à cette déclaration ou sur un ensemble de déclarations (= un dossier) auquel appartient cette déclaration.

DOMAINE DE DEFINITION :

1 = la référence porte sur ce formulaire
2 = la référence est un numéro de dossier et porte sur le dossier (= ensemble de déclarations) auquel appartient cette déclaration
3 = la référence porte sur un formulaire précédemment échangé et qui est en rapport avec le présent formulaire, par exemple : la référence porte sur la déclaration qui doit être annulée par cette déclaration, ou sur la déclaration qui doit être remplacée par cette déclaration, ou sur la déclaration qui fait l'objet de modifications, ou sur la déclaration qui est à l'origine de la création de ce formulaire...
4 = la référence porte sur une déclaration dans un autre scénario qui est apparentée à cette déclaration
5 = la référence porte sur une demande
6 = la référence porte sur une déclaration refusée
7 = la référence porte sur l'employeur mentionné dans cette déclaration
8 = la référence porte sur le travailleur mentionné dans cette déclaration
Cette zone doit avoir comme valeur « 1 », « 6 », « 7 » ou « 8 ».

REFERENCE LEGALE :

TYPE : Numérique

LONGUEUR : 1

PRESENCE : Indispensable

FORMAT :

CODE ANOMALIE SUR ACCUSE DE RECEPTION :

Intitulé anomalie	Code anomalie	Gravité
Non présent	00221-001	B
Invalide	00221-003	B

NUMERO DE ZONE : 00222	VERSION : 2010/3	DATE DE PUBLICATION : 26/08/2010

NUMÉRO DE RÉFÉRENCE
(Label XML : ReferenceNbr)

BLOC FONCTIONNEL : Référence
Code(s) : 90082
Label(s) xml : Reference

DESCRIPTION : Le numéro de référence.

DOMAINE DE DEFINITION :

REFERENCE LEGALE :
TYPE : Alphanumérique
LONGUEUR : 20
PRESENCE : Indispensable
FORMAT :

CODE ANOMALIE SUR ACCUSE DE RECEPTION :

Intitulé anomalie	Code anomalie	Gravité
Non présent	00222-001	B
Invalide	00222-003	B

NUMERO DE ZONE : 00298	VERSION : 2010/3	DATE DE PUBLICATION : 26/08/2010

ORIGINE DE LA RÉFÉRENCE
(Label XML : ReferenceOrigin)

BLOC FONCTIONNEL : Référence
Code(s) : 90082
Label(s) xml : Reference

DESCRIPTION : Valeur indiquant la source authentique d'un numéro de référence.

DOMAINE DE DEFINITION : 1 = le numéro de référence est attribué par un déclarant (une entreprise, un secrétariat social, un bureau de soft, ...)
2 = le numéro de ticket attribué par la Sécurité Sociale, identifiant de manière unique une déclaration
3 = le numéro de référence est attribué par un secteur de la Sécurité Sociale

« 1 » pour les déclarations Dimona.

REFERENCE LEGALE :
TYPE : Numérique
LONGUEUR : 1
PRESENCE : Indispensable
FORMAT :
CODE ANOMALIE SUR ACCUSE DE RECEPTION :

Intitulé anomalie	Code anomalie	Gravité
Non présent	00298-001	B
Invalide	00298-003	B

NUMERO DE ZONE: 00131	VERSION: 2010/3	DATE DE PUBLICATION: 26/08/2010

NUMÉRO D'ENTREPRISE UTILISATRICE
(Label XML : UsingEmployerCompanyID)

BLOC FONCTIONNEL: Entreprise utilisatrice

Code(s): 90107

Label(s) xml: UsingEmployer

DESCRIPTION: Numéro qui identifie de manière unique un employeur, qu'il s'agisse d'une personne physique, d'un groupement de personnes physiques ou d'une personne morale.

DOMAINE DE DEFINITION:

Nombre de 10 chiffres dont :
les positions 1 à 8 correspondent à un numéro d'ordre, avec en première position un chiffre égal à zéro ou 1
les positions 9 et 10 correspondent à un nombre de contrôle.
Si le numéro d'entreprise n'est pas connu, la valeur à renseigner est zéro.

REFERENCE LEGALE:

TYPE: Numérique

LONGUEUR: 10

PRESENCE: Obligatoire si la zone 00046 (Commission paritaire) = 322 et si l'utilisateur intérim a un numéro d'entreprise connu à la Banque Carrefour des Entreprises. Interdit dans les autres cas.

FORMAT:

CODE ANOMALIE SUR ACCUSE DE RECEPTION :

Intitulé anomalie	Code anomalie	Gravité
Interdit	00131-005	B
Invalide	00131-003	B

NUMERO DE ZONE : 00153	VERSION : 2010/3	DATE DE PUBLICATION : 26/08/2010

DÉNOMINATION DE L'ENTREPRISE UTILISATRICE
(Label XML : UsingEmployerName)

BLOC FONCTIONNEL : Entreprise utilisatrice
Code(s) : 90107
Label(s) xml : UsingEmployer

DESCRIPTION :
Nom et prénom de l'utilisateur lorsqu'il s'agit d'une personne physique. Dénomination de l'entreprise lorsqu'il s'agit d'une personne morale.

DOMAINE DE DEFINITION :

REFERENCE LEGALE :
TYPE : Alphanumérique
LONGUEUR : 96
PRESENCE : Obligatoire si la zone 00046 (Commission paritaire) = 322 et si le numéro d'entreprise utilisatrice (zone 00131) n'est pas présent. Interdit dans les autres cas.

FORMAT :
CODE ANOMALIE SUR ACCUSE DE RECEPTION :

Intitulé anomalie	Code anomalie	Gravité
Interdit	00153-005	B
Invalide	00153-003	B

NUMERO DE ZONE: 00011	VERSION: 2010/3	DATE DE PUBLICATION: 26/08/2010

NUMÉRO D'IMMATRICULATION ONSS
(Label XML : NOSSRegistrationNbr)

BLOC FONCTIONNEL: Identification Employeur
Code(s): 90256
Label(s) xml: EmployerId

DESCRIPTION: Chaque employeur, qu'il soit une personne physique, un groupement de personnes physiques ou une personne morale, qui occupe du personnel soumis à la loi du 27 juin 1969, doit être inscrit à l'ONSS. Il s'agit d'un numéro d'immatriculation à l'ONSS définitif.
Si la déclaration concerne un employeur immatriculé à l'ONSS alors le matricule ONSSAPL ne peut être transmis.
Si la zone 00014 « Numéro d'entreprise » est également présente, c'est le numéro d'immatriculation ONSS qui a priorité.

DOMAINE DE DEFINITION: Nombre entier et élément de [100006;199999934] pour les numéros définitifs.
Si le numéro unique d'entreprise est connu (zone 00014 différent de zéro), le numéro d' immatriculation ONSS peut être mis à la valeur zéro.

La valeur 0 n'est jamais permise lorsqu'il s'agit d'une déclaration Dimona.

REFERENCE LEGALE:

TYPE: Numérique

LONGUEUR: 9

PRESENCE: Obligatoire si l'employeur possède un numéro d'immatriculation ONSS définitif et si le « Numéro d'entreprise » (zone 00014) n'est pas présent.

FORMAT: 0 ou NNNNNNNCC
. NNNNNNN est le numéro
· CC est le numéro de contrôle.

CODE ANOMALIE SUR ACCUSE DE RECEPTION :

Intitulé anomalie	Code anomalie	Gravité
Invalide	00011-003	B
Interdit	00011-005	B
Incompatible avec le numéro d'identification de la période Dimona	00011-347	B
Non repris au répertoire	00011-235	B

NUMERO DE ZONE: 00014	VERSION: 2010/3	DATE DE PUBLICATION: 26/08/2010

NUMÉRO D'ENTREPRISE
(Label XML : CompanyID)

BLOC FONCTIONNEL: Identification Employeur

Code(s): 90256

Label(s) xml: EmployerId

DESCRIPTION: Numéro qui identifie de manière unique un employeur, qu'il s'agisse d'une personne physique, d'un groupement de personnes physiques ou d'une personne morale.

Dans le cas d'une déclaration pour un employeur ONSS, c'est le numéro d'identification ONSS (zone 00011) ou le numéro ONSS provisoire (zone 00948) qui a priorité sur le numéro d'entreprise.

DOMAINE DE DEFINITION:

Nombre de 10 chiffres dont :
les positions 1 à 8 correspondent à un numéro d'ordre, avec en première position un chiffre égal à zéro ou 1
les positions 9 et 10 correspondent à un nombre de contrôle.
Si le numéro d'entreprise n'est pas connu, la valeur à renseigner est zéro.
La valeur 0 n'est jamais permise lorsqu'il s'agit d'une déclaration Dimona.

REFERENCE LEGALE:

TYPE: Numérique

LONGUEUR: 10

PRESENCE: Obligatoire si il s'agit d'un employeur immatriculé à l'ONSSAPL ou s'il s'agit d'un employeur relevant de l'ONSS et que ni le « numéro d'immatriculation ONSS » (zone 00011) ni le « numéro ONSS provisoire » (zone 00948) ne sont présents..

FORMAT:

CODE ANOMALIE SUR ACCUSE DE RECEPTION :

Intitulé anomalie	Code anomalie	Gravité
Non présent	00014-001	B
Invalide	00014-003	B
Non repris au répertoire	00014-235	B
Incompatible avec le numéro d'identification de la période Dimona	00014-347	B
Incompatibilité avec le répertoire	00014-022	NP

NUMERO DE ZONE: 00109	VERSION: 2010/3	DATE DE PUBLICATION: 26/08/2010

NUMÉRO D'IMMATRICULATION ONSSAPL
(Label XML : NOSSLPARegistrationNbr)

BLOC FONCTIONNEL: Identification Employeur

Code(s): 90256

Label(s) xml: EmployerId

DESCRIPTION: Toute administration locale ou provinciale qui occupe du personnel doit être immatriculée à l'ONSSAPL. Si la déclaration concerne un employeur immatriculé à l'ONSSAPL, alors le matricule ONSS ne peut être transmis.
Cette zone n'est jamais utilisée lorsqu'il s'agit d'une déclaration Dimona.

DOMAINE DE DEFINITION: Nombre entier et élément de [00000197;99999926]. Si le numéro unique d'entreprise est connu (zone 00014 différente de zéro), le numéro d'immatriculation ONSSAPL peut être mis à la valeur zéro.

REFERENCE LEGALE:

TYPE: Numérique

LONGUEUR: 8

PRESENCE: Facultative

FORMAT: 0 ou NNNNNNCC
· NNNNNN est le numéro
· CC est le numéro de contrôle.

CODE ANOMALIE SUR ACCUSE DE RECEPTION :

Intitulé anomalie	Code anomalie	Gravité

NUMERO DE ZONE: 00948	VERSION: 2010/3	DATE DE PUBLICATION: 26/08/2010

NUMÉRO ONSS PROVISOIRE
(Label XML : ProvisionalNSSONbr)

BLOC FONCTIONNEL: Identification Employeur

Code(s): 90256

Label(s) xml: EmployerId

DESCRIPTION: Chaque employeur, qu'il soit une personne physique, un groupement de personnes physiques ou une personne morale, qui occupe du personnel soumis à la loi du 27 juin 1969, doit être inscrit à l'ONSS.
Il s'agit du numéro provisoire attribué par l'ONSS aux nouveaux employeurs.
Ce numéro provisoire ne pourra plus être utilisé dès que l'ONSS aura communiqué le numéro définitif.
Cette zone peut être utilisée uniquemment si l'employeur ne dispose pas d'un numéro ONSS définitif (zone 00011).
Si la zone 00014 « Numéro d'entreprise » est également présente, c'est le numéro ONSS provisoire qui a priorité.

DOMAINE DE DEFINITION: Nombre entier et élément de [5000000023;5900000070]

REFERENCE LEGALE:

TYPE: Numérique

LONGUEUR: 10

PRESENCE: Obligatoire si l'employeur possède un numéro ONSS provisoire et si le « Numéro d'entreprise » (zone 00014) n'est pas présent.

FORMAT: NNNNNNNNCC
-NNNNNNNN est le numéro
-CC le numéro de contrôle.

CODE ANOMALIE SUR ACCUSE DE RECEPTION :

Intitulé anomalie	Code anomalie	Gravité
Invalide	00948-003	B
Non repris au répertoire	00948-235	B
Incompatible avec le numéro d'identification de la période Dimona	00948-347	B

NUMERO DE ZONE : 00777	VERSION : 2010/3	DATE DE PUBLICATION : 26/08/2010

HEURE DE DÉBUT
(Label XML : StartingHour)

BLOC FONCTIONNEL : Déclaration Dimona IN; Déclaration Dimona de modification
Code(s): 90373; 90378
Label(s) xml: DimonaIn; DimonaUpdate

DESCRIPTION : Moment précis, exprimé en heures et minutes.

DOMAINE DE DEFINITION : Moment précis fixant le début de prestation de la période Dimona d'un travailleur occasionnel.
HH est un élément de [00 ;23]
MM est un élément de [00 ;59]

REFERENCE LEGALE :

TYPE : Numérique

LONGUEUR : 4

PRESENCE : Obligatoire si le formulaire concerne une déclaration Dimona IN pour un travailleur occasionnel (Type de travailleur = EXT ou STX). Facultative s'il s'agit d'une déclaration Dimona de modification et que la période concerne un travailleur occasionnel. Interdit dans les autres cas.

FORMAT : HHMM :
. HH sont les heures
. MM sont les minutes

CODE ANOMALIE SUR ACCUSE DE RECEPTION :

Intitulé anomalie	Code anomalie	Gravité
Non présent	00777-001	B
Invalide	00777-003	B
Interdit	00777-005	B

NUMERO DE ZONE: 00778	VERSION: 2010/3	DATE DE PUBLICATION: 26/08/2010

HEURE DE FIN
(Label XML : EndingHour)

BLOC FONCTIONNEL: Déclaration Dimona IN; Déclaration Dimona de modification
Code(s): 90373; 90378
Label(s) xml: DimonaIn; DimonaUpdate

DESCRIPTION: Moment précis, exprimé en heures et minutes.

DOMAINE DE DEFINITION: Moment précis fixant la fin de prestation de la période Dimona d'un travailleur occasionnel.
HH est un élément de [00 ;23]
MM est un élément de [00 ;59]

REFERENCE LEGALE:

TYPE: Numérique

LONGUEUR: 4

PRESENCE: Obligatoire si le formulaire concerne une déclaration Dimona IN pour un travailleur du secteur de l'Horeca (Commission paritaire= 302) dont l'employeur a opté pour le système Dimona-full OU pour un travailleur occasionnel (Type de travailleur = EXT ou STX) d'un autre secteur que l'Horeca (Commission paritaire = 144, 145, 322). Facultative s'il s'agit d'une déclaration Dimona de modification et que la période concerne un travailleur occasionnel. Interdit dans les autres cas.

FORMAT: HHMM :
. HH sont les heures
. MM sont les minutes

CODE ANOMALIE SUR ACCUSE DE RECEPTION :

Intitulé anomalie	Code anomalie	Gravité
Non présent	00778-001	B
Invalide	00778-003	B
Interdit	00778-005	B
Heure de fin antérieure à l'heure de début	00778-345	B

NUMERO DE ZONE: 00910	VERSION: 2010/3	DATE DE PUBLICATION: 26/08/2010

DATE DE DÉBUT
(Label XML : StartingDate)

BLOC FONCTIONNEL: Déclaration Dimona IN; Déclaration Dimona de modification

Code(s): 90373; 90378

Label(s) xml: DimonaIn; DimonaUpdate

DESCRIPTION:

Date de début de la période Dimona.

DOMAINE DE DEFINITION:

La date de début de la période Dimona doit être inférieure à l'année en cours + 10 ans et supérieure ou égale à 1920-01-01.

REFERENCE LEGALE:

TYPE: Alphanumérique

LONGUEUR: 10

PRESENCE: Obligatoire si le formulaire concerne une déclaration Dimona IN. Facultative s'il s'agit d'une déclaration Dimona de modification.

FORMAT: AAAA-MM-JJ
· AAAA est l'année
· MM est le mois
. JJ est le jour

CODE ANOMALIE SUR ACCUSE DE RECEPTION :

Intitulé anomalie	Code anomalie	Gravité
Non présent	00910-001	B
Invalide	00910-003	B
Interdit de postposer une date de début	00910-344	B

NUMERO DE ZONE: 00911	VERSION: 2010/3	DATE DE PUBLICATION: 26/08/2010

DATE DE FIN
(Label XML : EndingDate)

BLOC FONCTIONNEL: Déclaration Dimona IN; Déclaration Dimona OUT; Déclaration Dimona de modification
Code(s): 90373; 90377; 90378
Label(s) xml: DimonaIn; DimonaOut; DimonaUpdate

DESCRIPTION:
Date de fin de la période Dimona. Pour spécifier que la période Dimona que l'on veut modifier doit être ré-ouverte (sans date de fin), la valeur 9999-12-31 doit être utilisée.

DOMAINE DE DEFINITION:
La date de fin doit être inférieure à l'année en cours + 10 ans et supérieure ou égale à 1999-01-01. La valeur 9999-12-31 est autorisée uniquement dans une déclaration Dimona de modification.

REFERENCE LEGALE:

TYPE: Alphanumérique

LONGUEUR: 10

PRESENCE: Obligatoire si le formulaire concerne une déclaration Dimona OUT ou s'il concerne une déclaration Dimona IN d'un travailleur intérimaire (Commission paritaire = 322), d'un travailleur occasionnel (Type de travailleur = EXT ou STX) et qu'il ne s'agit pas d'une déclaration Horeca Light, d'un étudiant (Type de travailleur = STU) ou d'une personne en formation professionnelle (Type de travailleur = IVT). Interdit dans le cas d'une déclaration de modification concernant une période Horeca Forfait (système Dimona Light). Facultative dans les autres cas.

FORMAT: AAAA-MM-JJ
· AAAA est l'année
· MM est le mois
. JJ est le jour

CODE ANOMALIE SUR ACCUSE DE RECEPTION :

Intitulé anomalie	Code anomalie	Gravité
Non présent	00911-001	B
Invalide	00911-003	B
Interdit	00911-005	B
Date de fin antérieure à la date de début	00911-014	B

NUMERO DE ZONE: 00912	VERSION: 2010/3	DATE DE PUBLICATION: 26/08/2010

TYPE DE PRESTATION
(Label XML : ServiceType)

BLOC FONCTIONNEL: Déclaration Dimona IN
Code(s): 90373
Label(s) xml: DimonaIn

DESCRIPTION: Zone qui permet de spécifier le type de prestation.

DOMAINE DE DEFINITION: 1 = type court (prestation de 5 heures maximum)
2 = type long (prestation de 11 heures maximum ou service coupé)

REFERENCE LEGALE:
TYPE: Numérique
LONGUEUR: 1
PRESENCE: Obligatoire si le formulaire concerne un travailleur du secteur de l'Horeca (Commission paritaire = 302) dont l'employeur a opté pour le système Dimona-light. Interdit dans les autres cas.
FORMAT:
CODE ANOMALIE SUR ACCUSE DE RECEPTION :

Intitulé anomalie	Code anomalie	Gravité
Non présent	00912-001	B
Invalide	00912-003	B
Interdit	00912-005	B

NUMERO DE ZONE: 00046	VERSION: 2010/3	DATE DE PUBLICATION: 26/08/2010

NUMÉRO DE COMMISSION PARITAIRE
(Label XML : JointCommissionNbr)

BLOC FONCTIONNEL: Caractéristiques Dimona

Code(s): 90374

Label(s) xml: DimonaFeatures

DESCRIPTION: Numéro de commission paritaire dont relève le travailleur dans le cadre de l'occupation déclarée ou au moment du premier octroi d'indemnités complémentaires.

Numéro de commission paritaire dont relève le travailleur. Une liste officielle des commissions paritaires est publiée chaque année au moniteur belge. Seuls les numéros autorisés dans Dimona sont d'application.

DOMAINE DE DEFINITION:
- CCC : Les commissions paritaires ; suite de 3 chiffres, cadrée à gauche.
- CCC.CC : Les sous-commissions paritaires ; suite de 3 chiffres suivie d'un point et de 2 chiffres, cadrée à gauche.
- CCC.CC.CC : Les sous-sous-commissions paritaires ; suite de 3 chiffres suivie d'un point et de 2 chiffres puis d'un point et de 2 chiffres.
- Si le travailleur ne ressort d'aucune commission paritaire, sous-commision paritaire ou sous-sous-commission paritaire, la valeur à remplir est 999.

Dans ce message, les seules valeurs permises sont :
124 : Commission paritaire de la construction
140 : Commission paritaire du transport et de la logistique
322 : Commission paritaire pour le travail intérimaire et les entreprises agréées fournissant des travaux ou services de proximité
144 : Commission paritaire de l'agriculture
145 : Commission paritaire pour les entreprises horticoles
302 : Commission paritaire de l'industrie hôtelière
XXX : autres secteurs

Remarque : dans ce message, seuls les travailleurs intérimaires doivent être déclarés avec la Commission paritaire 322. Les travailleurs attachés à des entreprises agréées fournissant des travaux ou services de proximité doivent être déclarés sous la valeur XXX (autres secteurs).

REFERENCE LEGALE:

TYPE: Alphanumérique

LONGUEUR: 9

PRESENCE: Obligatoire si le formulaire concerne un employeur ONSS. Interdit dans les autres cas.

FORMAT: CCC ou CCC.CC ou CCC.CC.CC

CODE ANOMALIE SUR ACCUSE DE RECEPTION :

Intitulé anomalie	Code anomalie	Gravité
Non présent	00046-001	B
Invalide	00046-003	B
Interdit	00046-005	B

NUMERO DE ZONE: 00652	VERSION: 2010/3	DATE DE PUBLICATION: 26/08/2010

NUMÉRO DE SOUS-ENTITÉ
(Label XML : SubEntityNbr)

BLOC FONCTIONNEL: Caractéristiques Dimona
Code(s): 90374
Label(s) xml: DimonaFeatures

DESCRIPTION: Numéro attribué après accord de l'ONSS à une sous-entité d'un employeur du secteur public.

DOMAINE DE DEFINITION:
Doit appartenir à la liste des sous-entités valides pour l'employeur concerné.

REFERENCE LEGALE:

TYPE: Numérique

LONGUEUR: 10

PRESENCE: Obligatoire si l'employeur est concerné par le système des sous-entités. Interdit dans les autres cas.

FORMAT:

CODE ANOMALIE SUR ACCUSE DE RECEPTION :

Intitulé anomalie	Code anomalie	Gravité
Non présent	00652-001	B
Invalide	00652-003	B
Interdit	00652-005	B

NUMERO DE ZONE: 00655	VERSION: 2010/3	DATE DE PUBLICATION: 26/08/2010

TYPE DE TRAVAILLEUR
(Label XML : WorkerType)

BLOC FONCTIONNEL: Caractéristiques Dimona
Code(s): 90374
Label(s) xml: DimonaFeatures

DESCRIPTION: Cette zone permet de préciser le type du travailleur

"Domaine de définition" est modifié:

DOMAINE DE DEFINITION:
BCW (Build & Construction Worker): travailleur dans le secteur de la construction (sauf étudiant et IVT)
EXT (extra worker) : travailleur occasionnel
IVT (Individual vocational training) : formation professionnelle individuelle
RTA (Registred trainees or assimilated) : apprenti agréé ou assimilé
STU (Student): étudiant
STX (extra student): étudiant occupé comme travailleur occasionnel
TEA (Teacher): personnel enseignant (code E en DmfAPPL)
DWD (Dimona without DmfA): travailleur non soumis aux cotisations ONSS
OTH : autre
Seules les valeurs IVT, STU, TEA et OTH sont autorisées pour les déclarations concernant l'ONSSAPL. La valeur TEA n'est autorisée que pour les déclarations concernant l'ONSSAPL.

REFERENCE LEGALE:
TYPE: Alphanumérique
LONGUEUR: 3
PRESENCE: Indispensable
FORMAT:
CODE ANOMALIE SUR ACCUSE DE RECEPTION :

Intitulé anomalie	Code anomalie	Gravité
Non présent	00655-001	B
Invalide	00655-003	B
Type de travailleur autre qu'IVT interdit pour cet employeur	00655-350	B

NUMERO DE ZONE : 00663	VERSION : 2010/3	DATE DE PUBLICATION : 26/08/2010

NUMÉRO DE CARTE C3.2A DU MOIS DE DÉBUT DE PÉRIODE DIMONA
(Label XML : FirstMonthC32ANbr)

BLOC FONCTIONNEL : Cartes de contrôle pour la construction
Code(s) : 90375
Label(s) xml : ConstructionControlCards

DESCRIPTION : Numéro de la carte de contrôle C3.2A qui a été attribuée au travailleur pour le mois du début de sa période Dimona.

DOMAINE DE DEFINITION :

REFERENCE LEGALE :
TYPE : Numérique
LONGUEUR : 12
PRESENCE : Indispensable
FORMAT :
CODE ANOMALIE SUR ACCUSE DE RECEPTION :

Intitulé anomalie	Code anomalie	Gravité
Non présent	00663-001	B
Invalide	00663-003	B
Interdit	00663-005	B

NUMERO DE ZONE : 00664	VERSION : 2010/3	DATE DE PUBLICATION : 26/08/2010

NUMÉRO DE CARTE C3.2A DU MOIS SUIVANT LE DÉBUT DE LA PÉRIODE DIMONA
(Label XML : NextMonthC32ANbr)

BLOC FONCTIONNEL : Cartes de contrôle pour la construction

Code(s) : 90375

Label(s) xml : ConstructionControlCards

DESCRIPTION : Numéro de la carte de contrôle C3.2A qui a été attribuée au travailleur pour le mois suivant le mois du début de sa période Dimona.

DOMAINE DE DEFINITION :

REFERENCE LEGALE :

TYPE : Numérique

LONGUEUR : 12

PRESENCE : Indispensable

FORMAT :

CODE ANOMALIE SUR ACCUSE DE RECEPTION :

Intitulé anomalie	Code anomalie	Gravité
Non présent	00664-001	B
Invalide	00664-003	B
Interdit	00664-005	B
Même numéro de carte C3.2a que le mois précédent	00664-353	B

NUMERO DE ZONE : 00776	VERSION : 2010/3	DATE DE PUBLICATION : 26/08/2010

DÉNOMINATION
(Label XML : Denomination)

BLOC FONCTIONNEL : Lieu de travail de l'étudiant

Code(s) : 90376

Label(s) xml : StudentPlaceOfWork

DESCRIPTION :

Nom de l'entreprise ou de l'agence du lieu de travail de l'étudiant s'il ne travaille pas au siège social.

DOMAINE DE DEFINITION :

REFERENCE LEGALE :

TYPE : Alphanumérique

LONGUEUR : 96

PRESENCE : Obligatoire si le type de travailleur est « STU » et si le lieu de travail de l'étudiant n'est pas le siège social de l'entreprise.

FORMAT :

CODE ANOMALIE SUR ACCUSE DE RECEPTION :

Intitulé anomalie	Code anomalie	Gravité
Invalide	00776-003	B
Interdit	00776-005	B

NUMERO DE ZONE: 00913	VERSION: 2010/3	DATE DE PUBLICATION: 26/08/2010

NUMÉRO D'IDENTIFICATION DE LA PÉRIODE DIMONA
(Label XML : DimonaPeriodId)

BLOC FONCTIONNEL: Déclaration Dimona OUT; Déclaration Dimona de modification; Déclaration Dimona d'annulation
Code(s): 90377; 90378; 90379
Label(s) xml: DimonaOut; DimonaUpdate; DimonaCancel

DESCRIPTION: Numéro qui identifie de manière unique une période Dimona. Ce numéro est attribué automatiquement à la déclaration Dimona IN qui génère cette période.

DOMAINE DE DEFINITION: Nombre en 12 positions (les deux dernières positions correspondant à un nombre de contrôle).

REFERENCE LEGALE:
TYPE: Numérique
LONGUEUR: 12
PRESENCE: Indispensable
FORMAT:

"Code anomalie sur accusé de réception" est modifié:

CODE ANOMALIE SUR ACCUSE DE RECEPTION :

Intitulé anomalie	Code anomalie	Gravité
Non présent	00913-001	B
Invalide	00913-003	B
Numéro d'identification de période Dimona inconnu	00913-354	B
Période Dimona déjà annulée	00913-355	B
Période Dimona déjà clôturée	00913-356	B
Interdit de faire une déclaration de modification pour clôturer une période Dimona	00913-359	B
Période Dimona avec anomalie bloquante	00913-357	B
Interdit de faire des déclarations Dimona sur une période verrouillée	00913-362	B
Interdit de supprimer la date de fin pour cette période	00913-368	B

DIMONA - Annexe numéro 5: Liste des codes pays

Version: 2010/3

Date de publication:

26/08/2010

Contenu de l'annexe:

AN2008-2-FR5.pdf

AN2008-2-FR5.doc

AN2008-2-FR5.xls

AN2008-2-FR5.txt

AN2008-2-FR5.xml

Information intermédiaire:

Pays	Code Pays INS	ISO Code	Date de début de validité	Date de fin de validité
Abu Dhabi	269		01/01/1900	08/12/1971
Afars et Issas	380		01/01/1900	27/06/1977
Afghanistan	251	AF	01/01/1900	31/12/9999
Afrique du Sud (Rép. d')	325	ZA	01/01/1900	31/12/9999
Albanie	101	AL	01/01/1900	31/12/9999
Algérie	351	DZ	01/01/1900	31/12/9999
Allemagne	134		01/01/1900	31/12/1992
Allemagne	173		01/01/1900	23/05/1949
Allemagne (Rép. dém.)	104		01/01/1900	31/12/1992
Allemagne (Rép. dém.)	170		01/01/1900	03/10/1990
Allemagne (Rép. féd.)	103	DE	01/01/1900	31/12/9999
Andorre	102	AD	01/01/1900	31/12/9999
Angola	341	AO	01/01/1900	31/12/9999
Angola	381	AO	01/01/1900	31/12/9999
Anguilla (R.U.)	490	AI	01/01/1900	31/12/9999
Antigua	403		31/10/1981	31/12/9999
Antigua (R.U.)	491	AG	01/01/1900	31/10/1981
Antilles américaines	483		01/01/1900	31/12/9999
Antilles britanniques	424		01/01/1900	31/12/9999
Antilles françaises	481		01/01/1900	31/12/9999
Antilles néerlandaises	482	AN	01/01/1900	31/12/9999
Apatride	900		01/01/1900	31/12/9999
Arabie Saoudite	252	SA	01/01/1900	31/12/9999
Archipel des Carolines	680		01/01/1900	03/11/1986
Archipel des Comores	343	KM	06/07/1975	31/12/9999
Archipel des Comores	386	KM	01/01/1900	06/07/1975
Argentine	511	AR	01/01/1900	31/12/9999
Arménie (Rép.)	249	AM	31/12/1991	31/12/9999
Australie	611	AU	01/01/1900	31/12/9999
Autriche	105	AT	01/01/1900	31/12/9999
Azerbaïdjan (Rép.)	250	AZ	31/12/1991	31/12/9999
Bahamas	425	BS	10/07/1973	31/12/9999
Bahamas	484	BS	01/01/1900	10/07/1973
Bahrein	268	BH	01/01/1900	31/12/9999
Bangladesh	237	BD	01/01/1900	31/12/9999
Barbade	423	BB	01/01/1900	31/12/9999
Belgique	150	BE	01/01/1900	31/12/9999
Belize	430	BZ	21/09/1981	31/12/9999
Belize (R.U.)	489		01/01/1900	21/09/1981
Bénin (Rép. pop. du)	310	BJ	01/01/1900	31/12/9999
Bermudes	485	BM	01/01/1900	31/12/9999
Bhoutan	223	BT	01/01/1900	31/12/9999
Biélorussie (Rép.)	142	BY	31/12/1991	31/12/9999
Bolivie	512	BO	01/01/1900	31/12/9999
Bophutatswana	397		01/01/1900	31/12/9999
Bosnie-Herzégovine (Rép. de)	149	BA	10/04/1992	31/12/9999
Botswana	302	BW	01/01/1900	31/12/9999
Brésil	513	BR	01/01/1900	31/12/9999
Brunei	224	BN	01/01/1900	31/12/9999
Bulgarie	106	BG	01/01/1900	31/12/9999
Burkina Faso	308	BF	30/11/1984	31/12/9999
Burundi	303	BI	01/07/1962	31/12/9999
Cabinda	382		01/01/1900	31/12/9999
Caïmanes (R.U.)	492	KY	01/01/1900	31/12/9999
Cambodge	211	KH	01/01/1900	31/12/1992
Cameroun	304	CM	01/01/1900	31/12/9999
Canada	401	CA	01/01/1900	31/12/9999
Cap Vert Iles du	339	CV	05/07/1975	31/12/9999
Chili	514	CL	01/01/1900	31/12/9999
Chine-Taïwan (Rép. de)	204	TW	01/01/1900	31/12/9999
Chine (Rép. pop.)	218	CN	01/01/1900	31/12/9999
Chypre	107	CY	01/01/1900	31/12/9999
Colombie	515	CO	01/01/1900	31/12/9999
Congo belge	359		01/01/1900	30/06/1960
Congo (Rép. dém.)	306	CD	01/01/1900	31/12/9999
Congo (Rép. du)	362		01/07/1960	30/11/1971

Pays	Code Pays INS	ISO Code	Date de début de validité	Date de fin de validité
Congo (Rép. pop. du)	307	CG	01/01/1900	31/12/9999
Cook	605	CK	04/08/1965	31/12/9999
Cook (N-Z.)	687	CK	01/01/1900	04/08/1965
Corée du Nord (Rép. de)	219	KP	01/01/1900	31/12/9999
Corée du Sud (Rép. de)	206	KR	01/01/1900	31/12/9999
Costa Rica	411	CR	01/01/1900	31/12/9999
Côte d'Ivoire	309	CI	01/01/1900	31/12/9999
Croatie (Rép. de)	146	HR	15/01/1992	31/12/9999
Cuba	412	CU	01/01/1900	31/12/9999
d'origine afghane	822		01/01/1900	31/12/9999
d'origine albanaise	751		01/01/1900	31/12/9999
d'origine algérienne	813		01/01/1900	31/12/9999
d'origine allemande	752		01/01/1900	31/12/9999
d'origine angolaise	795		01/01/1900	31/12/9999
d'origine argentine	748		01/01/1900	31/12/9999
d'origine arménienne	781		01/01/1900	31/12/9999
d'origine autrichienne	753		01/01/1900	31/12/9999
d'origine azerbaïdjanaise	855		01/01/1900	31/12/9999
d'origine bahreïnie	868		01/01/1900	31/12/9999
d'origine bangladeshienne	837		01/01/1900	31/12/9999
d'origine béninoise	840		01/01/1900	31/12/9999
d'origine bhoutanaise	864		01/01/1900	31/12/9999
d'origine biélorusse	863		01/01/1900	31/12/9999
d'origine birmane	826		01/01/1900	31/12/9999
d'origine bolivienne	804		01/01/1900	31/12/9999
d'origine bosniaque	853		01/01/1900	31/12/9999
d'origine brésilienne	797		01/01/1900	31/12/9999
d'origine bulgare	754		01/01/1900	31/12/9999
d'origine burundaise	791		01/01/1900	31/12/9999
d'origine cambodgienne	750		01/01/1900	31/12/9999
d'origine camerounaise	838		01/01/1900	31/12/9999
d'origine capverdienne	830		01/01/1900	31/12/9999
d'origine centrafricaine	862		01/01/1900	31/12/9999
d'origine chilienne	749		01/01/1900	31/12/9999
d'origine chinoise	782		01/01/1900	31/12/9999
d'origine colombienne	816		01/01/1900	31/12/9999
d'origine congolaise	859		01/01/1900	31/12/9999
d'origine congolaise Brazzaville	780		01/01/1900	31/12/9999
d'origine coréenne	808		01/01/1900	31/12/9999
d'origine croate	755		01/01/1900	31/12/9999
d'origine cubaine	783		01/01/1900	31/12/9999
d'origine d'afrique du Sud	818		01/01/1900	31/12/9999
d'origine de Côte d'Ivoire	851		01/01/1900	31/12/9999
d'origine djiboutienne	871		01/01/1900	31/12/9999
d'origine dominicaine	747		01/01/1900	31/12/9999
d'origine du Burkina Faso	846		01/01/1900	31/12/9999
d'origine du Sierra Leone	844		01/01/1900	31/12/9999
d'origine égyptienne	784		01/01/1900	31/12/9999
d'origine équatorienne	836		01/01/1900	31/12/9999
d'origine érythréenne	873		01/01/1900	31/12/9999
d'origine espagnole	757		01/01/1900	31/12/9999
d'origine estonienne	758		01/01/1900	31/12/9999
d'origine éthiopienne	800		01/01/1900	31/12/9999
d'origine finlandaise	759		01/01/1900	31/12/9999
d'origine française	809		01/01/1900	31/12/9999
d'origine Gabonaise	845		01/01/1900	31/12/9999
d'origine géorgienne	760		01/01/1900	31/12/9999
d'origine ghanéenne	815		01/01/1900	31/12/9999
d'origine grecque	761		01/01/1900	31/12/9999
d'origine guatémaltèque	829		01/01/1900	31/12/9999
d'origine guinéenne	802		01/01/1900	31/12/9999
d'origine guyanaise	805		01/01/1900	31/12/9999
d'origine haïtienne	793		01/01/1900	31/12/9999
d'origine hongroise	762		01/01/1900	31/12/9999
d'origine indienne	832		01/01/1900	31/12/9999
d'origine indonésienne	801		01/01/1900	31/12/9999

Pays	Code Pays INS	ISO Code	Date de début de validité	Date de fin de validité
d'origine irakienne	785		01/01/1900	31/12/9999
d'origine iranienne	819		01/01/1900	31/12/9999
d'origine israëlienne	814		01/01/1900	31/12/9999
d'origine italienne	763		01/01/1900	31/12/9999
d'origine jordanienne	798		01/01/1900	31/12/9999
d'origine kazakh	866		01/01/1900	31/12/9999
d'origine kenyane	857		01/01/1900	31/12/9999
d'origine khmer	806		01/01/1900	31/12/9999
d'origine kirghize	872		01/01/1900	31/12/9999
d'origine koweïtienne	867		01/01/1900	31/12/9999
d'origine laotienne	803		01/01/1900	31/12/9999
d'origine lettonienne	764		01/01/1900	31/12/9999
d'origine libanaise	786		01/01/1900	31/12/9999
d'origine libérienne	849		01/01/1900	31/12/9999
d'origine libyenne	831		01/01/1900	31/12/9999
d'origine lithuanienne	765		01/01/1900	31/12/9999
d'origine macédonienne	792		01/01/1900	31/12/9999
d'origine malagassy	827		01/01/1900	31/12/9999
d'origine Malaisienne	833		01/01/1900	31/12/9999
d'origine Malienne	861		01/01/1900	31/12/9999
d'origine marocaine	796		01/01/1900	31/12/9999
d'origine mauritanienne	848		01/01/1900	31/12/9999
d'origine Moldave	858		01/01/1900	31/12/9999
d'origine mozambique	825		01/01/1900	31/12/9999
d'origine namibienne	828		01/01/1900	31/12/9999
d'origine Népalaise	850		01/01/1900	31/12/9999
d'origine nicaraguayenne	843		01/01/1900	31/12/9999
d'origine nigériane	794		01/01/1900	31/12/9999
d'origine nigérienne	852		01/01/1900	31/12/9999
d'origine ougandaise	776		01/01/1900	31/12/9999
d'origine ouzbeks	854		01/01/1900	31/12/9999
d'origine pakistanaise	777		01/01/1900	31/12/9999
d'origine palestinienne	787		01/01/1900	31/12/9999
d'origine panaméenne	841		01/01/1900	31/12/9999
d'origine paraguayenne	811		01/01/1900	31/12/9999
d'origine péruvienne	810		01/01/1900	31/12/9999
d'origine philippines	835		01/01/1900	31/12/9999
d'origine polonaise	766		01/01/1900	31/12/9999
d'origine portugaise	767		01/01/1900	31/12/9999
d'origine roumaine	768		01/01/1900	31/12/9999
d'origine russe	769		01/01/1900	31/12/9999
d'origine rwandaise	775		01/01/1900	31/12/9999
d'origine salvadorienne	820		01/01/1900	31/12/9999
d'origine saoudienne	817		01/01/1900	31/12/9999
d'origine sénégalaise	856		01/01/1900	31/12/9999
d'origine serbe	770		31/12/1992	31/12/9999
d'origine Slovène	860		01/01/1900	31/12/9999
d'origine somalienne	821		01/01/1900	31/12/9999
d'origine soudanaise	824		01/01/1900	31/12/9999
d'origine srilankaise	839		01/01/1900	31/12/9999
d'origine syrienne	788		01/01/1900	31/12/9999
d'origine tanzanienne	812		01/01/1900	31/12/9999
d'origine tchadienne	823		01/01/1900	31/12/9999
d'origine tchèque	771		01/01/1900	31/12/9999
d'origine thaïlandaise	834		01/01/1900	31/12/9999
d'origine tibétaine	842		01/01/1900	31/12/9999
d'origine togolaise	847		01/01/1900	31/12/9999
d'origine tunisienne	745		01/01/1900	31/12/9999
d'origine turque	789		01/01/1900	31/12/9999
d'origine ukrainienne	772		01/01/1900	31/12/9999
d'origine uruguayenne	746		01/01/1900	31/12/9999
d'origine U.R.S.S.	773		01/01/1900	27/12/1991
d'origine vietnamienne	778		01/01/1900	31/12/9999
d'origine ville libre de Dantzig	756		01/01/1900	31/12/1992
d'origine yéménite	790		01/01/1900	31/12/9999
d'origine yougoslave	774		01/01/1900	24/05/1995

Pays	Code Pays INS	ISO Code	Date de début de validité	Date de fin de validité
d'origine zaïroise	779		01/01/1900	31/12/9999
Danemark	108	DK	01/01/1900	31/12/9999
Dominicaine (Rép.)	420	DO	01/01/1900	31/12/9999
Dominique (République)	427	DM	01/01/1900	31/12/9999
El Salvador	421	SV	01/01/1900	31/12/9999
Emirats arabes unis	260	AE	01/01/1900	31/12/9999
En mer	995		01/01/1900	31/12/9999
Equateur	516	EC	01/01/1900	31/12/9999
Erythrée	349	ER	24/05/1993	31/12/9999
Espagne	109	ES	01/01/1900	31/12/9999
Estonie	136	EE	01/01/1900	31/12/9999
Etats-Unis d'Amérique	402	US	01/01/1900	31/12/9999
Ethiopie	311	ET	01/01/1900	31/12/9999
Fernando Poo	392		01/01/1900	15/12/1963
Fidji	617	FJ	01/01/1900	31/12/9999
Finlande	110	FI	01/01/1900	31/12/9999
France	111	FR	01/01/1900	31/12/9999
Gabon	312	GA	01/01/1900	31/12/9999
Gambie	313	GM	01/01/1900	31/12/9999
Géorgie (Rép.)	253	GE	23/03/1992	31/12/9999
Ghana	314	GH	01/01/1900	31/12/9999
Gibraltar	180	GI	01/01/1900	31/12/9999
Grande-Bretagne	112	GB	01/01/1900	31/12/9999
Grèce	114	GR	01/01/1900	31/12/9999
Grenade	426	GD	01/01/1900	31/12/9999
Guam	681	GU	01/01/1900	31/12/9999
Guatémala	413	GT	01/01/1900	31/12/9999
Guinée	315	GN	01/01/1900	31/12/9999
Guinée-Bissau	338	GW	10/09/1974	31/12/9999
Guinée équatoriale	337	GQ	01/01/1900	31/12/9999
Guinée portugaise	391		01/01/1900	10/09/1974
Guyane	521	GY	01/01/1900	31/12/9999
Guyane Française	581	GF	01/01/1900	31/12/9999
Guyane hollandaise	583		01/01/1900	25/11/1975
Haïti	419	HT	01/01/1900	31/12/9999
Haute-Volta	316		01/01/1900	29/11/1984
Hawaï	682		01/01/1900	31/12/9999
Honduras	414	HN	01/01/1900	31/12/9999
Honduras britannique	582		01/01/1900	21/09/1981
Hong-Kong	234	HK	01/01/1900	31/12/9999
Hong Kong (R.U.)	280		01/01/1900	31/12/9999
Hongrie (République)	138		23/10/1989	31/12/1992
Hongrie (Rép.)	115	HU	01/01/1900	31/12/9999
Ile de Dominica	480		01/01/1900	31/12/9999
Ile de Santhomé	393		01/01/1900	31/12/9999
Iles Canaries (E.)	398		01/01/1900	31/12/9999
Iles du Cap Vert	385	CV	01/01/1900	05/07/1975
Iles Falkland	580	FK	01/01/1900	31/12/9999
Iles Marshall (République des)	**603**	**MH**	**21/10/1986**	**31/12/9999**
Iles Salomon	623	SB	01/01/1900	31/12/9999
Iles Turks et Caicos	488	TC	01/01/1900	31/12/9999
Iles Vierges	486		01/01/1900	31/12/9999
Iles vierges des Etats-Unis	486		01/01/1900	31/12/2007
Inconnu	999		01/01/1900	31/12/9999
Inde	207	IN	01/01/1900	31/12/9999
Indéterminé	711		01/01/1900	31/12/9999
Indonésie	208	ID	01/01/1900	31/12/9999
Irak	254	IQ	01/01/1900	31/12/9999
Iran	255	IR	01/01/1900	31/12/9999
Irlande Eire	116	IE	01/01/1900	31/12/9999
Islande	117	IS	01/01/1900	31/12/9999
Israël	256	IL	01/01/1900	31/12/9999
Italie	128	IT	01/01/1900	31/12/9999
Jamaïque	415	JM	01/01/1900	31/12/9999
Japon	209	JP	01/01/1900	31/12/9999
Jordanie	257	JO	01/01/1900	31/12/9999

Pays	Code Pays INS	ISO Code	Date de début de validité	Date de fin de validité
Kazakhstan (Rép.)	225	KZ	31/12/1991	31/12/9999
Kenya	336	KE	01/01/1900	31/12/9999
Kirghizie (Rep.)	226	KG	20/01/1992	31/12/9999
Kiribati	622	KI	17/07/1979	31/12/9999
Kitts and Nevis (R.U.)	494		01/01/1900	19/09/1983
Kosovo	**153**		**24/02/2008**	**31/12/9999**
Koweit Principauté de	264	KW	01/01/1900	31/12/9999
La Guadeloupe (F.)	496	GP	01/01/1900	31/12/9999
La Martinique (F.)	497	MQ	01/01/1900	31/12/9999
Laos	210	LA	01/01/1900	31/12/9999
Le Groenland (D.K.)	498	GL	01/01/1900	31/12/9999
Lesotho	301	LS	01/01/1900	31/12/9999
Lettonie	135	LV	01/01/1900	31/12/9999
Liban	258	LB	01/01/1900	31/12/9999
Libéria	318	LR	01/01/1900	31/12/9999
Libye	353	LY	01/01/1900	31/12/9999
Liechtenstein	118	LI	01/01/1900	31/12/9999
Lituanie	137	LT	01/01/1900	31/12/9999
Luxembourg (Grand-Duché)	113	LU	01/01/1900	31/12/9999
Macao	281	MO	01/01/1900	31/12/9999
Macédoine (Ex-Rép. yougoslave de)	148	MK	09/04/1993	31/12/9999
Madère (P.)	399		01/01/1900	31/12/9999
Malaisie	212	MY	01/01/1900	31/12/9999
Malawi	358	MW	01/01/1900	31/12/9999
Maldives	222	MV	01/01/1900	31/12/9999
Mali	319	ML	01/01/1900	31/12/9999
Malte	119	MT	01/01/1900	31/12/9999
Maroc	354	MA	01/01/1900	31/12/9999
Maurice Ile	317	MU	01/01/1900	31/12/9999
Mauritanie Rép. Islamique de	355	MR	01/01/1900	31/12/9999
Mexique	416	MX	01/01/1900	31/12/9999
Micronesia	602	FM	03/11/1986	31/12/9999
Moldavie (Rép.)	144	MD	31/12/1991	31/12/9999
Monaco (Principauté)	120	MC	01/01/1900	31/12/9999
Mongolie (Rép. pop. de)	221	MN	01/01/1900	31/12/9999
Monténégro	151	ME	23/06/2006	31/12/9999
Montserrat (R.U.)	493	MS	01/01/1900	31/12/9999
Mozambique	340	MZ	25/06/1975	31/12/9999
Mozambique	383	MZ	01/01/1900	25/06/1975
Myanmar (Union de)	201	MM	01/01/1900	31/12/9999
Namibie	384	NA	01/01/1900	31/12/9999
Nauru	615	NR	01/01/1900	31/12/9999
Népal	213	NP	01/01/1900	31/12/9999
Ngwane (Royaume du Swaziland)	331	SZ	01/01/1900	31/12/9999
Nicaragua	417	NI	01/01/1900	31/12/9999
Niger	321	NE	01/01/1900	31/12/9999
Nigéria (Rép. Féder.)	322	NG	01/01/1900	31/12/9999
Niue	604	NU	19/10/1974	31/12/9999
Niue-ile (N-Z.)	685	NU	01/01/1900	19/10/1974
Norvège	121	NO	01/01/1900	31/12/9999
Nouvelle-Calédonie	683	NC	01/01/1900	31/12/9999
Nouvelle-Zélande	613	NZ	01/01/1900	31/12/9999
Nouvelles-Hébrides	618		01/01/1900	30/07/1980
ONU indéterminé	741		01/01/1900	31/12/9999
originaire de Guinée-Bissau	869		01/01/1900	31/12/9999
originaire de Myanmar	870		01/01/1900	31/12/9999
originaire des Emirats Arabes Unis	865		01/01/1900	31/12/9999
OTAN	721		01/01/1900	31/12/9999
Ouganda	323	UG	01/01/1900	31/12/9999
Ouzbékistan (Rép.)	227	UZ	31/12/1991	31/12/9999
Pacifique Iles du	620		01/01/1900	31/12/9999
Pakistan	259	PK	01/01/1900	31/12/9999

Pays	Code Pays INS	ISO Code	Date de début de validité	Date de fin de validité
Palau	679	PW	01/09/1994	31/12/9999
Palestine	271	PS	04/01/2001	31/12/9999
Palestine	283		01/01/1900	03/01/2001
Panama	418	PA	01/01/1900	31/12/9999
Papouasie-Nouvelle-Guinée	619	PG	01/01/1900	31/12/9999
Paraguay	517	PY	01/01/1900	31/12/9999
pas encore définitivement établie	901		01/01/1900	31/12/9999
Pays-Bas	129	NL	01/01/1900	31/12/9999
Pérou	518	PE	01/01/1900	31/12/9999
Philippines	214	PH	01/01/1900	31/12/9999
Pitcairn (terr. dép. du R.U.)	692	PN	01/01/1900	31/12/9999
Pologne (République)	139		29/12/1989	31/12/1992
Pologne (Rép.)	122	PL	01/01/1900	31/12/9999
Polynésie	684	PF	01/01/1900	31/12/9999
Porto-Rico (Ile de)	487	PR	01/01/1900	31/12/9999
Portugal	123	PT	01/01/1900	31/12/9999
Qatar	267	QA	01/01/1900	31/12/9999
Rayé pour l'étranger	992		01/01/1900	31/12/9999
Réfugié	700		01/01/1900	31/12/9999
Réfugié ONU	730		01/01/1900	31/12/9999
République Centrafricaine	305	CF	01/01/1900	31/12/9999
République de Djibouti	345	DJ	27/06/1977	31/12/9999
République de Sainte Lucie	428	LC	01/01/1900	31/12/9999
République Slovaque	141	SK	01/01/1993	31/12/9999
République socialiste du Vietnam	220	VN	01/01/1900	31/12/9999
République Tchèque	140	CZ	01/01/1993	31/12/9999
Rép. Arabe d'Egypte	352	EG	01/01/1900	31/12/9999
Rép. démocrat. de Madagascar	324	MG	01/01/1900	31/12/9999
Rép. Khmer du Cambodge	202		01/01/1900	01/01/2000
Réunion	387	RE	01/01/1900	31/12/9999
Rhodésie	326		01/01/1900	18/04/1980
Roumanie	124	RO	01/01/1900	31/12/9999
Ruanda	360		01/01/1900	01/07/1962
Russie (Fédération de)	145	RU	27/12/1991	31/12/9999
Rwanda (Rép.)	327	RW	01/07/1962	31/12/9999
Sahara	388	EH	01/01/1900	31/12/9999
Saint-Marin	125	SM	01/01/1900	31/12/9999
Saint-Pierre et Miquelon (F.)	495	PM	01/01/1900	31/12/9999
Saint-Siège	133	VA	01/01/1900	31/12/9999
Saint-Vincent	429	VC	01/01/1900	31/12/9999
Sainte-Hélène (Ile)	389	SH	01/01/1900	31/12/9999
Samoa américaines	690	AS	01/01/1900	31/12/9999
Samoa occidentales	614	WS	01/01/1900	01/01/1962
Sao Tomé et Principe (Rép. dém. de)	346	ST	01/01/1900	31/12/9999
Sénégal	320	SN	01/01/1900	31/12/9999
Sénégambie	348		01/01/1900	31/12/9999
Serbie	152	RS	23/06/2006	31/12/9999
Seychelles (Iles)	342	SC	29/06/1976	31/12/9999
Seychelles (Iles)	390	SC	01/01/1900	29/06/1976
SHAPE	720		01/01/1900	31/12/9999
Sierra Leone	328	SL	01/01/1900	31/12/9999
Singapour	205	SG	01/01/1900	31/12/9999
Slovénie (Rép. de)	147	SI	15/01/1992	31/12/9999
Somalie (Rép.)	329	SO	01/01/1900	31/12/9999
Soudan	356	SD	01/01/1900	31/12/9999
Sri Lanka	203	LK	01/01/1900	31/12/9999
St. Kitts et Nevis	431	KN	19/09/1983	31/12/9999
Suède	126	SE	01/01/1900	31/12/9999
Suisse	127	CH	01/01/1900	31/12/9999
Sultanat d'Oman	266	OM	01/01/1900	31/12/9999
Surinam	522	SR	25/11/1975	31/12/9999
Swaziland	347	SZ	01/01/1900	31/12/9999

Pays	Code Pays INS	ISO Code	Date de début de validité	Date de fin de validité
Swaziland	395	SZ	01/01/1900	31/12/9999
Syrie Rép. Arabe Syrienne	261	SY	01/01/1900	31/12/9999
Tadjikistan (Rép.)	228	TJ	10/01/1992	31/12/9999
Tahiti	688		01/01/1900	31/12/9999
Tanzanie (Rép. Unie de)	332	TZ	01/01/1900	31/12/9999
Tchad	333	TD	01/01/1900	31/12/9999
Tchécoslovaquie	130		01/01/1900	31/12/1992
Tchécoslovaquie	171		01/01/1900	31/12/1992
Territ sous tutelle américaine	691		01/01/1900	31/08/1994
Territ. dép. de l'Australie	693		01/01/1900	31/12/9999
Territ. dép. de la Nelle Zélande	694		01/01/1900	31/12/9999
Thaïlande	235	TH	01/01/1900	31/12/9999
Timor	282		01/01/1900	31/12/9999
Timor-Leste (République démocratique)	215		01/01/1900	31/12/9999
Togo	334	TG	01/01/1900	31/12/9999
Tokelau (N-Z.)	686	TK	01/01/1900	31/12/9999
Tonga	616	TO	01/01/1900	31/12/9999
Transkei	396		01/01/1900	31/12/9999
Trinidad et Tobago	422	TT	01/01/1900	31/12/9999
Tunisie	357	TN	01/01/1900	31/12/9999
Turkménistan (Rép.)	229	TM	31/12/1991	31/12/9999
Turquie	262	TR	01/01/1900	31/12/9999
Tuvalu	621	TV	01/01/1900	31/12/9999
Ukraine (Rép.)	143	UA	31/12/1991	31/12/9999
Union d. Rép. Soc. Soviét	172		01/01/1900	27/12/1991
Union d. Rép. Soc. Soviét.	131		01/01/1900	31/12/1992
Uruguay	519	UY	01/01/1900	31/12/9999
Urundi	361		01/01/1900	01/07/1962
Vanuatu	624	VU	30/07/1980	31/12/9999
Vénézuéla	520	VE	01/01/1900	31/12/9999
Vietnam du Sud	217		01/01/1900	31/12/1992
Vietnam du Sud	279		01/01/1900	02/07/1976
Wallis et Futuna (F.)	689	WF	01/01/1900	31/12/9999
Yemen (Rép. arabe)	263		01/01/1900	21/05/1990
Yemen (Rép. démocrat. popul.)	265		01/01/1900	21/05/1990
Yemen (Rép. du)	270	YE	22/05/1990	31/12/9999
Yougoslavie	169	YU	01/01/1900	24/05/1995
Yougoslavie (Serbie-Monténégro)	132	CS	24/05/1995	23/06/2006
Zaïre (République du)	364		01/12/1971	16/05/1997
Zambie	335	ZM	01/01/1900	31/12/9999
Zimbabwe	344	ZW	18/04/1980	31/12/9999

DIMONA - Annexe numéro 11: Identification du formulaire

Version: 2010/3

Date de publication:

26/08/2010

Contenu de l'annexe:

AN2010-1-FR11.pdf AN2010-1-FR11.doc AN2010-1-FR11.xls AN2010-1-FR11.txt AN2010-1-FR11.xml

Information intermédiaire:

Code	Libellé	Date de début de validité	Date de fin de validité
AADD501	Demande enrichie d'une déclaration	01/01/1900	01/01/9999
ACRF001	Accusé de réception	01/01/1900	01/01/9999
AOAT001	Accidents de Travail scénario 1 - déclaration d'un accident de travail	01/01/1900	01/01/9999
AOAT002	Accidents de Travail scénario 2 - rapport mensuel	01/01/1900	01/01/9999
AOAT003	Accidents de Travail scénario 3 - déclaration d'une reprise de travail	01/01/1900	01/01/9999
BEWARE	Notification reprenant les informations comptables relatives aux modifications de la déclaration multifonctionnelle d'un employeur immatriculé à l'ONSS et, le cas échéant, les données relatives à l'avis rectificatif de cotisations qui en a résulté.	01/01/1900	01/01/9999
BZMP001	Maladies professionnelles scénario 1 - demande mandatée - écartement d'une travailleuse enceinte - secteur privé	01/01/1900	01/01/9999
DIMONA	**Déclaration immédiate à l'emploi**	**01/01/1900**	**01/01/9999**
DMFA	Déclaration multifonctionnelle trimestrielle concernant un employeur immatriculé à l'ONSS	01/01/1900	01/01/9999
DMFADB	Réponse à une demande de consultation de la dernière situation d'une déclaration multifonctionnelle	01/01/1900	01/01/9999
DMFANOT	Notification de modification relative à une déclaration multifonctionnelle	01/01/1900	01/01/9999
DMFAPID	Données d'identification dans la DB DmfA d'une déclaration DmfA originale	01/01/1900	01/01/9999
DMFAPPL	Déclaration multifonctionnelle trimestrielle concernant un employeur immatriculé à l'ONSSAPL	01/01/1900	01/01/9999
DMFAREQ	Demande de consultation de la dernière situation d'une déclaration multifonctionnelle	01/01/1900	01/01/9999
DMFAUPD	Déclaration de modification relative à une déclaration multifonctionnelle concernant un employeur immatriculé à l'ONSS	01/01/1900	01/01/9999
IDFLUX	Informations d'identification à destination de l'employeur	01/01/1900	01/01/9999
NOTI001	Notification en réponse à une déclaration	01/01/1900	01/01/9999
PPLCAL	Notification de calcul DMFAPPL	01/01/1900	01/01/9999
PPLUPD	Déclaration de modification relative à une déclaration multifonctionnelle concernant un employeur immatriculé à l'ONSSAPL	01/01/1900	01/01/9999
RORE001	Règles de routage - communication des secrétariats sociaux et Full Service Center à la sécurité sociale, concernant la gestion des destinataires (et canaux) de messages.	01/01/1900	01/01/9999
TWCT001	Communication de chômage temporaire par l'employeur	01/01/1900	01/01/9999

Code	Libellé	Date de début de validité	Date de fin de validité
UWDUC	Déclaration unique de chantier	01/01/1900	01/01/9999
UWDUCUP	Déclaration de modification relative à une déclaration unique de chantier	01/01/1900	01/01/9999
WECH001	Chômage scénario 1 - Déclaration de fin de contrat de travail ou de prépension à temps plein / Preuve de travail	01/01/1900	01/01/9999
WECH002	Chômage scénario 2 - Déclaration constat du droit au chômage temporaire ou à la suspension de crise employés	01/01/1900	01/01/9999
WECH003	Chômage scénario 3 - Déclaration de début de travail à temps partiel avec maintien des droits	01/01/1900	01/01/9999
WECH004	Chômage scénario 4 - Déclaration de prépension à mi-temps	01/01/1900	01/01/9999
WECH005	Chômage scénario 5 - Déclaration mensuelle d'heures de chômage temporaire ou de suspension de crise employés	01/01/1900	01/01/9999
WECH006	Chômage scénario 6 - Déclaration mensuelle de travail à temps partiel pour le calcul de l'allocation de garantie de revenus	01/01/1900	01/01/9999
WECH007	Chômage scénario 7 - Déclaration mensuelle de travail en tant que travailleur occupé dans un atelier protégé	01/01/1900	01/01/9999
WECH008	Chômage scénario 8 - Déclaration mensuelle de travail dans le cadre d'un programme d'activation	01/01/1900	01/01/9999
WECH009	Chômage scénario 9 - Déclaration pour l'octroi du droit aux vacances jeunes ou seniors	01/01/1900	01/01/9999
WECH010	Chômage scénario 10 - Déclaration mensuelle d'heures de vacances jeunes ou seniors	01/01/1900	01/01/9999
ZIMA001	Indemnités Scénario 1 - Déclaration en cas d'incapacité de travail, de repos de maternité, d'écartement complet du travail en tant que mesure de protection de la maternité, d'écartement partiel du travail en tant que mesure de protection de la maternité, de congé de paternité (art. 39, al. 6 loi du 16.3.1971 sur le travail), de congé de paternité (art. 30,§ 2 loi du 3 juillet 1978 relative aux contrats de travail) et de congé d'adoption.	01/01/1900	01/01/9999
ZIMA002	Indemnités scénario 2 - Déclaration mensuelle en cas de reprise d'un travail adapté dans le courant d'une période d'incapacité de travail, d'exercice d'un travail adapté dans le cadre d'une mesure de protection de la maternité et de poursuite d'une activité chez un des deux employeurs, lorsque la travailleuse est titulaire de deux emplois salariés auprès d'employeurs différents et n'est écartée du travail que du chef de l'une de ces deux occupations.	01/01/1900	01/01/9999
ZIMA003	Indemnités scénario 3 - Attestation en vue de l'indemnisation des pauses d'allaitement	01/01/1900	01/01/9999
ZIMA005	Indemnités scénario 5 - Déclaration annuelle de vacances	01/01/1900	01/01/9999
ZIMA006	Indemnités scénario 6 - Déclaration de reprise du travail	01/01/1900	01/01/9999

DIMONA - Annexe numéro 23: Liste des codes postaux et communes en 30 positions

Version: 2010/3

Date de publication:

26/08/2010

Contenu de l'annexe:

AN2010-1-FR23.pdf AN2010-1-FR23.doc AN2010-1-FR23.xls AN2010-1-FR23.txt AN2010-1-FR23.xml

Information intermédiaire:

Code Postal	Commune	Commune principale	Date de début de validité	Date de fin de validité
1000	Bruxelles	**Bruxelles**	01/01/1900	31/12/9999
1005	Ass. Ré. Com. Communaut. Comm.	**Bruxelles**	01/01/1900	31/12/9999
1005	Cons. Rég. de Brux.-Capitale	**Bruxelles**	01/01/1900	31/12/9999
1006	Raad Vl. Gemeenschapscommissie	**Bruxelles**	01/01/1900	31/12/9999
1007	Ass. de la Com. Communaut. Fr.	**Bruxelles**	01/01/1900	31/12/9999
1008	Chambre des Représentants	**Bruxelles**	01/01/1900	31/12/9999
1009	Bruxelles Senat de Belgique	**Bruxelles**	01/01/1900	31/12/9999
1010	Cité Administrative de l'Etat	**Bruxelles**	01/01/1900	31/12/9999
1011	Vlaamse Raad -Vlaams Parlement	**Bruxelles**	01/01/1900	31/12/9999
1012	Parlement de la Communauté fr.	**Bruxelles**	01/01/1900	31/12/9999
1020	Bruxelles	**Bruxelles**	01/01/1900	31/12/9999
1020	Laeken	**Bruxelles**	01/01/1900	31/12/9999
1030	Bruxelles	**Schaerbeek**	01/01/1900	31/12/9999
1030	Schaerbeek	**Schaerbeek**	01/01/1900	31/12/9999
1031	Organisations Soc. Chrétiennes	**Bruxelles**	01/01/1900	31/12/9999
1033	Bruxelles RTL TVI	**Bruxelles**	01/01/1900	31/12/9999
1035	Minis Rég. de Brux.-Capitale	**Bruxelles**	01/01/1900	31/12/9999
1040	Bruxelles	**Etterbeek**	01/01/1900	31/12/9999
1040	Etterbeek	**Etterbeek**	01/01/1900	31/12/9999
1041	International Press Center	**Bruxelles**	01/01/1900	31/12/9999
1043	Bruxelles VRT	**Bruxelles**	01/01/1900	31/12/9999
1044	Bruxelles RTBF	**Bruxelles**	01/01/1900	31/12/9999
1045	DIV (uniquement form. roses)	**Bruxelles**	01/01/1900	31/12/9999
1047	Bruxelles Parlement Européen	**Bruxelles**	01/01/1900	31/12/9999
1048	Union Européenne - Conseil	**Bruxelles**	01/01/1900	31/12/9999
1049	Union Européenne - Commission	**Bruxelles**	01/01/1900	31/12/9999
1050	Bruxelles	**Ixelles**	01/01/1900	31/12/9999
1050	Ixelles	**Ixelles**	01/01/1900	31/12/9999
1060	Bruxelles	**Saint-Gilles**	01/01/1900	31/12/9999
1060	Saint-Gilles	**Saint-Gilles**	01/01/1900	31/12/9999
1070	Anderlecht	**Anderlecht**	01/01/1900	31/12/9999
1070	Bruxelles	**Anderlecht**	01/01/1900	31/12/9999
1080	Bruxelles	**Molenbeek-Saint-Jean**	01/01/1900	31/12/9999
1080	Molenbeek-Saint-Jean	**Molenbeek-Saint-Jean**	01/01/1900	31/12/9999
1081	Bruxelles	**Koekelberg**	01/01/1900	31/12/9999
1081	Koekelberg	**Koekelberg**	01/01/1900	31/12/9999
1082	Berchem-Sainte-Agathe	**Berchem-Sainte-Agathe**	01/01/1900	31/12/9999
1082	Bruxelles	**Berchem-Sainte-Agathe**	01/01/1900	31/12/9999
1083	Bruxelles	**Ganshoren**	01/01/1900	31/12/9999
1083	Ganshoren	**Ganshoren**	01/01/1900	31/12/9999
1090	Bruxelles	**Jette**	01/01/1900	31/12/9999
1090	Jette	**Jette**	01/01/1900	31/12/9999
1100	Bruxelles Postcheque	**Bruxelles**	01/01/1900	31/12/9999
1105	Bruxelles SOC	**Bruxelles**	01/01/1900	31/12/9999
1110	Bruxelles OTAN - NATO	**Bruxelles**	01/01/1900	31/12/9999
1120	Bruxelles	**Bruxelles**	01/01/1900	31/12/9999
1120	Neder-over-Heembeek (Bru.)	**Bruxelles**	01/01/1900	31/12/9999
1130	Bruxelles	**Bruxelles**	01/01/1900	31/12/9999
1130	Haeren (Bru.)	**Bruxelles**	01/01/1900	31/12/9999
1140	Bruxelles	**Evere**	01/01/1900	31/12/9999
1140	Evere	**Evere**	01/01/1900	31/12/9999
1150	Bruxelles	**Woluwe-Saint-Pierre**	01/01/1900	31/12/9999

Code Postal	Commune	Commune principale	Date de début de validité	Date de fin de validité
1150	Woluwe-Saint-Pierre	**Woluwe-Saint-Pierre**	01/01/1900	31/12/9999
1160	Auderghem	**Auderghem**	01/01/1900	31/12/9999
1160	Bruxelles	**Auderghem**	01/01/1900	31/12/9999
1170	Bruxelles	**Watermael-Boitsfort**	01/01/1900	31/12/9999
1170	Watermael-Boitsfort	**Watermael-Boitsfort**	01/01/1900	31/12/9999
1180	Bruxelles	**Uccle**	01/01/1900	31/12/9999
1180	Uccle	**Uccle**	01/01/1900	31/12/9999
1190	Bruxelles	**Forest**	01/01/1900	31/12/9999
1190	Forest	**Forest**	01/01/1900	31/12/9999
1200	Bruxelles	**Woluwe-Saint-Lambert**	01/01/1900	31/12/9999
1200	Woluwe-Saint-Lambert	**Woluwe-Saint-Lambert**	01/01/1900	31/12/9999
1201	Bruxelles RTL-TVI	**Bruxelles**	01/01/1900	31/12/9999
1210	Bruxelles	**Saint-Josse-ten-Noode**	01/01/1900	31/12/9999
1210	Saint-Josse-ten-Noode	**Saint-Josse-ten-Noode**	01/01/1900	31/12/9999
1212	SPF Mobilité	**Bruxelles**	01/01/1900	31/12/9999
1300	Limal	**Wavre**	01/01/1900	31/12/9999
1300	Wavre	**Wavre**	01/01/1900	31/12/9999
1301	Bierges	**Wavre**	01/01/1900	31/12/9999
1310	La Hulpe	**La Hulpe**	01/01/1900	31/12/9999
1315	Glimes	**Incourt**	01/01/1900	31/12/9999
1315	Incourt	**Incourt**	01/01/1900	31/12/9999
1315	Opprebais	**Incourt**	01/01/1900	31/12/9999
1315	Piètrebais	**Incourt**	01/01/1900	31/12/9999
1315	Roux-Miroir	**Incourt**	01/01/1900	31/12/9999
1320	Beauvechain	**Beauvechain**	01/01/1900	31/12/9999
1320	Hamme-Mille	**Beauvechain**	01/01/1900	31/12/9999
1320	l'Ecluse	**Beauvechain**	01/01/1900	31/12/9999
1320	Nodebais	**Beauvechain**	01/01/1900	31/12/9999
1320	Tourinnes-la-Grosse	**Beauvechain**	01/01/1900	31/12/9999
1325	Bonlez	**Chaumont-Gistoux**	01/01/1900	31/12/9999
1325	Chaumont-Gistoux	**Chaumont-Gistoux**	01/01/1900	31/12/9999
1325	Corroy-le-Grand	**Chaumont-Gistoux**	01/01/1900	31/12/9999
1325	Dion-Valmont	**Chaumont-Gistoux**	01/01/1900	31/12/9999
1325	Longueville	**Chaumont-Gistoux**	01/01/1900	31/12/9999
1330	Rixensart	**Rixensart**	01/01/1900	31/12/9999
1331	Rosières	**Rixensart**	01/01/1900	31/12/9999
1332	Genval	**Rixensart**	01/01/1900	31/12/9999
1340	Ottignies-Louvain-la-Neuve	**Ottignies-Louvain-la-Neuve**	01/01/1900	31/12/9999
1340	Ottignies	**Ottignies-Louvain-la-Neuve**	01/01/1900	31/12/9999
1341	Céroux-Mousty	**Ottignies-Louvain-la-Neuve**	01/01/1900	31/12/9999
1342	Limelette	**Ottignies-Louvain-la-Neuve**	01/01/1900	31/12/9999
1348	Louvain-la-Neuve	**Ottignies-Louvain-la-Neuve**	01/01/1900	31/12/9999
1348	Mont-Saint-Guibert	**Ottignies-Louvain-la-Neuve**	01/01/1900	31/12/2008
1348	Site Universitaire	**Ottignies-Louvain-la-Neuve**	01/01/1900	31/12/9999
1350	Enines	**Orp-Jauche**	01/01/1900	31/12/9999
1350	Folx-lesCaves	**Orp-Jauche**	01/01/1900	31/12/9999
1350	Jandrain-Jandrenouille	**Orp-Jauche**	01/01/1900	31/12/9999
1350	Jauche	**Orp-Jauche**	01/01/1900	31/12/9999
1350	Marilles	**Orp-Jauche**	01/01/1900	31/12/9999
1350	Noduwez	**Orp-Jauche**	01/01/1900	31/12/9999
1350	Orp-Jauche	**Orp-Jauche**	01/01/1900	31/12/9999
1350	Orp-le-Grand	**Orp-Jauche**	01/01/1900	31/12/9999
1357	Hélécine	**Hélécine**	01/01/1900	31/12/9999
1357	Linsmeau	**Hélécine**	01/01/1900	31/12/9999

Code Postal	Commune	Commune principale	Date de début de validité	Date de fin de validité
1357	Neerheylissem	**Hélécine**	01/01/1900	31/12/9999
1357	Opheylissem	**Hélécine**	01/01/1900	31/12/9999
1360	Malèves-Sainte-Marie-Wastines	**Perwez**	01/01/1900	31/12/9999
1360	Orbais	**Perwez**	01/01/1900	31/12/9999
1360	Perwez	**Perwez**	01/01/1900	31/12/9999
1360	Thorembais-les-Béguines	**Perwez**	01/01/1900	31/12/9999
1360	Thorembais-Saint-Trond	**Perwez**	01/01/1900	31/12/9999
1367	Autre-Eglise	**Ramillies**	01/01/1900	31/12/9999
1367	Bomal (Br.W.)	**Ramillies**	01/01/1900	31/12/9999
1367	Geest-Gérompont-Petit-Rosière	**Ramillies**	01/01/1900	31/12/9999
1367	Gérompont	**Ramillies**	01/01/1900	31/12/9999
1367	Grand-Rosière-Hottomont	**Ramillies**	01/01/1900	31/12/9999
1367	Huppaye	**Ramillies**	01/01/1900	31/12/9999
1367	Mont-Saint-André	**Ramillies**	01/01/1900	31/12/9999
1367	Ramilies	**Ramillies**	01/01/1900	31/12/2008
1367	Ramillies	**Ramillies**	01/01/1900	31/12/9999
1367	Ramillies-Offus	**Ramillies**	01/01/1900	31/12/2008
1370	Dongelberg	**Jodoigne**	01/01/1900	31/12/9999
1370	Jauchelette	**Jodoigne**	01/01/1900	31/12/9999
1370	Jodoigne	**Jodoigne**	01/01/1900	31/12/9999
1370	Jodoigne-Souveraine	**Jodoigne**	01/01/1900	31/12/9999
1370	Lathuy	**Jodoigne**	01/01/1900	31/12/9999
1370	Mélin	**Jodoigne**	01/01/1900	31/12/9999
1370	Piétrain	**Jodoigne**	01/01/1900	31/12/9999
1370	Saint-Jean-Geest	**Jodoigne**	01/01/1900	31/12/9999
1370	Saint-Remy-Geest	**Jodoigne**	01/01/1900	31/12/9999
1370	Zétrud-Lumay	**Jodoigne**	01/01/1900	31/12/9999
1380	Couture-Saint-Germain	**Lasne**	01/01/1900	31/12/9999
1380	Lasne	**Lasne**	01/01/1900	31/12/9999
1380	Lasne-Chapelle-Saint-Lambert	**Lasne**	01/01/1900	31/12/9999
1380	Maransart	**Lasne**	01/01/1900	31/12/9999
1380	Ohain	**Lasne**	01/01/1900	31/12/9999
1380	Plancenoit	**Lasne**	01/01/1900	31/12/9999
1390	Archennes	**Grez-Doiceau**	01/01/1900	31/12/9999
1390	Biez	**Grez-Doiceau**	01/01/1900	31/12/9999
1390	Bossut-Gottechain	**Grez-Doiceau**	01/01/1900	31/12/9999
1390	Grez-Doiceau	**Grez-Doiceau**	01/01/1900	31/12/9999
1390	Nethen	**Grez-Doiceau**	01/01/1900	31/12/9999
1400	Monstreux	**Nivelles**	01/01/1900	31/12/9999
1400	Nivelles	**Nivelles**	01/01/1900	31/12/9999
1400	Petit-Roeulx-lez-Nivelles	**Nivelles**	01/01/1900	31/12/2008
1401	Baulers	**Nivelles**	01/01/1900	31/12/9999
1402	Thines	**Nivelles**	01/01/1900	31/12/9999
1404	Bornival	**Nivelles**	01/01/1900	31/12/9999
1410	Waterloo	**Waterloo**	01/01/1900	31/12/9999
1414	Waterloo Promo-Control	**Waterloo**	01/01/1900	31/12/9999
1420	Braine-l'Alleud	**Braine-l'Alleud**	01/01/1900	31/12/9999
1421	Ophain-Bois-Seigneur-Isaac	**Braine-l'Alleud**	01/01/1900	31/12/9999
1428	Lillois-Witterzée	**Braine-l'Alleud**	01/01/1900	31/12/9999
1430	Bierghes	**Rebecq**	01/01/1900	31/12/9999
1430	Quenast	**Rebecq**	01/01/1900	31/12/9999
1430	Rebecq	**Rebecq**	01/01/1900	31/12/9999
1430	Rebecq-Rognon	**Rebecq**	01/01/1900	31/12/9999
1435	Corbais	**Mont-Saint-Guibert**	01/01/1900	31/12/9999

Code Postal	Commune	Commune principale	Date de début de validité	Date de fin de validité
1435	Hévillers	**Mont-Saint-Guibert**	01/01/1900	31/12/9999
1435	Mont-Saint-Guibert	**Mont-Saint-Guibert**	01/01/1900	31/12/9999
1440	Braine-le-Château	**Braine-le-Château**	01/01/1900	31/12/9999
1440	Wauthier-Braine	**Braine-le-Château**	01/01/1900	31/12/9999
1450	Chastre	**Chastre**	01/01/1900	31/12/9999
1450	Chastre-Villeroux-Blanmont	**Chastre**	01/01/1900	31/12/9999
1450	Cortil-Noirmont	**Chastre**	01/01/1900	31/12/9999
1450	Gentinnes	**Chastre**	01/01/1900	31/12/9999
1450	Saint-Géry	**Chastre**	01/01/1900	31/12/9999
1457	Nil-Saint-Vincent-Saint-Martin	**Walhain**	01/01/1900	31/12/9999
1457	Tourinnes-Saint-Lambert	**Walhain**	01/01/1900	31/12/9999
1457	Walhain	**Walhain**	01/01/1900	31/12/9999
1457	Walhain-Saint-Paul	**Walhain**	01/01/1900	31/12/9999
1460	Ittre	**Ittre**	01/01/1900	31/12/9999
1460	Virginal-Samme	**Ittre**	01/01/1900	31/12/9999
1461	Haut-Ittre	**Ittre**	01/01/1900	31/12/9999
1470	Baisy-Thy	**Genappe**	01/01/1900	31/12/9999
1470	Bousval	**Genappe**	01/01/1900	31/12/9999
1470	Genappe	**Genappe**	01/01/1900	31/12/9999
1471	Loupoigne	**Genappe**	01/01/1900	31/12/9999
1472	Vieux-Genappe	**Genappe**	01/01/1900	31/12/9999
1473	Glabais	**Genappe**	01/01/1900	31/12/9999
1474	Ways	**Genappe**	01/01/1900	31/12/9999
1476	Houtain-le-Val	**Genappe**	01/01/1900	31/12/9999
1480	Clabecq	**Tubize**	01/01/1900	31/12/9999
1480	Oisquercq	**Tubize**	01/01/1900	31/12/9999
1480	Saintes	**Tubize**	01/01/1900	31/12/9999
1480	Tubize	**Tubize**	01/01/1900	31/12/9999
1490	Court-Saint-Etienne	**Court-Saint-Etienne**	01/01/1900	31/12/9999
1495	Marbais (Br.W.)	**Villers-la-Ville**	01/01/1900	31/12/9999
1495	Mellery	**Villers-la-Ville**	01/01/1900	31/12/9999
1495	Sart-Dames-Avelines	**Villers-la-Ville**	01/01/1900	31/12/9999
1495	Tilly	**Villers-la-Ville**	01/01/1900	31/12/9999
1495	Villers-la-Ville	**Villers-la-Ville**	01/01/1900	31/12/9999
1500	Hal	**Hal**	01/01/1900	31/12/9999
1501	Buizingen	**Hal**	01/01/1900	31/12/9999
1502	Lembeek	**Hal**	01/01/1900	31/12/9999
1540	Herfelingen	**Herne**	01/01/1900	31/12/9999
1540	Herne	**Herne**	01/01/1900	31/12/9999
1541	Sint-Pieters-Kapelle (Vl.Br.)	**Herne**	01/01/1900	31/12/9999
1547	Biévène	**Biévène**	01/01/1900	31/12/9999
1560	Hoeilaart	**Hoeilaart**	01/01/1900	31/12/9999
1570	Gammerages	**Gammerages**	01/01/1900	31/12/9999
1570	Tollembeek	**Gammerages**	01/01/1900	31/12/9999
1570	Vollezele	**Gammerages**	01/01/1900	31/12/9999
1600	Oudenaken	**Sint-Pieters-Leeuw**	01/01/1900	31/12/9999
1600	Sint-Laureins-Berchem	**Sint-Pieters-Leeuw**	01/01/1900	31/12/9999
1600	Sint-Pieters-Leeuw	**Sint-Pieters-Leeuw**	01/01/1900	31/12/9999
1601	Ruisbroek (Vl.Br.)	**Sint-Pieters-Leeuw**	01/01/1900	31/12/9999
1602	Vlezenbeek	**Sint-Pieters-Leeuw**	01/01/1900	31/12/9999
1620	Drogenbos	**Drogenbos**	01/01/1900	31/12/9999
1630	Linkebeek	**Linkebeek**	01/01/1900	31/12/9999
1640	Rhode-Saint-Genèse	**Rhode-Saint-Genèse**	01/01/1900	31/12/9999
1650	Beersel	**Beersel**	01/01/1900	31/12/9999

Code Postal	Commune	Commune principale	Date de début de validité	Date de fin de validité
1651	Lot	**Beersel**	01/01/1900	31/12/9999
1652	Alsemberg	**Beersel**	01/01/1900	31/12/9999
1653	Dworp	**Beersel**	01/01/1900	31/12/9999
1654	Huizingen	**Beersel**	01/01/1900	31/12/9999
1670	Bogaarden	**Pepingen**	01/01/1900	31/12/9999
1670	Heikruis	**Pepingen**	01/01/1900	31/12/9999
1670	Pepingen	**Pepingen**	01/01/1900	31/12/9999
1671	Elingen	**Pepingen**	01/01/1900	31/12/9999
1673	Beert	**Pepingen**	01/01/1900	31/12/9999
1674	Bellingen	**Pepingen**	01/01/1900	31/12/9999
1700	Dilbeek	**Dilbeek**	01/01/1900	31/12/9999
1700	Sint-Martens-Bodegem	**Dilbeek**	01/01/1900	31/12/9999
1700	Sint-Ulriks-Kapelle	**Dilbeek**	01/01/1900	31/12/9999
1701	Itterbeek	**Dilbeek**	01/01/1900	31/12/9999
1702	Groot-Bijgaarden	**Dilbeek**	01/01/1900	31/12/9999
1703	Schepdaal	**Dilbeek**	01/01/1900	31/12/9999
1730	Asse	**Asse**	01/01/1900	31/12/9999
1730	Bekkerzeel	**Asse**	01/01/1900	31/12/9999
1730	Kobbegem	**Asse**	01/01/1900	31/12/9999
1730	Mollem	**Asse**	01/01/1900	31/12/9999
1731	Relegem	**Asse**	01/01/1900	31/12/9999
1731	Zellik	**Asse**	01/01/1900	31/12/9999
1740	Ternat	**Ternat**	01/01/1900	31/12/9999
1741	Wambeek	**Ternat**	01/01/1900	31/12/9999
1742	Sint-Katherina-Lombeek	**Ternat**	01/01/1900	31/12/9999
1745	Mazenzele	**Opwijk**	01/01/1900	31/12/9999
1745	Opwijk	**Opwijk**	01/01/1900	31/12/9999
1750	Gaasbeek	**Lennik**	01/01/1900	31/12/9999
1750	Lennik	**Lennik**	01/01/1900	31/12/9999
1750	Sint-Kwintens-Lennik	**Lennik**	01/01/1900	31/12/9999
1750	Sint-Martens-Lennik	**Lennik**	01/01/1900	31/12/9999
1755	Gooik	**Gooik**	01/01/1900	31/12/9999
1755	Kester	**Gooik**	01/01/1900	31/12/9999
1755	Leerbeek	**Gooik**	01/01/1900	31/12/9999
1755	Oetingen	**Gooik**	01/01/1900	31/12/9999
1760	Onze-Lieve-Vrouw-Lombeek	**Roosdaal**	01/01/1900	31/12/9999
1760	Pamel	**Roosdaal**	01/01/1900	31/12/9999
1760	Roosdaal	**Roosdaal**	01/01/1900	31/12/9999
1760	Strijtem	**Roosdaal**	01/01/1900	31/12/9999
1761	Borchtlombeek	**Roosdaal**	01/01/1900	31/12/9999
1770	Liedekerke	**Liedekerke**	01/01/1900	31/12/9999
1780	Wemmel	**Wemmel**	01/01/1900	31/12/9999
1785	Brussegem	**Merchtem**	01/01/1900	31/12/9999
1785	Hamme (Vl.Br.)	**Merchtem**	01/01/1900	31/12/9999
1785	Merchtem	**Merchtem**	01/01/1900	31/12/9999
1790	Affligem	**Affligem**	01/01/1900	31/12/9999
1790	Essene	**Affligem**	01/01/1900	31/12/9999
1790	Hekelgem	**Affligem**	01/01/1900	31/12/9999
1790	Teralfene	**Affligem**	01/01/1900	31/12/9999
1800	Peutie	**Vilvorde**	01/01/1900	31/12/9999
1800	Vilvorde	**Vilvorde**	01/01/1900	31/12/9999
1804	Vilvoorde Cargovil	**Vilvorde**	01/01/1900	31/12/9999
1818	Vilvoorde VTM	**Vilvorde**	01/01/1900	31/12/9999
1820	Melsbroek	**Steenokkerzeel**	01/01/1900	31/12/9999

Code Postal	Commune	Commune principale	Date de début de validité	Date de fin de validité
1820	Perk	**Steenokkerzeel**	01/01/1900	31/12/9999
1820	Steenokkerzeel	**Steenokkerzeel**	01/01/1900	31/12/9999
1830	Machelen (Vl.Br.)	**Machelen (Vl.Br.)**	01/01/1900	31/12/9999
1831	Diegem	**Machelen (Vl.Br.)**	01/01/1900	31/12/9999
1840	Londerzeel	**Londerzeel**	01/01/1900	31/12/9999
1840	Malderen	**Londerzeel**	01/01/1900	31/12/9999
1840	Steenhuffel	**Londerzeel**	01/01/1900	31/12/9999
1850	Grimbergen	**Grimbergen**	01/01/1900	31/12/9999
1851	Humbeek	**Grimbergen**	01/01/1900	31/12/9999
1852	Beigem	**Grimbergen**	01/01/1900	31/12/9999
1853	Strombeek-Bever	**Grimbergen**	01/01/1900	31/12/9999
1860	Meise	**Meise**	01/01/1900	31/12/9999
1861	Wolvertem	**Meise**	01/01/1900	31/12/9999
1880	Kapelle-op-den-Bos	**Kapelle-op-den-Bos**	01/01/1900	31/12/9999
1880	Nieuwenrode	**Kapelle-op-den-Bos**	01/01/1900	31/12/9999
1880	Ramsdonk	**Kapelle-op-den-Bos**	01/01/1900	31/12/9999
1910	Berg (Vl.Br.)	**Kampenhout**	01/01/1900	31/12/9999
1910	Buken	**Kampenhout**	01/01/1900	31/12/9999
1910	Kampenhout	**Kampenhout**	01/01/1900	31/12/9999
1910	Nederokkerzeel	**Kampenhout**	01/01/1900	31/12/9999
1930	Nossegem	**Zaventem**	01/01/1900	31/12/9999
1930	Zaventem	**Zaventem**	01/01/1900	31/12/9999
1931	Brucargo		01/01/1900	31/12/9999
1932	Sint-Stevens-Woluwe	**Zaventem**	01/01/1900	31/12/9999
1933	Sterrebeek	**Zaventem**	01/01/1900	31/12/9999
1934	Bruxelles - Aéroport Remailing		01/01/1900	31/12/9999
1935	Corporate Village		01/01/1900	31/12/9999
1950	Kraainem	**Kraainem**	01/01/1900	31/12/9999
1970	Wezembeek-Oppem	**Wezembeek-Oppem**	01/01/1900	31/12/9999
1980	Eppegem	**Zemst**	01/01/1900	31/12/9999
1980	Zemst	**Zemst**	01/01/1900	31/12/9999
1981	Hofstade (Vl.Br.)	**Zemst**	01/01/1900	31/12/9999
1982	Elewijt	**Zemst**	01/01/1900	31/12/9999
1982	Weerde	**Zemst**	01/01/1900	31/12/9999
2000	Anvers	**Anvers**	01/01/1900	31/12/9999
2018	Anvers	**Anvers**	01/01/1900	31/12/9999
2020	Anvers	**Anvers**	01/01/1900	31/12/9999
2030	Anvers	**Anvers**	01/01/1900	31/12/9999
2040	Anvers	**Anvers**	01/01/1900	31/12/9999
2040	Berendrecht	**Anvers**	01/01/1900	31/12/9999
2040	Lillo	**Anvers**	01/01/1900	31/12/9999
2040	Zandvliet	**Anvers**	01/01/1900	31/12/9999
2050	Anvers	**Anvers**	01/01/1900	31/12/9999
2060	Anvers	**Anvers**	01/01/1900	31/12/9999
2070	Burcht	**Zwijndrecht**	01/01/1900	31/12/9999
2070	Zwijndrecht	**Zwijndrecht**	01/01/1900	31/12/9999
2100	Deurne (Antwerpen)	**Anvers**	01/01/1900	31/12/9999
2110	Wijnegem	**Wijnegem**	01/01/1900	31/12/9999
2140	Borgerhout (Antwerpen)	**Anvers**	01/01/1900	31/12/9999
2150	Borsbeek (Antw.)	**Borsbeek (Antw.)**	01/01/1900	31/12/9999
2160	Wommelgem	**Wommelgem**	01/01/1900	31/12/9999
2170	Merksem (Antwerpen)	**Anvers**	01/01/1900	31/12/9999
2180	Ekeren (Antwerpen)	**Anvers**	01/01/1900	31/12/9999
2200	Herentals	**Herentals**	01/01/1900	31/12/9999

Code Postal	Commune	Commune principale	Date de début de validité	Date de fin de validité
2200	Morkhoven	**Herentals**	01/01/1900	31/12/9999
2200	Noorderwijk	**Herentals**	01/01/1900	31/12/9999
2220	Hallaar	**Heist-op-den-Berg**	01/01/1900	31/12/9999
2220	Heist-op-den-Berg	**Heist-op-den-Berg**	01/01/1900	31/12/9999
2221	Booischot	**Heist-op-den-Berg**	01/01/1900	31/12/9999
2222	Itegem	**Heist-op-den-Berg**	01/01/1900	31/12/9999
2222	Wiekevorst	**Heist-op-den-Berg**	01/01/1900	31/12/9999
2223	Schriek	**Heist-op-den-Berg**	01/01/1900	31/12/9999
2230	Herselt	**Herselt**	01/01/1900	31/12/9999
2230	Ramsel	**Herselt**	01/01/1900	31/12/9999
2235	Houtvenne	**Hulshout**	01/01/1900	31/12/9999
2235	Hulshout	**Hulshout**	01/01/1900	31/12/9999
2235	Westmeerbeek	**Hulshout**	01/01/1900	31/12/9999
2240	Massenhoven	**Zandhoven**	01/01/1900	31/12/9999
2240	Viersel	**Zandhoven**	01/01/1900	31/12/9999
2240	Zandhoven	**Zandhoven**	01/01/1900	31/12/9999
2242	Pulderbos	**Zandhoven**	01/01/1900	31/12/9999
2243	Pulle	**Zandhoven**	01/01/1900	31/12/9999
2250	Olen	**Olen**	01/01/1900	31/12/9999
2260	Oevel	**Westerlo**	01/01/1900	31/12/9999
2260	Tongerlo (Antw.)	**Westerlo**	01/01/1900	31/12/9999
2260	Westerlo	**Westerlo**	01/01/1900	31/12/9999
2260	Zoerle-Parwijs	**Westerlo**	01/01/1900	31/12/9999
2270	Herenthout	**Herenthout**	01/01/1900	31/12/9999
2275	Gierle	**Lille**	01/01/1900	31/12/9999
2275	Lille	**Lille**	01/01/1900	31/12/9999
2275	Poederlee	**Lille**	01/01/1900	31/12/9999
2275	Wechelderzande	**Lille**	01/01/1900	31/12/9999
2280	Grobbendonk	**Grobbendonk**	01/01/1900	31/12/9999
2288	Bouwel	**Grobbendonk**	01/01/1900	31/12/9999
2290	Vorselaar	**Vorselaar**	01/01/1900	31/12/9999
2300	Turnhout	**Turnhout**	01/01/1900	31/12/9999
2310	Rijkevorsel	**Rijkevorsel**	01/01/1900	31/12/9999
2320	Hoogstraten	**Hoogstraten**	01/01/1900	31/12/9999
2321	Meer	**Hoogstraten**	01/01/1900	31/12/9999
2322	Minderhout	**Hoogstraten**	01/01/1900	31/12/9999
2323	Wortel	**Hoogstraten**	01/01/1900	31/12/9999
2328	Meerle	**Hoogstraten**	01/01/1900	31/12/9999
2330	Merksplas	**Merksplas**	01/01/1900	31/12/9999
2340	Beerse	**Beerse**	01/01/1900	31/12/9999
2340	Vlimmeren	**Beerse**	01/01/1900	31/12/9999
2350	Vosselaar	**Vosselaar**	01/01/1900	31/12/9999
2360	Oud-Turnhout	**Oud-Turnhout**	01/01/1900	31/12/9999
2370	Arendonk	**Arendonk**	01/01/1900	31/12/9999
2380	Ravels	**Ravels**	01/01/1900	31/12/9999
2381	Weelde	**Ravels**	01/01/1900	31/12/9999
2382	Poppel	**Ravels**	01/01/1900	31/12/9999
2387	Baerle-Duc	**Baerle-Duc**	01/01/1900	31/12/9999
2390	Malle	**Malle**	01/01/1900	31/12/9999
2390	Oostmalle	**Malle**	01/01/1900	31/12/9999
2390	Westmalle	**Malle**	01/01/1900	31/12/9999
2400	Mol	**Mol**	01/01/1900	31/12/9999
2430	Eindhout	**Laakdal**	01/01/1900	31/12/9999
2430	Laakdal	**Laakdal**	01/01/1900	31/12/9999

Code Postal	Commune	Commune principale	Date de début de validité	Date de fin de validité
2430	Vorst (Kempen)	**Laakdal**	01/01/1900	31/12/9999
2431	Varendonk	**Laakdal**	01/01/1900	31/12/9999
2431	Veerle	**Laakdal**	01/01/1900	31/12/9999
2440	Geel	**Geel**	01/01/1900	31/12/9999
2450	Meerhout	**Meerhout**	01/01/1900	31/12/9999
2460	Kasterlee	**Kasterlee**	01/01/1900	31/12/9999
2460	Lichtaart	**Kasterlee**	01/01/1900	31/12/9999
2460	Tielen	**Kasterlee**	01/01/1900	31/12/9999
2470	Retie	**Retie**	01/01/1900	31/12/9999
2480	Dessel	**Dessel**	01/01/1900	31/12/9999
2490	Balen	**Balen**	01/01/1900	31/12/9999
2491	Olmen	**Balen**	01/01/1900	31/12/9999
2500	Koningshooikt	**Lierre**	01/01/1900	31/12/9999
2500	Lierre	**Lierre**	01/01/1900	31/12/9999
2520	Broechem	**Ranst**	01/01/1900	31/12/9999
2520	Emblem	**Ranst**	01/01/1900	31/12/9999
2520	Oelegem	**Ranst**	01/01/1900	31/12/9999
2520	Ranst	**Ranst**	01/01/1900	31/12/9999
2530	Boechout	**Boechout**	01/01/1900	31/12/9999
2531	Vremde	**Boechout**	01/01/1900	31/12/9999
2540	Hove	**Hove**	01/01/1900	31/12/9999
2547	Lint	**Lint**	01/01/1900	31/12/9999
2550	Kontich	**Kontich**	01/01/1900	31/12/9999
2550	Waarloos	**Kontich**	01/01/1900	31/12/9999
2560	Bevel	**Nijlen**	01/01/1900	31/12/9999
2560	Kessel	**Nijlen**	01/01/1900	31/12/9999
2560	Nijlen	**Nijlen**	01/01/1900	31/12/9999
2570	Duffel	**Duffel**	01/01/1900	31/12/9999
2580	Beerzel	**Putte**	01/01/1900	31/12/9999
2580	Putte	**Putte**	01/01/1900	31/12/9999
2590	Berlaar	**Berlaar**	01/01/1900	31/12/9999
2590	Gestel	**Berlaar**	01/01/1900	31/12/9999
2600	Berchem (Antwerpen)	**Anvers**	01/01/1900	31/12/9999
2610	Wilrijk (Antwerpen)	**Anvers**	01/01/1900	31/12/9999
2620	Hemiksem	**Hemiksem**	01/01/1900	31/12/9999
2627	Schelle	**Schelle**	01/01/1900	31/12/9999
2630	Aartselaar	**Aartselaar**	01/01/1900	31/12/9999
2640	Mortsel	**Mortsel**	01/01/1900	31/12/9999
2650	Edegem	**Edegem**	01/01/1900	31/12/9999
2660	Hoboken (Antwerpen)	**Anvers**	01/01/1900	31/12/9999
2800	Malines	**Malines**	01/01/1900	31/12/9999
2800	Walem	**Malines**	01/01/1900	31/12/9999
2801	Heffen	**Malines**	01/01/1900	31/12/9999
2811	Hombeek	**Malines**	01/01/1900	31/12/9999
2811	Leest	**Malines**	01/01/1900	31/12/9999
2812	Muizen (Mechelen)	**Malines**	01/01/1900	31/12/9999
2820	Bonheiden	**Bonheiden**	01/01/1900	31/12/9999
2820	Rijmenam	**Bonheiden**	01/01/1900	31/12/9999
2830	Blaasveld	**Willebroek**	01/01/1900	31/12/9999
2830	Heindonk	**Willebroek**	01/01/1900	31/12/9999
2830	Tisselt	**Willebroek**	01/01/1900	31/12/9999
2830	Willebroek	**Willebroek**	01/01/1900	31/12/9999
2840	Reet	**Rumst**	01/01/1900	31/12/9999
2840	Rumst	**Rumst**	01/01/1900	31/12/9999

Code Postal	Commune	Commune principale	Date de début de validité	Date de fin de validité
2840	Terhagen	**Rumst**	01/01/1900	31/12/9999
2845	Niel	**Niel**	01/01/1900	31/12/9999
2850	Boom	**Boom**	01/01/1900	31/12/9999
2860	Sint-Katelijne-Waver	**Sint-Katelijne-Waver**	01/01/1900	31/12/9999
2861	Onze-Lieve-Vrouw-Waver	**Sint-Katelijne-Waver**	01/01/1900	31/12/9999
2870	Breendonk	**Puurs**	01/01/1900	31/12/9999
2870	Liezele	**Puurs**	01/01/1900	31/12/9999
2870	Puurs	**Puurs**	01/01/1900	31/12/9999
2870	Ruisbroek (Antw.)	**Puurs**	01/01/1900	31/12/9999
2880	Bornem	**Bornem**	01/01/1900	31/12/9999
2880	Hingene	**Bornem**	01/01/1900	31/12/9999
2880	Mariekerke (Bornem)	**Bornem**	01/01/1900	31/12/9999
2880	Weert	**Bornem**	01/01/1900	31/12/9999
2890	Lippelo	**Sint-Amands**	01/01/1900	31/12/9999
2890	Oppuurs	**Sint-Amands**	01/01/1900	31/12/9999
2890	Sint-Amands	**Sint-Amands**	01/01/1900	31/12/9999
2900	Schoten	**Schoten**	01/01/1900	31/12/9999
2910	Essen	**Essen**	01/01/1900	31/12/9999
2920	Kalmthout	**Kalmthout**	01/01/1900	31/12/9999
2930	Brasschaat	**Brasschaat**	01/01/1900	31/12/9999
2940	Hoevenen	**Stabroek**	01/01/1900	31/12/9999
2940	Stabroek	**Stabroek**	01/01/1900	31/12/9999
2950	Kapellen (Antw.)	**Kapellen (Antw.)**	01/01/1900	31/12/9999
2960	Brecht	**Brecht**	01/01/1900	31/12/9999
2960	Sint-Job-in-'t-Goor	**Brecht**	01/01/1900	31/12/9999
2960	Sint-Lenaarts	**Brecht**	01/01/1900	31/12/9999
2970	's Gravenwezel	**Schilde**	01/01/1900	31/12/9999
2970	Schilde	**Schilde**	01/01/1900	31/12/9999
2980	Halle (Kempen)	**Zoersel**	01/01/1900	31/12/9999
2980	Zoersel	**Zoersel**	01/01/1900	31/12/9999
2990	Loenhout	**Wuustwezel**	01/01/1900	31/12/9999
2990	Wuustwezel	**Wuustwezel**	01/01/1900	31/12/9999
3000	Louvain	**Louvain**	01/01/1900	31/12/9999
3001	Heverlee	**Louvain**	01/01/1900	31/12/9999
3010	Kessel-Lo	**Louvain**	01/01/1900	31/12/9999
3012	Wilsele	**Louvain**	01/01/1900	31/12/9999
3018	Wijgmaal (Vl.Br.)	**Louvain**	01/01/1900	31/12/9999
3020	Herent	**Herent**	01/01/1900	31/12/9999
3020	Veltem-Beisem	**Herent**	01/01/1900	31/12/9999
3020	Winksele	**Herent**	01/01/1900	31/12/9999
3040	Huldenberg	**Huldenberg**	01/01/1900	31/12/9999
3040	Loonbeek	**Huldenberg**	01/01/1900	31/12/9999
3040	Neerijse	**Huldenberg**	01/01/1900	31/12/9999
3040	Ottenburg	**Huldenberg**	01/01/1900	31/12/9999
3040	Sint-Agatha-Rode	**Huldenberg**	01/01/1900	31/12/9999
3050	Oud-Heverlee	**Oud-Heverlee**	01/01/1900	31/12/9999
3051	Sint-Joris-Weert	**Oud-Heverlee**	01/01/1900	31/12/9999
3052	Blanden	**Oud-Heverlee**	01/01/1900	31/12/9999
3053	Haasrode	**Oud-Heverlee**	01/01/1900	31/12/9999
3054	Vaalbeek	**Oud-Heverlee**	01/01/1900	31/12/9999
3060	Bertem	**Bertem**	01/01/1900	31/12/9999
3060	Korbeek-Dijle	**Bertem**	01/01/1900	31/12/9999
3061	Leefdaal	**Bertem**	01/01/1900	31/12/9999
3070	Kortenberg	**Kortenberg**	01/01/1900	31/12/9999

Code Postal	Commune	Commune principale	Date de début de validité	Date de fin de validité
3071	Erps-Kwerps	**Kortenberg**	01/01/1900	31/12/9999
3078	Everberg	**Kortenberg**	01/01/1900	31/12/9999
3078	Meerbeek	**Kortenberg**	01/01/1900	31/12/9999
3080	Duisburg	**Tervuren**	01/01/1900	31/12/9999
3080	Tervuren	**Tervuren**	01/01/1900	31/12/9999
3080	Vossem	**Tervuren**	01/01/1900	31/12/9999
3090	Overijse	**Overijse**	01/01/1900	31/12/9999
3110	Rotselaar	**Rotselaar**	01/01/1900	31/12/9999
3111	Wezemaal	**Rotselaar**	01/01/1900	31/12/9999
3118	Werchter	**Rotselaar**	01/01/1900	31/12/9999
3120	Tremelo	**Tremelo**	01/01/1900	31/12/9999
3128	Baal	**Tremelo**	01/01/1900	31/12/9999
3130	Begijnendijk	**Begijnendijk**	01/01/1900	31/12/9999
3130	Betekom	**Begijnendijk**	01/01/1900	31/12/9999
3140	Keerbergen	**Keerbergen**	01/01/1900	31/12/9999
3150	Haacht	**Haacht**	01/01/1900	31/12/9999
3150	Tildonk	**Haacht**	01/01/1900	31/12/9999
3150	Wespelaar	**Haacht**	01/01/1900	31/12/9999
3190	Boortmeerbeek	**Boortmeerbeek**	01/01/1900	31/12/9999
3191	Hever	**Boortmeerbeek**	01/01/1900	31/12/9999
3200	Aarschot	**Aarschot**	01/01/1900	31/12/9999
3200	Gelrode	**Aarschot**	01/01/1900	31/12/9999
3201	Langdorp	**Aarschot**	01/01/1900	31/12/9999
3202	Rillaar	**Aarschot**	01/01/1900	31/12/9999
3210	Linden	**Lubbeek**	01/01/1900	31/12/9999
3210	Lubbeek	**Lubbeek**	01/01/1900	31/12/9999
3211	Binkom	**Lubbeek**	01/01/1900	31/12/9999
3212	Pellenberg	**Lubbeek**	01/01/1900	31/12/9999
3220	Holsbeek	**Holsbeek**	01/01/1900	31/12/9999
3220	Kortrijk-Dutsel	**Holsbeek**	01/01/1900	31/12/9999
3220	Sint-Pieters-Rode	**Holsbeek**	01/01/1900	31/12/9999
3221	Nieuwrode	**Holsbeek**	01/01/1900	31/12/9999
3270	Montaigu-Zichem	**Montaigu-Zichem**	01/01/1900	31/12/9999
3270	Scherpenheuvel	**Montaigu-Zichem**	01/01/1900	31/12/9999
3271	Averbode	**Montaigu-Zichem**	01/01/1900	31/12/9999
3271	Zichem	**Montaigu-Zichem**	01/01/1900	31/12/9999
3272	Messelbroek	**Montaigu-Zichem**	01/01/1900	31/12/9999
3272	Testelt	**Montaigu-Zichem**	01/01/1900	31/12/9999
3290	Deurne (Vl.Br.)	**Diest**	01/01/1900	31/12/9999
3290	Diest	**Diest**	01/01/1900	31/12/9999
3290	Schaffen	**Diest**	01/01/1900	31/12/9999
3290	Webbekom	**Diest**	01/01/1900	31/12/9999
3293	Kaggevinne	**Diest**	01/01/1900	31/12/9999
3294	Molenstede	**Diest**	01/01/1900	31/12/9999
3300	Bost	**Tirlemont**	01/01/1900	31/12/9999
3300	Goetsenhoven	**Tirlemont**	01/01/1900	31/12/9999
3300	Hakendover	**Tirlemont**	01/01/1900	31/12/9999
3300	Kumtich	**Tirlemont**	01/01/1900	31/12/9999
3300	Oorbeek	**Tirlemont**	01/01/1900	31/12/9999
3300	Oplinter	**Tirlemont**	01/01/1900	31/12/9999
3300	Sint-Margriete-Houtem (Tienen)	**Tirlemont**	01/01/1900	31/12/9999
3300	Tirlemont	**Tirlemont**	01/01/1900	31/12/9999
3300	Vissenaken	**Tirlemont**	01/01/1900	31/12/9999
3320	Hoegaarden	**Hoegaarden**	01/01/1900	31/12/9999

Code Postal	Commune	Commune principale	Date de début de validité	Date de fin de validité
3320	Meldert (Vl.Br.)	**Hoegaarden**	01/01/1900	31/12/9999
3321	Outgaarden	**Hoegaarden**	01/01/1900	31/12/9999
3350	Drieslinter	**Linter**	01/01/1900	31/12/9999
3350	Linter	**Linter**	01/01/1900	31/12/9999
3350	Melkwezer	**Linter**	01/01/1900	31/12/9999
3350	Neerhespen	**Linter**	01/01/1900	31/12/9999
3350	Neerlinter	**Linter**	01/01/1900	31/12/9999
3350	Orsmaal-Gussenhoven	**Linter**	01/01/1900	31/12/9999
3350	Overhespen	**Linter**	01/01/1900	31/12/9999
3350	Wommersom	**Linter**	01/01/1900	31/12/9999
3360	Bierbeek	**Bierbeek**	01/01/1900	31/12/9999
3360	Korbeek-Lo	**Bierbeek**	01/01/1900	31/12/9999
3360	Lovenjoel	**Bierbeek**	01/01/1900	31/12/9999
3360	Opvelp	**Bierbeek**	01/01/1900	31/12/9999
3370	Boutersem	**Boutersem**	01/01/1900	31/12/9999
3370	Kerkom	**Boutersem**	01/01/1900	31/12/9999
3370	Neervelp	**Boutersem**	01/01/1900	31/12/9999
3370	Roosbeek	**Boutersem**	01/01/1900	31/12/9999
3370	Vertrijk	**Boutersem**	01/01/1900	31/12/9999
3370	Willebringen	**Boutersem**	01/01/1900	31/12/9999
3380	Bunsbeek	**Glabbeek-Zuurbemde**	01/01/1900	31/12/9999
3380	Glabbeek-Zuurbemde	**Glabbeek-Zuurbemde**	01/01/1900	31/12/9999
3381	Kapellen (Vl.Br.)	**Glabbeek-Zuurbemde**	01/01/1900	31/12/9999
3384	Attenrode	**Glabbeek-Zuurbemde**	01/01/1900	31/12/9999
3390	Houwaart	**Tielt-Winge**	01/01/1900	31/12/9999
3390	Sint-Joris-Winge	**Tielt-Winge**	01/01/1900	31/12/9999
3390	Tielt-Winge	**Tielt-Winge**	01/01/1900	31/12/9999
3390	Tielt (Vl.Br.)	**Tielt-Winge**	01/01/1900	31/12/9999
3391	Meensel-Kiezegem	**Tielt-Winge**	01/01/1900	31/12/9999
3400	Eliksem	**Landen**	01/01/1900	31/12/9999
3400	Ezemaal	**Landen**	01/01/1900	31/12/9999
3400	Laar	**Landen**	01/01/1900	31/12/9999
3400	Landen	**Landen**	01/01/1900	31/12/9999
3400	Neerwinden	**Landen**	01/01/1900	31/12/9999
3400	Overwinden	**Landen**	01/01/1900	31/12/9999
3400	Rumsdorp	**Landen**	01/01/1900	31/12/9999
3400	Wange	**Landen**	01/01/1900	31/12/9999
3401	Waasmont	**Landen**	01/01/1900	31/12/9999
3401	Walsbets	**Landen**	01/01/1900	31/12/9999
3401	Walshoutem	**Landen**	01/01/1900	31/12/9999
3401	Wezeren	**Landen**	01/01/1900	31/12/9999
3404	Attenhoven	**Landen**	01/01/1900	31/12/9999
3404	Neerlanden	**Landen**	01/01/1900	31/12/9999
3440	Budingen	**Léau**	01/01/1900	31/12/9999
3440	Dormaal	**Léau**	01/01/1900	31/12/9999
3440	Halle-Booienhoven	**Léau**	01/01/1900	31/12/9999
3440	Helen-Bos	**Léau**	01/01/1900	31/12/9999
3440	Léau	**Léau**	01/01/1900	31/12/9999
3450	Geetbets	**Geetbets**	01/01/1900	31/12/9999
3450	Grazen	**Geetbets**	01/01/1900	31/12/9999
3454	Rummen	**Geetbets**	01/01/1900	31/12/9999
3460	Assent	**Bekkevoort**	01/01/1900	31/12/9999
3460	Bekkevoort	**Bekkevoort**	01/01/1900	31/12/9999
3461	Molenbeek-Wersbeek	**Bekkevoort**	01/01/1900	31/12/9999

Code Postal	Commune	Commune principale	Date de début de validité	Date de fin de validité
3470	Kortenaken	**Kortenaken**	01/01/1900	31/12/9999
3470	Ransberg	**Kortenaken**	01/01/1900	31/12/9999
3471	Hoeleden	**Kortenaken**	01/01/1900	31/12/9999
3472	Kersbeek-Miskom	**Kortenaken**	01/01/1900	31/12/9999
3473	Waanrode	**Kortenaken**	01/01/1900	31/12/9999
3500	Hasselt	**Hasselt**	01/01/1900	31/12/9999
3500	Sint-Lambrechts-Herk	**Hasselt**	01/01/1900	31/12/9999
3501	Wimmertingen	**Hasselt**	01/01/1900	31/12/9999
3510	Kermt (Hasselt)	**Hasselt**	01/01/1900	31/12/9999
3510	Spalbeek	**Hasselt**	01/01/1900	31/12/9999
3511	Kuringen	**Hasselt**	01/01/1900	31/12/9999
3511	Stokrooie	**Hasselt**	01/01/1900	31/12/9999
3512	Stevoort	**Hasselt**	01/01/1900	31/12/9999
3520	Zonhoven	**Zonhoven**	01/01/1900	31/12/9999
3530	Helchteren	**Houthalen-Helchteren**	01/01/1900	31/12/9999
3530	Houthalen	**Houthalen-Helchteren**	01/01/1900	31/12/9999
3530	Houthalen-Helchteren	**Houthalen-Helchteren**	01/01/1900	31/12/9999
3540	Berbroek	**Herk-de-Stad**	01/01/1900	31/12/9999
3540	Donk	**Herk-de-Stad**	01/01/1900	31/12/9999
3540	Herk-de-Stad	**Herk-de-Stad**	01/01/1900	31/12/9999
3540	Schulen	**Herk-de-Stad**	01/01/1900	31/12/9999
3545	Halen	**Halen**	01/01/1900	31/12/9999
3545	Loksbergen	**Halen**	01/01/1900	31/12/9999
3545	Zelem	**Halen**	01/01/1900	31/12/9999
3550	Heusden-Zolder	**Heusden-Zolder**	01/01/1900	31/12/9999
3550	Heusden (Limb.)	**Heusden-Zolder**	01/01/1900	31/12/9999
3550	Zolder	**Heusden-Zolder**	01/01/1900	31/12/9999
3560	Linkhout	**Lummen**	01/01/1900	31/12/9999
3560	Lummen	**Lummen**	01/01/1900	31/12/9999
3560	Meldert (Limb.)	**Lummen**	01/01/1900	31/12/9999
3570	Alken	**Alken**	01/01/1900	31/12/9999
3580	Beringen	**Beringen**	01/01/1900	31/12/9999
3581	Beverlo	**Beringen**	01/01/1900	31/12/9999
3582	Koersel	**Beringen**	01/01/1900	31/12/9999
3583	Paal	**Beringen**	01/01/1900	31/12/9999
3590	Diepenbeek	**Diepenbeek**	01/01/1900	31/12/9999
3600	Genk	**Genk**	01/01/1900	31/12/9999
3620	Gellik	**Lanaken**	01/01/1900	31/12/9999
3620	Lanaken	**Lanaken**	01/01/1900	31/12/9999
3620	Neerharen	**Lanaken**	01/01/1900	31/12/9999
3620	Veldwezelt	**Lanaken**	01/01/1900	31/12/9999
3621	Rekem	**Lanaken**	01/01/1900	31/12/9999
3630	Eisden	**Maasmechelen**	01/01/1900	31/12/9999
3630	Leut	**Maasmechelen**	01/01/1900	31/12/9999
3630	Maasmechelen	**Maasmechelen**	01/01/1900	31/12/9999
3630	Mechelen-aan-de-Maas	**Maasmechelen**	01/01/1900	31/12/9999
3630	Meeswijk	**Maasmechelen**	01/01/1900	31/12/9999
3630	Opgrimbie	**Maasmechelen**	01/01/1900	31/12/9999
3630	Vucht	**Maasmechelen**	01/01/1900	31/12/9999
3631	Boorsem	**Maasmechelen**	01/01/1900	31/12/9999
3631	Uikhoven	**Maasmechelen**	01/01/1900	31/12/9999
3640	Kessenich	**Kinrooi**	01/01/1900	31/12/9999
3640	Kinrooi	**Kinrooi**	01/01/1900	31/12/9999
3640	Molenbeersel	**Kinrooi**	01/01/1900	31/12/9999

Code Postal	Commune	Commune principale	Date de début de validité	Date de fin de validité
3640	Ophoven	**Kinrooi**	01/01/1900	31/12/9999
3650	Dilsen-Stokkem	**Dilsen-Stokkem**	01/01/1900	31/12/9999
3650	Elen	**Dilsen-Stokkem**	01/01/1900	31/12/9999
3650	Lanklaar	**Dilsen-Stokkem**	01/01/1900	31/12/9999
3650	Rotem	**Dilsen-Stokkem**	01/01/1900	31/12/9999
3650	Stokkem	**Dilsen-Stokkem**	01/01/1900	31/12/9999
3660	Opglabbeek	**Opglabbeek**	01/01/1900	31/12/9999
3665	As	**As**	01/01/1900	31/12/9999
3668	Niel-bij-As	**As**	01/01/1900	31/12/9999
3670	Ellikom	**Meeuwen-Gruitrode**	01/01/1900	31/12/9999
3670	Gruitrode	**Meeuwen-Gruitrode**	01/01/1900	31/12/9999
3670	Meeuwen	**Meeuwen-Gruitrode**	01/01/1900	31/12/9999
3670	Meeuwen-Gruitrode	**Meeuwen-Gruitrode**	01/01/1900	31/12/9999
3670	Neerglabbeek	**Meeuwen-Gruitrode**	01/01/1900	31/12/9999
3670	Wijshagen	**Meeuwen-Gruitrode**	01/01/1900	31/12/9999
3680	Maaseik	**Maaseik**	01/01/1900	31/12/9999
3680	Neeroeteren	**Maaseik**	01/01/1900	31/12/9999
3680	Opoeteren	**Maaseik**	01/01/1900	31/12/9999
3690	Zutendaal	**Zutendaal**	01/01/1900	31/12/9999
3700	's Herenelderen	**Tongres**	01/01/1900	31/12/9999
3700	Berg (Limb.)	**Tongres**	01/01/1900	31/12/9999
3700	Diets-Heur	**Tongres**	01/01/1900	31/12/9999
3700	Haren (Tongeren)	**Tongres**	01/01/1900	31/12/9999
3700	Henis	**Tongres**	01/01/1900	31/12/9999
3700	Kolmont (Tongeren)	**Tongres**	01/01/1900	31/12/9999
3700	Koninksem	**Tongres**	01/01/1900	31/12/9999
3700	Lauw	**Tongres**	01/01/1900	31/12/9999
3700	Mal	**Tongres**	01/01/1900	31/12/9999
3700	Neerrepen	**Tongres**	01/01/1900	31/12/9999
3700	Nerem	**Tongres**	01/01/1900	31/12/9999
3700	Overrepen (Kolmont)	**Tongres**	01/01/1900	31/12/9999
3700	Piringen (Haren)	**Tongres**	01/01/1900	31/12/9999
3700	Riksingen	**Tongres**	01/01/1900	31/12/9999
3700	Rutten	**Tongres**	01/01/1900	31/12/9999
3700	Sluizen	**Tongres**	01/01/1900	31/12/9999
3700	Tongres	**Tongres**	01/01/1900	31/12/9999
3700	Vreren	**Tongres**	01/01/1900	31/12/9999
3700	Widooie (Haren)	**Tongres**	01/01/1900	31/12/9999
3717	Herstappe	**Herstappe**	01/01/1900	31/12/9999
3720	Kortessem	**Kortessem**	01/01/1900	31/12/9999
3721	Vliermaalroot	**Kortessem**	01/01/1900	31/12/9999
3722	Wintershoven	**Kortessem**	01/01/1900	31/12/9999
3723	Guigoven	**Kortessem**	01/01/1900	31/12/9999
3724	Vliermaal	**Kortessem**	01/01/1900	31/12/9999
3730	Hoeselt	**Hoeselt**	01/01/1900	31/12/9999
3730	Romershoven	**Hoeselt**	01/01/1900	31/12/9999
3730	Sint-Huibrechts-Hern	**Hoeselt**	01/01/1900	31/12/9999
3730	Werm	**Hoeselt**	01/01/1900	31/12/9999
3732	Schalkhoven	**Hoeselt**	01/01/1900	31/12/9999
3740	Beverst	**Bilzen**	01/01/1900	31/12/9999
3740	Bilzen	**Bilzen**	01/01/1900	31/12/9999
3740	Eigenbilzen	**Bilzen**	01/01/1900	31/12/9999
3740	Grote-Spouwen	**Bilzen**	01/01/1900	31/12/9999
3740	Hees	**Bilzen**	01/01/1900	31/12/9999

Code Postal	Commune	Commune principale	Date de début de validité	Date de fin de validité
3740	Kleine-Spouwen	**Bilzen**	01/01/1900	31/12/9999
3740	Mopertingen	**Bilzen**	01/01/1900	31/12/9999
3740	Munsterbilzen	**Bilzen**	01/01/1900	31/12/9999
3740	Rijkhoven	**Bilzen**	01/01/1900	31/12/9999
3740	Rosmeer	**Bilzen**	01/01/1900	31/12/9999
3740	Spouwen	**Bilzen**	01/01/1900	31/12/9999
3740	Waltwilder	**Bilzen**	01/01/1900	31/12/9999
3742	Martenslinde	**Bilzen**	01/01/1900	31/12/9999
3746	Hoelbeek	**Bilzen**	01/01/1900	31/12/9999
3770	Genoelselderen	**Riemst**	01/01/1900	31/12/9999
3770	Herderen	**Riemst**	01/01/1900	31/12/9999
3770	Kanne	**Riemst**	01/01/1900	31/12/9999
3770	Membruggen	**Riemst**	01/01/1900	31/12/9999
3770	Millen	**Riemst**	01/01/1900	31/12/9999
3770	Riemst	**Riemst**	01/01/1900	31/12/9999
3770	Val-Meer	**Riemst**	01/01/1900	31/12/9999
3770	Vlijtingen	**Riemst**	01/01/1900	31/12/9999
3770	Vroenhoven	**Riemst**	01/01/1900	31/12/9999
3770	Zichen-Zussen-Bolder	**Riemst**	01/01/1900	31/12/9999
3790	Fouron-Saint-Martin	**Fourons**	01/01/1900	31/12/9999
3790	Fourons	**Fourons**	01/01/1900	31/12/9999
3790	Mouland	**Fourons**	01/01/1900	31/12/9999
3791	Remersdaal	**Fourons**	01/01/1900	31/12/9999
3792	Fouron-Saint-Pierre	**Fourons**	01/01/1900	31/12/9999
3793	Teuven	**Fourons**	01/01/1900	31/12/9999
3798	Fouron-le-Comte	**Fourons**	01/01/1900	31/12/9999
3800	Aalst (Limb.)	**Saint-Trond**	01/01/1900	31/12/9999
3800	Brustem	**Saint-Trond**	01/01/1900	31/12/9999
3800	Engelmanshoven	**Saint-Trond**	01/01/1900	31/12/9999
3800	Gelinden	**Saint-Trond**	01/01/1900	31/12/9999
3800	Groot-Gelmen	**Saint-Trond**	01/01/1900	31/12/9999
3800	Halmaal	**Saint-Trond**	01/01/1900	31/12/9999
3800	Kerkom-bij-Sint-Truiden	**Saint-Trond**	01/01/1900	31/12/9999
3800	Ordingen	**Saint-Trond**	01/01/1900	31/12/9999
3800	Saint-Trond	**Saint-Trond**	01/01/1900	31/12/9999
3800	Zepperen	**Saint-Trond**	01/01/1900	31/12/9999
3803	Duras	**Saint-Trond**	01/01/1900	31/12/9999
3803	Gorsem	**Saint-Trond**	01/01/1900	31/12/9999
3803	Runkelen	**Saint-Trond**	01/01/1900	31/12/9999
3803	Wilderen	**Saint-Trond**	01/01/1900	31/12/9999
3806	Velm	**Saint-Trond**	01/01/1900	31/12/9999
3830	Berlingen	**Wellen**	01/01/1900	31/12/9999
3830	Wellen	**Wellen**	01/01/1900	31/12/9999
3831	Herten	**Wellen**	01/01/1900	31/12/9999
3832	Ulbeek	**Wellen**	01/01/1900	31/12/9999
3840	Bommershoven (Haren)	**Looz**	01/01/1900	31/12/9999
3840	Broekom	**Looz**	01/01/1900	31/12/9999
3840	Gors-Opleeuw	**Looz**	01/01/1900	31/12/9999
3840	Gotem	**Looz**	01/01/1900	31/12/9999
3840	Groot-Loon	**Looz**	01/01/1900	31/12/9999
3840	Haren (Borgloon)	**Looz**	01/01/1900	31/12/9999
3840	Hendrieken	**Looz**	01/01/1900	31/12/9999
3840	Hoepertingen	**Looz**	01/01/1900	31/12/9999
3840	Jesseren (Kolmont)	**Looz**	01/01/1900	31/12/9999

Code Postal	Commune	Commune principale	Date de début de validité	Date de fin de validité
3840	Kerniel	**Looz**	01/01/1900	31/12/9999
3840	Kolmont (Borgloon)	**Looz**	01/01/1900	31/12/9999
3840	Kuttekoven	**Looz**	01/01/1900	31/12/9999
3840	Looz	**Looz**	01/01/1900	31/12/9999
3840	Rijkel	**Looz**	01/01/1900	31/12/9999
3840	Voort	**Looz**	01/01/1900	31/12/9999
3850	Binderveld	**Nieuwerkerken (Limb.)**	01/01/1900	31/12/9999
3850	Kozen	**Nieuwerkerken (Limb.)**	01/01/1900	31/12/9999
3850	Nieuwerkerken (Limb.)	**Nieuwerkerken (Limb.)**	01/01/1900	31/12/9999
3850	Wijer	**Nieuwerkerken (Limb.)**	01/01/1900	31/12/9999
3870	Batsheers	**Heers**	01/01/1900	31/12/9999
3870	Bovelingen	**Heers**	01/01/1900	31/12/9999
3870	Gutschoven	**Heers**	01/01/1900	31/12/9999
3870	Heers	**Heers**	01/01/1900	31/12/9999
3870	Heks	**Heers**	01/01/1900	31/12/9999
3870	Horpmaal	**Heers**	01/01/1900	31/12/9999
3870	Klein-Gelmen	**Heers**	01/01/1900	31/12/9999
3870	Mechelen-Bovelingen	**Heers**	01/01/1900	31/12/9999
3870	Mettekoven	**Heers**	01/01/1900	31/12/9999
3870	Opheers	**Heers**	01/01/1900	31/12/9999
3870	Rukkelingen-Loon	**Heers**	01/01/1900	31/12/9999
3870	Vechmaal	**Heers**	01/01/1900	31/12/9999
3870	Veulen	**Heers**	01/01/1900	31/12/9999
3890	Boekhout	**Gingelom**	01/01/1900	31/12/9999
3890	Gingelom	**Gingelom**	01/01/1900	31/12/9999
3890	Jeuk	**Gingelom**	01/01/1900	31/12/9999
3890	Kortijs	**Gingelom**	01/01/1900	31/12/9999
3890	Montenaken	**Gingelom**	01/01/1900	31/12/9999
3890	Niel-bij-Sint-Truiden	**Gingelom**	01/01/1900	31/12/9999
3890	Vorsen	**Gingelom**	01/01/1900	31/12/9999
3891	Borlo	**Gingelom**	01/01/1900	31/12/9999
3891	Buvingen	**Gingelom**	01/01/1900	31/12/9999
3891	Mielen-Boven-Aalst	**Gingelom**	01/01/1900	31/12/9999
3891	Muizen (Limb.)	**Gingelom**	01/01/1900	31/12/9999
3900	Overpelt	**Overpelt**	01/01/1900	31/12/9999
3910	Neerpelt	**Neerpelt**	01/01/1900	31/12/9999
3910	Sint-Huibrechts-Lille	**Neerpelt**	01/01/1900	31/12/9999
3920	Lommel	**Lommel**	01/01/1900	31/12/9999
3930	Achel	**Hamont-Achel**	01/01/1900	31/12/9999
3930	Hamont	**Hamont-Achel**	01/01/1900	31/12/9999
3930	Hamont-Achel	**Hamont-Achel**	01/01/1900	31/12/9999
3940	Hechtel	**Hechtel-Eksel**	01/01/1900	31/12/9999
3940	Hechtel-Eksel	**Hechtel-Eksel**	01/01/1900	31/12/9999
3941	Eksel	**Hechtel-Eksel**	01/01/1900	31/12/9999
3945	Ham	**Ham**	01/01/1900	31/12/9999
3945	Kwaadmechelen	**Ham**	01/01/1900	31/12/9999
3945	Oostham	**Ham**	01/01/1900	31/12/9999
3950	Bocholt	**Bocholt**	01/01/1900	31/12/9999
3950	Kaulille	**Bocholt**	01/01/1900	31/12/9999
3950	Reppel	**Bocholt**	01/01/1900	31/12/9999
3960	Beek	**Bree**	01/01/1900	31/12/9999
3960	Bree	**Bree**	01/01/1900	31/12/9999
3960	Gerdingen	**Bree**	01/01/1900	31/12/9999
3960	Opitter	**Bree**	01/01/1900	31/12/9999

Code Postal	Commune	Commune principale	Date de début de validité	Date de fin de validité
3960	Tongerlo (Limb.)	**Bree**	01/01/1900	31/12/9999
3970	Bourg-Léopold	**Bourg-Léopold**	01/01/1900	31/12/9999
3971	Heppen	**Bourg-Léopold**	01/01/1900	31/12/9999
3980	Tessenderlo	**Tessenderlo**	01/01/1900	31/12/9999
3990	Grote-Brogel	**Peer**	01/01/1900	31/12/9999
3990	Kleine-Brogel	**Peer**	01/01/1900	31/12/9999
3990	Peer	**Peer**	01/01/1900	31/12/9999
3990	Wijchmaal	**Peer**	01/01/1900	31/12/9999
4000	Glain	**Liège**	01/01/1900	31/12/9999
4000	Liège	**Liège**	01/01/1900	31/12/9999
4000	Rocourt	**Liège**	01/01/1900	31/12/9999
4020	Bressoux	**Liège**	01/01/1900	31/12/9999
4020	Jupille-sur-Meuse	**Liège**	01/01/1900	31/12/9999
4020	Liège	**Liège**	01/01/1900	31/12/9999
4020	Wandre	**Liège**	01/01/1900	31/12/9999
4030	Grivegnée	**Liège**	01/01/1900	31/12/9999
4030	Liège	**Liège**	01/01/1900	31/12/9999
4031	Angleur	**Liège**	01/01/1900	31/12/9999
4032	Chênée	**Liège**	01/01/1900	31/12/9999
4040	Herstal	**Herstal**	01/01/1900	31/12/9999
4041	Milmort	**Herstal**	01/01/1900	31/12/9999
4041	Vottem	**Herstal**	01/01/1900	31/12/9999
4042	Liers	**Herstal**	01/01/1900	31/12/9999
4050	Chaudfontaine	**Chaudfontaine**	01/01/1900	31/12/9999
4051	Vaux-sous-Chèvremont	**Chaudfontaine**	01/01/1900	31/12/9999
4052	Beaufays	**Chaudfontaine**	01/01/1900	31/12/9999
4053	Embourg	**Chaudfontaine**	01/01/1900	31/12/9999
4090	FBA (Forces Belges en Allem.)		01/01/1900	31/12/9999
4100	Boncelles	**Seraing**	01/01/1900	31/12/9999
4100	Seraing	**Seraing**	01/01/1900	31/12/9999
4101	Jemeppe-sur-Meuse	**Seraing**	01/01/1900	31/12/9999
4102	Ougrée	**Seraing**	01/01/1900	31/12/9999
4120	Ehein	**Neupré**	01/01/1900	31/12/9999
4120	Neupré	**Neupré**	01/01/1900	31/12/9999
4120	Rotheux-Rimière	**Neupré**	01/01/1900	31/12/9999
4121	Neuville-en-Condroz	**Neupré**	01/01/1900	31/12/9999
4122	Plainevaux	**Neupré**	01/01/1900	31/12/9999
4130	Esneux	**Esneux**	01/01/1900	31/12/9999
4130	Tilff	**Esneux**	01/01/1900	31/12/9999
4140	Dolembreux	**Sprimont**	01/01/1900	31/12/9999
4140	Gomzé-Andoumont	**Sprimont**	01/01/1900	31/12/9999
4140	Rouvreux	**Sprimont**	01/01/1900	31/12/9999
4140	Sprimont	**Sprimont**	01/01/1900	31/12/9999
4141	Louveigné	**Sprimont**	01/01/1900	31/12/9999
4160	Anthisnes	**Anthisnes**	01/01/1900	31/12/9999
4161	Villers-aux-Tours	**Anthisnes**	01/01/1900	31/12/9999
4162	Hody	**Anthisnes**	01/01/1900	31/12/9999
4163	Tavier	**Anthisnes**	01/01/1900	31/12/9999
4170	Comblain-au-Pont	**Comblain-au-Pont**	01/01/1900	31/12/9999
4171	Poulseur	**Comblain-au-Pont**	01/01/1900	31/12/9999
4180	Comblain-Fairon	**Hamoir**	01/01/1900	31/12/9999
4180	Comblain-la-Tour	**Hamoir**	01/01/1900	31/12/9999
4180	Hamoir	**Hamoir**	01/01/1900	31/12/9999
4181	Filot	**Hamoir**	01/01/1900	31/12/9999

Code Postal	Commune	Commune principale	Date de début de validité	Date de fin de validité
4190	Ferrières	**Ferrières**	01/01/1900	31/12/9999
4190	My	**Ferrières**	01/01/1900	31/12/9999
4190	Vieuxville	**Ferrières**	01/01/1900	31/12/9999
4190	Werbomont	**Ferrières**	01/01/1900	31/12/9999
4190	Xhoris	**Ferrières**	01/01/1900	31/12/9999
4210	Burdinne	**Burdinne**	01/01/1900	31/12/9999
4210	Hannêche	**Burdinne**	01/01/1900	31/12/9999
4210	Lamontzée	**Burdinne**	01/01/1900	31/12/9999
4210	Marneffe	**Burdinne**	01/01/1900	31/12/9999
4210	Oteppe	**Burdinne**	01/01/1900	31/12/9999
4217	Héron	**Héron**	01/01/1900	31/12/9999
4217	Lavoir	**Héron**	01/01/1900	31/12/9999
4217	Waret-l'Evêque	**Héron**	01/01/1900	31/12/9999
4218	Couthuin	**Héron**	01/01/1900	31/12/9999
4219	Acosse	**Wasseiges**	01/01/1900	31/12/9999
4219	Ambresin	**Wasseiges**	01/01/1900	31/12/9999
4219	Meeffe	**Wasseiges**	01/01/1900	31/12/9999
4219	Wasseiges	**Wasseiges**	01/01/1900	31/12/9999
4250	Boëlhe	**Geer**	01/01/1900	31/12/9999
4250	Geer	**Geer**	01/01/1900	31/12/9999
4250	Hollogne-sur-Geer	**Geer**	01/01/1900	31/12/9999
4250	Lens-Saint-Servais	**Geer**	01/01/1900	31/12/9999
4252	Omal	**Geer**	01/01/1900	31/12/9999
4253	Darion	**Geer**	01/01/1900	31/12/9999
4254	Ligney	**Geer**	01/01/1900	31/12/9999
4257	Berloz	**Berloz**	01/01/1900	31/12/9999
4257	Corswarem	**Berloz**	01/01/1900	31/12/9999
4257	Rosoux-Crenwick	**Berloz**	01/01/1900	31/12/9999
4260	Avennes	**Braives**	01/01/1900	31/12/9999
4260	Braives	**Braives**	01/01/1900	31/12/9999
4260	Ciplet	**Braives**	01/01/1900	31/12/9999
4260	Fallais	**Braives**	01/01/1900	31/12/9999
4260	Fumal	**Braives**	01/01/1900	31/12/9999
4260	Ville-en-Hesbaye	**Braives**	01/01/1900	31/12/9999
4261	Latinne	**Braives**	01/01/1900	31/12/9999
4263	Tourinne (Lg.)	**Braives**	01/01/1900	31/12/9999
4280	Abolens	**Hannut**	01/01/1900	31/12/9999
4280	Avernas-le-Bauduin	**Hannut**	01/01/1900	31/12/9999
4280	Avin	**Hannut**	01/01/1900	31/12/9999
4280	Bertrée	**Hannut**	01/01/1900	31/12/9999
4280	Blehen	**Hannut**	01/01/1900	31/12/9999
4280	Cras-Avernas	**Hannut**	01/01/1900	31/12/9999
4280	Crehen	**Hannut**	01/01/1900	31/12/9999
4280	Grand-Hallet	**Hannut**	01/01/1900	31/12/9999
4280	Hannut	**Hannut**	01/01/1900	31/12/9999
4280	Lens-Saint-Remy	**Hannut**	01/01/1900	31/12/9999
4280	Merdorp	**Hannut**	01/01/1900	31/12/9999
4280	Moxhe	**Hannut**	01/01/1900	31/12/9999
4280	Petit-Hallet	**Hannut**	01/01/1900	31/12/9999
4280	Poucet	**Hannut**	01/01/1900	31/12/9999
4280	Thisnes	**Hannut**	01/01/1900	31/12/9999
4280	Trognée	**Hannut**	01/01/1900	31/12/9999
4280	Villers-le-Peuplier	**Hannut**	01/01/1900	31/12/9999
4280	Wansin	**Hannut**	01/01/1900	31/12/9999

Code Postal	Commune	Commune principale	Date de début de validité	Date de fin de validité
4287	Lincent	**Lincent**	01/01/1900	31/12/9999
4287	Pellaines	**Lincent**	01/01/1900	31/12/9999
4287	Racour	**Lincent**	01/01/1900	31/12/9999
4300	Bettincourt	**Waremme**	01/01/1900	31/12/9999
4300	Bleret	**Waremme**	01/01/1900	31/12/9999
4300	Bovenistier	**Waremme**	01/01/1900	31/12/9999
4300	Grand-Axhe	**Waremme**	01/01/1900	31/12/9999
4300	Lantremange	**Waremme**	01/01/1900	31/12/9999
4300	Oleye	**Waremme**	01/01/1900	31/12/9999
4300	Waremme	**Waremme**	01/01/1900	31/12/9999
4317	Aineffe	**Faimes**	01/01/1900	31/12/9999
4317	Borlez	**Faimes**	01/01/1900	31/12/9999
4317	Celles (Lg.)	**Faimes**	01/01/1900	31/12/9999
4317	Faimes	**Faimes**	01/01/1900	31/12/9999
4317	Les Waleffes	**Faimes**	01/01/1900	31/12/9999
4317	Viemme	**Faimes**	01/01/1900	31/12/9999
4340	Awans	**Awans**	01/01/1900	31/12/9999
4340	Fooz	**Awans**	01/01/1900	31/12/9999
4340	Othée	**Awans**	01/01/1900	31/12/9999
4340	Villers-l'Evêque	**Awans**	01/01/1900	31/12/9999
4342	Hognoul	**Awans**	01/01/1900	31/12/9999
4347	Fexhe-le-Haut-Clocher	**Fexhe-le-Haut-Clocher**	01/01/1900	31/12/9999
4347	Freloux	**Fexhe-le-Haut-Clocher**	01/01/1900	31/12/9999
4347	Noville (Lg.)	**Fexhe-le-Haut-Clocher**	01/01/1900	31/12/9999
4347	Roloux	**Fexhe-le-Haut-Clocher**	01/01/1900	31/12/9999
4347	Voroux-Goreux	**Fexhe-le-Haut-Clocher**	01/01/1900	31/12/9999
4350	Lamine	**Remicourt**	01/01/1900	31/12/9999
4350	Momalle	**Remicourt**	01/01/1900	31/12/9999
4350	Pousset	**Remicourt**	01/01/1900	31/12/9999
4350	Remicourt	**Remicourt**	01/01/1900	31/12/9999
4351	Hodeige	**Remicourt**	01/01/1900	31/12/9999
4357	Donceel	**Donceel**	01/01/1900	31/12/9999
4357	Haneffe	**Donceel**	01/01/1900	31/12/9999
4357	Jeneffe (Lg.)	**Donceel**	01/01/1900	31/12/9999
4357	Limont	**Donceel**	01/01/1900	31/12/9999
4360	Bergilers	**Oreye**	01/01/1900	31/12/9999
4360	Grandville	**Oreye**	01/01/1900	31/12/9999
4360	Lens-sur-Geer	**Oreye**	01/01/1900	31/12/9999
4360	Oreye	**Oreye**	01/01/1900	31/12/9999
4360	Otrange	**Oreye**	01/01/1900	31/12/9999
4367	Crisnée	**Crisnée**	01/01/1900	31/12/9999
4367	Fize-le-Marsal	**Crisnée**	01/01/1900	31/12/9999
4367	Kemexhe	**Crisnée**	01/01/1900	31/12/9999
4367	Odeur	**Crisnée**	01/01/1900	31/12/9999
4367	Thys	**Crisnée**	01/01/1900	31/12/9999
4400	Awirs	**Flémalle**	01/01/1900	31/12/9999
4400	Chokier	**Flémalle**	01/01/1900	31/12/9999
4400	Flémalle	**Flémalle**	01/01/1900	31/12/9999
4400	Flémalle-Grande	**Flémalle**	01/01/1900	31/12/9999
4400	Flémalle-Haute	**Flémalle**	01/01/1900	31/12/9999
4400	Gleixhe	**Flémalle**	01/01/1900	31/12/9999
4400	Ivoz-Ramet	**Flémalle**	01/01/1900	31/12/9999
4400	Mons-lez-Liège	**Flémalle**	01/01/1900	31/12/9999
4420	Montegnée	**Saint-Nicolas (Lg.)**	01/01/1900	31/12/9999

Code Postal	Commune	Commune principale	Date de début de validité	Date de fin de validité
4420	Saint-Nicolas (Lg.)	**Saint-Nicolas (Lg.)**	01/01/1900	31/12/9999
4420	Tilleur	**Saint-Nicolas (Lg.)**	01/01/1900	31/12/9999
4430	Ans	**Ans**	01/01/1900	31/12/9999
4431	Loncin	**Ans**	01/01/1900	31/12/9999
4432	Alleur	**Ans**	01/01/1900	31/12/9999
4432	Xhendremael	**Ans**	01/01/1900	31/12/9999
4450	Juprelle	**Juprelle**	01/01/1900	31/12/9999
4450	Lantin	**Juprelle**	01/01/1900	31/12/9999
4450	Slins	**Juprelle**	01/01/1900	31/12/9999
4451	Voroux-lez-Liers	**Juprelle**	01/01/1900	31/12/9999
4452	Paifve	**Juprelle**	01/01/1900	31/12/9999
4452	Wihogne	**Juprelle**	01/01/1900	31/12/9999
4453	Villers-Saint-Siméon	**Juprelle**	01/01/1900	31/12/9999
4458	Fexhe-Slins	**Juprelle**	01/01/1900	31/12/9999
4460	Bierset	**Grâce-Hollogne**	01/01/1900	31/12/9999
4460	Grâce-Berleur	**Grâce-Hollogne**	01/01/1900	31/12/9999
4460	Grâce-Hollogne	**Grâce-Hollogne**	01/01/1900	31/12/9999
4460	Hollogne-aux-Pierres	**Grâce-Hollogne**	01/01/1900	31/12/9999
4460	Horion-Hozémont	**Grâce-Hollogne**	01/01/1900	31/12/9999
4460	Velroux	**Grâce-Hollogne**	01/01/1900	31/12/9999
4470	Saint-Georges-sur-Meuse	**Saint-Georges-sur-Meuse**	01/01/1900	31/12/9999
4480	Clermont-sous-Huy	**Engis**	01/01/1900	31/12/9999
4480	Engis	**Engis**	01/01/1900	31/12/9999
4480	Hermalle-sous-Huy	**Engis**	01/01/1900	31/12/9999
4500	Ben-Ahin	**Huy**	01/01/1900	31/12/9999
4500	Huy	**Huy**	01/01/1900	31/12/9999
4500	Tihange	**Huy**	01/01/1900	31/12/9999
4520	Antheit	**Wanze**	01/01/1900	31/12/9999
4520	Bas-Oha	**Wanze**	01/01/1900	31/12/9999
4520	Huccorgne	**Wanze**	01/01/1900	31/12/9999
4520	Moha	**Wanze**	01/01/1900	31/12/9999
4520	Vinalmont	**Wanze**	01/01/1900	31/12/9999
4520	Wanze	**Wanze**	01/01/1900	31/12/9999
4530	Fize-Fontaine	**Villers-le-Bouillet**	01/01/1900	31/12/9999
4530	Vaux-et-Borset	**Villers-le-Bouillet**	01/01/1900	31/12/9999
4530	Vieux-Waleffe	**Villers-le-Bouillet**	01/01/1900	31/12/9999
4530	Villers-le-Bouillet	**Villers-le-Bouillet**	01/01/1900	31/12/9999
4530	Warnant-Dreye	**Villers-le-Bouillet**	01/01/1900	31/12/9999
4537	Chapon-Seraing	**Verlaine**	01/01/1900	31/12/9999
4537	Seraing-le-Château	**Verlaine**	01/01/1900	31/12/9999
4537	Verlaine	**Verlaine**	01/01/1900	31/12/9999
4540	Amay	**Amay**	01/01/1900	31/12/9999
4540	Ampsin	**Amay**	01/01/1900	31/12/9999
4540	Flône	**Amay**	01/01/1900	31/12/9999
4540	Jehay	**Amay**	01/01/1900	31/12/9999
4540	Ombret	**Amay**	01/01/1900	31/12/9999
4550	Nandrin	**Nandrin**	01/01/1900	31/12/9999
4550	Saint-Séverin	**Nandrin**	01/01/1900	31/12/9999
4550	Villers-le-Temple	**Nandrin**	01/01/1900	31/12/9999
4550	Yernée-Fraineux	**Nandrin**	01/01/1900	31/12/9999
4557	Abée	**Tinlot**	01/01/1900	31/12/9999
4557	Fraiture	**Tinlot**	01/01/1900	31/12/9999
4557	Ramelot	**Tinlot**	01/01/1900	31/12/9999
4557	Seny	**Tinlot**	01/01/1900	31/12/9999

Code Postal	Commune	Commune principale	Date de début de validité	Date de fin de validité
4557	Soheit-Tinlot	**Tinlot**	01/01/1900	31/12/9999
4557	Tinlot	**Tinlot**	01/01/1900	31/12/9999
4560	Bois-et-Borsu	**Clavier**	01/01/1900	31/12/9999
4560	Clavier	**Clavier**	01/01/1900	31/12/9999
4560	Les Avins	**Clavier**	01/01/1900	31/12/9999
4560	Ocquier	**Clavier**	01/01/1900	31/12/9999
4560	Pailhe	**Clavier**	01/01/1900	31/12/9999
4560	Terwagne	**Clavier**	01/01/1900	31/12/9999
4570	Marchin	**Marchin**	01/01/1900	31/12/9999
4570	Vyle-et-Tharoul	**Marchin**	01/01/1900	31/12/9999
4577	Modave	**Modave**	01/01/1900	31/12/9999
4577	Outrelouxhe	**Modave**	01/01/1900	31/12/9999
4577	Strée-lez-Huy	**Modave**	01/01/1900	31/12/9999
4577	Vierset-Barse	**Modave**	01/01/1900	31/12/9999
4590	Ellemelle	**Ouffet**	01/01/1900	31/12/9999
4590	Ouffet	**Ouffet**	01/01/1900	31/12/9999
4590	Warzée	**Ouffet**	01/01/1900	31/12/9999
4600	Lanaye	**Visé**	01/01/1900	31/12/9999
4600	Lixhe	**Visé**	01/01/1900	31/12/9999
4600	Richelle	**Visé**	01/01/1900	31/12/9999
4600	Visé	**Visé**	01/01/1900	31/12/9999
4601	Argenteau	**Visé**	01/01/1900	31/12/9999
4602	Cheratte	**Visé**	01/01/1900	31/12/9999
4606	Saint-André	**Dalhem**	01/01/1900	31/12/9999
4607	Berneau	**Dalhem**	01/01/1900	31/12/9999
4607	Bombaye	**Dalhem**	01/01/1900	31/12/9999
4607	Dalhem	**Dalhem**	01/01/1900	31/12/9999
4607	Feneur	**Dalhem**	01/01/1900	31/12/9999
4607	Mortroux	**Dalhem**	01/01/1900	31/12/9999
4608	Neufchâteau (Lg.)	**Dalhem**	01/01/1900	31/12/9999
4608	Warsage	**Dalhem**	01/01/1900	31/12/9999
4610	Bellaire	**Beyne-Heusay**	01/01/1900	31/12/9999
4610	Beyne-Heusay	**Beyne-Heusay**	01/01/1900	31/12/9999
4610	Queue-du-Bois	**Beyne-Heusay**	01/01/1900	31/12/9999
4620	Fléron	**Fléron**	01/01/1900	31/12/9999
4621	Retinne	**Fléron**	01/01/1900	31/12/9999
4623	Magnée	**Fléron**	01/01/1900	31/12/9999
4624	Romsée	**Fléron**	01/01/1900	31/12/9999
4630	Ayeneux	**Soumagne**	01/01/1900	31/12/9999
4630	Micheroux	**Soumagne**	01/01/1900	31/12/9999
4630	Soumagne	**Soumagne**	01/01/1900	31/12/9999
4630	Tignée	**Soumagne**	01/01/1900	31/12/9999
4631	Evegnée	**Soumagne**	01/01/1900	31/12/9999
4632	Cérexhe-Heuseux	**Soumagne**	01/01/1900	31/12/9999
4633	Melen	**Soumagne**	01/01/1900	31/12/9999
4650	Chaineux	**Herve**	01/01/1900	31/12/9999
4650	Grand-Rechain	**Herve**	01/01/1900	31/12/9999
4650	Herve	**Herve**	01/01/1900	31/12/9999
4650	Julémont	**Herve**	01/01/1900	31/12/9999
4651	Battice	**Herve**	01/01/1900	31/12/9999
4652	Xhendelesse	**Herve**	01/01/1900	31/12/9999
4653	Bolland	**Herve**	01/01/1900	31/12/9999
4654	Charneux	**Herve**	01/01/1900	31/12/9999
4670	Blégny	**Blégny**	01/01/1900	31/12/9999

Code Postal	Commune	Commune principale	Date de début de validité	Date de fin de validité
4670	Mortier	**Blégny**	01/01/1900	31/12/9999
4670	Trembleur	**Blégny**	01/01/1900	31/12/9999
4671	Barchon	**Blégny**	01/01/1900	31/12/9999
4671	Housse	**Blégny**	01/01/1900	31/12/9999
4671	Saive	**Blégny**	01/01/1900	31/12/9999
4672	Saint-Remy (Lg.)	**Blégny**	01/01/1900	31/12/9999
4680	Hermée	**Oupeye**	01/01/1900	31/12/9999
4680	Oupeye	**Oupeye**	01/01/1900	31/12/9999
4681	Hermalle-sous-Argenteau	**Oupeye**	01/01/1900	31/12/9999
4682	Heure-le-Romain	**Oupeye**	01/01/1900	31/12/9999
4682	Houtain-Saint-Siméon	**Oupeye**	01/01/1900	31/12/9999
4683	Vivegnis	**Oupeye**	01/01/1900	31/12/9999
4684	Haccourt	**Oupeye**	01/01/1900	31/12/9999
4690	Bassenge	**Bassenge**	01/01/1900	31/12/9999
4690	Boirs	**Bassenge**	01/01/1900	31/12/9999
4690	Eben-Emael	**Bassenge**	01/01/1900	31/12/9999
4690	Glons	**Bassenge**	01/01/1900	31/12/9999
4690	Roclenge-sur-Geer	**Bassenge**	01/01/1900	31/12/9999
4690	Wonck	**Bassenge**	01/01/1900	31/12/9999
4700	Eupen	**Eupen**	01/01/1900	31/12/9999
4701	Kettenis	**Eupen**	01/01/1900	31/12/9999
4710	Lontzen	**Lontzen**	01/01/1900	31/12/9999
4711	Walhorn	**Lontzen**	01/01/1900	31/12/9999
4720	La Calamine	**La Calamine**	01/01/1900	31/12/9999
4721	Neu-Moresnet	**La Calamine**	01/01/1900	31/12/9999
4728	Hergenrath	**La Calamine**	01/01/1900	31/12/9999
4730	Hauset	**Raeren**	01/01/1900	31/12/9999
4730	Raeren	**Raeren**	01/01/1900	31/12/9999
4731	Eynatten	**Raeren**	01/01/1900	31/12/9999
4750	Butgenbach	**Butgenbach**	01/01/1900	31/12/9999
4750	Elsenborn	**Butgenbach**	01/01/1900	31/12/9999
4760	Bullange	**Bullange**	01/01/1900	31/12/9999
4760	Manderfeld	**Bullange**	01/01/1900	31/12/9999
4761	Rocherath	**Bullange**	01/01/1900	31/12/9999
4770	Amblève	**Amblève**	01/01/1900	31/12/9999
4770	Meyerode	**Amblève**	01/01/1900	31/12/9999
4771	Heppenbach	**Amblève**	01/01/1900	31/12/9999
4780	Recht	**Saint-Vith**	01/01/1900	31/12/9999
4780	Saint-Vith	**Saint-Vith**	01/01/1900	31/12/9999
4782	Schönberg	**Saint-Vith**	01/01/1900	31/12/9999
4783	Lommersweiler	**Saint-Vith**	01/01/1900	31/12/9999
4784	Crombach	**Saint-Vith**	01/01/1900	31/12/9999
4790	Burg-Reuland	**Burg-Reuland**	01/01/1900	31/12/9999
4790	Reuland	**Burg-Reuland**	01/01/1900	31/12/9999
4791	Thommen	**Burg-Reuland**	01/01/1900	31/12/9999
4800	Ensival	**Verviers**	01/01/1900	31/12/9999
4800	Lambermont	**Verviers**	01/01/1900	31/12/9999
4800	Petit-Rechain	**Verviers**	01/01/1900	31/12/9999
4800	Verviers	**Verviers**	01/01/1900	31/12/9999
4801	Stembert	**Verviers**	01/01/1900	31/12/9999
4802	Heusy	**Verviers**	01/01/1900	31/12/9999
4820	Dison	**Dison**	01/01/1900	31/12/9999
4821	Andrimont	**Dison**	01/01/1900	31/12/9999
4830	Limbourg	**Limbourg**	01/01/1900	31/12/9999

Code Postal	Commune	Commune principale	Date de début de validité	Date de fin de validité
4831	Bilstain	**Limbourg**	01/01/1900	31/12/9999
4834	Goé	**Limbourg**	01/01/1900	31/12/9999
4837	Baelen (Lg.)	**Baelen (Lg.)**	01/01/1900	31/12/9999
4837	Membach	**Baelen (Lg.)**	01/01/1900	31/12/9999
4840	Welkenraedt	**Welkenraedt**	01/01/1900	31/12/9999
4841	Henri-Chapelle	**Welkenraedt**	01/01/1900	31/12/9999
4845	Jalhay	**Jalhay**	01/01/1900	31/12/9999
4845	Sart-lez-Spa	**Jalhay**	01/01/1900	31/12/9999
4850	Montzen	**Plombières**	01/01/1900	31/12/9999
4850	Moresnet	**Plombières**	01/01/1900	31/12/9999
4850	Plombières	**Plombières**	01/01/1900	31/12/9999
4851	Gemmenich	**Plombières**	01/01/1900	31/12/9999
4851	Sippenaeken	**Plombières**	01/01/1900	31/12/9999
4852	Hombourg	**Plombières**	01/01/1900	31/12/9999
4860	Cornesse	**Pepinster**	01/01/1900	31/12/9999
4860	Pepinster	**Pepinster**	01/01/1900	31/12/9999
4860	Wegnez	**Pepinster**	01/01/1900	31/12/9999
4861	Soiron	**Pepinster**	01/01/1900	31/12/9999
4870	Forêt	**Trooz**	01/01/1900	31/12/9999
4870	Fraipont	**Trooz**	01/01/1900	31/12/9999
4870	Nessonvaux	**Trooz**	01/01/1900	31/12/9999
4870	Trooz	**Trooz**	01/01/1900	31/12/9999
4877	Olne	**Olne**	01/01/1900	31/12/9999
4880	Aubel	**Aubel**	01/01/1900	31/12/9999
4890	Clermont (Lg.)	**Thimister-Clermont**	01/01/1900	31/12/9999
4890	Thimister-Clermont	**Thimister-Clermont**	01/01/1900	31/12/9999
4890	Thimister	**Thimister-Clermont**	01/01/1900	31/12/9999
4900	Spa	**Spa**	01/01/1900	31/12/9999
4910	La Reid	**Theux**	01/01/1900	31/12/9999
4910	Polleur	**Theux**	01/01/1900	31/12/9999
4910	Theux	**Theux**	01/01/1900	31/12/9999
4920	Aywaille	**Aywaille**	01/01/1900	31/12/9999
4920	Ernonheid	**Aywaille**	01/01/1900	31/12/9999
4920	Harzé	**Aywaille**	01/01/1900	31/12/9999
4920	Sougné-Remouchamps	**Aywaille**	01/01/1900	31/12/9999
4950	Faymonville	**Waimes**	01/01/1900	31/12/9999
4950	Robertville	**Waimes**	01/01/1900	31/12/9999
4950	Sourbrodt	**Waimes**	01/01/1900	31/12/9999
4950	Waimes	**Waimes**	01/01/1900	31/12/9999
4960	Bellevaux-Ligneuville	**Malmedy**	01/01/1900	31/12/9999
4960	Bevercé	**Malmedy**	01/01/1900	31/12/9999
4960	Malmedy	**Malmedy**	01/01/1900	31/12/9999
4970	Francorchamps	**Stavelot**	01/01/1900	31/12/9999
4970	Stavelot	**Stavelot**	01/01/1900	31/12/9999
4980	Fosse (Lg.)	**Trois-Ponts**	01/01/1900	31/12/9999
4980	Trois-Ponts	**Trois-Ponts**	01/01/1900	31/12/9999
4980	Wanne	**Trois-Ponts**	01/01/1900	31/12/9999
4983	Basse-Bodeux	**Trois-Ponts**	01/01/1900	31/12/9999
4987	Chevron	**Stoumont**	01/01/1900	31/12/9999
4987	La Gleize	**Stoumont**	01/01/1900	31/12/9999
4987	Lorcé	**Stoumont**	01/01/1900	31/12/9999
4987	Rahier	**Stoumont**	01/01/1900	31/12/9999
4987	Stoumont	**Stoumont**	01/01/1900	31/12/9999
4990	Arbrefontaine	**Lierneux**	01/01/1900	31/12/9999

Code Postal	Commune	Commune principale	Date de début de validité	Date de fin de validité
4990	Bra	**Lierneux**	01/01/1900	31/12/9999
4990	Lierneux	**Lierneux**	01/01/1900	31/12/9999
5000	Beez	**Namur**	01/01/1900	31/12/9999
5000	Namur	**Namur**	01/01/1900	31/12/9999
5001	Belgrade	**Namur**	01/01/1900	31/12/9999
5002	Saint-Servais	**Namur**	01/01/1900	31/12/9999
5003	Saint-Marc	**Namur**	01/01/1900	31/12/9999
5004	Bouge	**Namur**	01/01/1900	31/12/9999
5020	Champion	**Namur**	01/01/1900	31/12/9999
5020	Daussoulx	**Namur**	01/01/1900	31/12/9999
5020	Flawinne	**Namur**	01/01/1900	31/12/9999
5020	Malonne	**Namur**	01/01/1900	31/12/9999
5020	Suarlée	**Namur**	01/01/1900	31/12/9999
5020	Temploux	**Namur**	01/01/1900	31/12/9999
5020	Vedrin	**Namur**	01/01/1900	31/12/9999
5021	Boninne	**Namur**	01/01/1900	31/12/9999
5022	Cognelée	**Namur**	01/01/1900	31/12/9999
5024	Gelbressée	**Namur**	01/01/1900	31/12/9999
5024	Marche-les-Dames	**Namur**	01/01/1900	31/12/9999
5030	Beuzet	**Gembloux**	01/01/1900	31/12/9999
5030	Ernage	**Gembloux**	01/01/1900	31/12/9999
5030	Gembloux	**Gembloux**	01/01/1900	31/12/9999
5030	Grand-Manil	**Gembloux**	01/01/1900	31/12/9999
5030	Lonzée	**Gembloux**	01/01/1900	31/12/9999
5030	Sauvenière	**Gembloux**	01/01/1900	31/12/9999
5031	Grand-Leez	**Gembloux**	01/01/1900	31/12/9999
5032	Bossière	**Gembloux**	01/01/1900	31/12/9999
5032	Bothey	**Gembloux**	01/01/1900	31/12/9999
5032	Corroy-le-Château	**Gembloux**	01/01/1900	31/12/9999
5032	Isnes	**Gembloux**	01/01/1900	31/12/9999
5032	Mazy	**Gembloux**	01/01/1900	31/12/9999
5060	Arsimont	**Sambreville**	01/01/1900	31/12/9999
5060	Auvelais	**Sambreville**	01/01/1900	31/12/9999
5060	Falisolle	**Sambreville**	01/01/1900	31/12/9999
5060	Keumiée	**Sambreville**	01/01/1900	31/12/9999
5060	Moignelée	**Sambreville**	01/01/1900	31/12/9999
5060	Sambreville	**Sambreville**	01/01/1900	31/12/9999
5060	Tamines	**Sambreville**	01/01/1900	31/12/9999
5060	Velaine-sur-Sambre	**Sambreville**	01/01/1900	31/12/9999
5070	Aisemont	**Fosses-la-Ville**	01/01/1900	31/12/9999
5070	Fosses-la-Ville	**Fosses-la-Ville**	01/01/1900	31/12/9999
5070	Le Roux	**Fosses-la-Ville**	01/01/1900	31/12/9999
5070	Sart-Eustache	**Fosses-la-Ville**	01/01/1900	31/12/9999
5070	Sart-Saint-Laurent	**Fosses-la-Ville**	01/01/1900	31/12/9999
5070	Vitrival	**Fosses-la-Ville**	01/01/1900	31/12/9999
5080	Emines	**La Bruyère**	01/01/1900	31/12/9999
5080	La Bruyère	**La Bruyère**	01/01/1900	31/12/9999
5080	Rhisnes	**La Bruyère**	01/01/1900	31/12/9999
5080	Villers-lez-Heest	**La Bruyère**	01/01/1900	31/12/9999
5080	Warisoulx	**La Bruyère**	01/01/1900	31/12/9999
5081	Bovesse	**La Bruyère**	01/01/1900	31/12/9999
5081	Meux	**La Bruyère**	01/01/1900	31/12/9999
5081	Saint-Denis-Bovesse	**La Bruyère**	01/01/1900	31/12/9999
5100	Dave	**Namur**	01/01/1900	31/12/9999

Code Postal	Commune	Commune principale	Date de début de validité	Date de fin de validité
5100	Jambes (Namur)	**Namur**	01/01/1900	31/12/9999
5100	Naninne	**Namur**	01/01/1900	31/12/9999
5100	Wépion	**Namur**	01/01/1900	31/12/9999
5100	Wierde	**Namur**	01/01/1900	31/12/9999
5101	Erpent	**Namur**	01/01/1900	31/12/9999
5101	Lives-sur-Meuse	**Namur**	01/01/1900	31/12/9999
5101	Loyers	**Namur**	01/01/1900	31/12/9999
5140	Boignée	**Sombreffe**	01/01/1900	31/12/9999
5140	Ligny	**Sombreffe**	01/01/1900	31/12/9999
5140	Sombreffe	**Sombreffe**	01/01/1900	31/12/9999
5140	Tongrinne	**Sombreffe**	01/01/1900	31/12/9999
5150	Floreffe	**Floreffe**	01/01/1900	31/12/9999
5150	Floriffoux	**Floreffe**	01/01/1900	31/12/9999
5150	Franière	**Floreffe**	01/01/1900	31/12/9999
5150	Soye (Nam.)	**Floreffe**	01/01/1900	31/12/9999
5170	Arbre (Nam.)	**Profondeville**	01/01/1900	31/12/9999
5170	Bois-de-Villers	**Profondeville**	01/01/1900	31/12/9999
5170	Lesve	**Profondeville**	01/01/1900	31/12/9999
5170	Lustin	**Profondeville**	01/01/1900	31/12/9999
5170	Profondeville	**Profondeville**	01/01/1900	31/12/9999
5170	Rivière	**Profondeville**	01/01/1900	31/12/9999
5190	Balâtre	**Jemeppe-sur-Sambre**	01/01/1900	31/12/9999
5190	Ham-sur-Sambre	**Jemeppe-sur-Sambre**	01/01/1900	31/12/9999
5190	Jemeppe-sur-Sambre	**Jemeppe-sur-Sambre**	01/01/1900	31/12/9999
5190	Mornimont	**Jemeppe-sur-Sambre**	01/01/1900	31/12/9999
5190	Moustier-sur-Sambre	**Jemeppe-sur-Sambre**	01/01/1900	31/12/9999
5190	Onoz	**Jemeppe-sur-Sambre**	01/01/1900	31/12/9999
5190	Saint-Martin	**Jemeppe-sur-Sambre**	01/01/1900	31/12/9999
5190	Spy	**Jemeppe-sur-Sambre**	01/01/1900	31/12/9999
5300	Andenne	**Andenne**	01/01/1900	31/12/9999
5300	Bonneville	**Andenne**	01/01/1900	31/12/9999
5300	Coutisse	**Andenne**	01/01/1900	31/12/9999
5300	Landenne	**Andenne**	01/01/1900	31/12/9999
5300	Maizeret	**Andenne**	01/01/1900	31/12/9999
5300	Namêche	**Andenne**	01/01/1900	31/12/9999
5300	Sclayn	**Andenne**	01/01/1900	31/12/9999
5300	Seilles	**Andenne**	01/01/1900	31/12/9999
5300	Thon	**Andenne**	01/01/1900	31/12/9999
5300	Vezin	**Andenne**	01/01/1900	31/12/9999
5310	Aische-en-Refail	**Eghezée**	01/01/1900	31/12/9999
5310	Bolinne	**Eghezée**	01/01/1900	31/12/9999
5310	Boneffe	**Eghezée**	01/01/1900	31/12/9999
5310	Branchon	**Eghezée**	01/01/1900	31/12/9999
5310	Dhuy	**Eghezée**	01/01/1900	31/12/9999
5310	Eghezée	**Eghezée**	01/01/1900	31/12/9999
5310	Hanret	**Eghezée**	01/01/1900	31/12/9999
5310	Leuze (Nam.)	**Eghezée**	01/01/1900	31/12/9999
5310	Liernu	**Eghezée**	01/01/1900	31/12/9999
5310	Longchamps (Nam.)	**Eghezée**	01/01/1900	31/12/9999
5310	Mehaigne	**Eghezée**	01/01/1900	31/12/9999
5310	Noville-sur-Méhaigne	**Eghezée**	01/01/1900	31/12/9999
5310	Saint-Germain	**Eghezée**	01/01/1900	31/12/9999
5310	Taviers (Nam.)	**Eghezée**	01/01/1900	31/12/9999
5310	Upigny	**Eghezée**	01/01/1900	31/12/9999

Code Postal	Commune	Commune principale	Date de début de validité	Date de fin de validité
5310	Waret-la-Chaussée	**Eghezée**	01/01/1900	31/12/9999
5330	Assesse	**Assesse**	01/01/1900	31/12/9999
5330	Maillen	**Assesse**	01/01/1900	31/12/9999
5330	Sart-Bernard	**Assesse**	01/01/1900	31/12/9999
5332	Crupet	**Assesse**	01/01/1900	31/12/9999
5333	Sorinne-la-Longue	**Assesse**	01/01/1900	31/12/9999
5334	Florée	**Assesse**	01/01/1900	31/12/9999
5336	Courrière	**Assesse**	01/01/1900	31/12/9999
5340	Faulx-les-Tombes	**Gesves**	01/01/1900	31/12/9999
5340	Gesves	**Gesves**	01/01/1900	31/12/9999
5340	Haltinne	**Gesves**	01/01/1900	31/12/9999
5340	Mozet	**Gesves**	01/01/1900	31/12/9999
5340	Sorée	**Gesves**	01/01/1900	31/12/9999
5350	Evelette	**Ohey**	01/01/1900	31/12/9999
5350	Ohey	**Ohey**	01/01/1900	31/12/9999
5351	Haillot	**Ohey**	01/01/1900	31/12/9999
5352	Perwez-Haillot	**Ohey**	01/01/1900	31/12/9999
5353	Goesnes	**Ohey**	01/01/1900	31/12/9999
5354	Jallet	**Ohey**	01/01/1900	31/12/9999
5360	Hamois	**Hamois**	01/01/1900	31/12/9999
5360	Natoye	**Hamois**	01/01/1900	31/12/9999
5361	Mohiville	**Hamois**	01/01/1900	31/12/9999
5361	Scy	**Hamois**	01/01/1900	31/12/9999
5362	Achet	**Hamois**	01/01/1900	31/12/9999
5363	Emptinne	**Hamois**	01/01/1900	31/12/9999
5364	Schaltin	**Hamois**	01/01/1900	31/12/9999
5370	Barvaux-Condroz	**Havelange**	01/01/1900	31/12/9999
5370	Flostoy	**Havelange**	01/01/1900	31/12/9999
5370	Havelange	**Havelange**	01/01/1900	31/12/9999
5370	Jeneffe (Nam.)	**Havelange**	01/01/1900	31/12/9999
5370	Porcheresse (Nam.)	**Havelange**	01/01/1900	31/12/9999
5370	Verlée	**Havelange**	01/01/1900	31/12/9999
5372	Méan	**Havelange**	01/01/1900	31/12/9999
5374	Maffe	**Havelange**	01/01/1900	31/12/9999
5376	Miécret	**Havelange**	01/01/1900	31/12/9999
5377	Baillonville	**Somme-Leuze**	01/01/1900	31/12/9999
5377	Bonsin	**Somme-Leuze**	01/01/1900	31/12/9999
5377	Heure (Nam.)	**Somme-Leuze**	01/01/1900	31/12/9999
5377	Hogne	**Somme-Leuze**	01/01/1900	31/12/9999
5377	Nettinne	**Somme-Leuze**	01/01/1900	31/12/9999
5377	Noiseux	**Somme-Leuze**	01/01/1900	31/12/9999
5377	Sinsin	**Somme-Leuze**	01/01/1900	31/12/9999
5377	Somme-Leuze	**Somme-Leuze**	01/01/1900	31/12/9999
5377	Waillet	**Somme-Leuze**	01/01/1900	31/12/9999
5380	Bierwart	**Fernelmont**	01/01/1900	31/12/9999
5380	Cortil-Wodon	**Fernelmont**	01/01/1900	31/12/9999
5380	Fernelmont	**Fernelmont**	01/01/1900	31/12/9999
5380	Forville	**Fernelmont**	01/01/1900	31/12/9999
5380	Franc-Waret	**Fernelmont**	01/01/1900	31/12/9999
5380	Hemptinne (Fernelmont)	**Fernelmont**	01/01/1900	31/12/9999
5380	Hingeon	**Fernelmont**	01/01/1900	31/12/9999
5380	Marchovelette	**Fernelmont**	01/01/1900	31/12/9999
5380	Noville-les-Bois	**Fernelmont**	01/01/1900	31/12/9999
5380	Pontillas	**Fernelmont**	01/01/1900	31/12/9999

Code Postal	Commune	Commune principale	Date de début de validité	Date de fin de validité
5380	Tillier	**Fernelmont**	01/01/1900	31/12/9999
5500	Anseremme	**Dinant**	01/01/1900	31/12/9999
5500	Bouvignes-sur-Meuse	**Dinant**	01/01/1900	31/12/9999
5500	Dinant	**Dinant**	01/01/1900	31/12/9999
5500	Dréhance	**Dinant**	01/01/1900	31/12/9999
5500	Falmagne	**Dinant**	01/01/1900	31/12/9999
5500	Falmignoul	**Dinant**	01/01/1900	31/12/9999
5500	Furfooz	**Dinant**	01/01/1900	31/12/9999
5501	Lisogne	**Dinant**	01/01/1900	31/12/9999
5502	Thynes	**Dinant**	01/01/1900	31/12/9999
5503	Sorinnes	**Dinant**	01/01/1900	31/12/9999
5504	Foy-Notre-Dame	**Dinant**	01/01/1900	31/12/9999
5520	Anthée	**Onhaye**	01/01/1900	31/12/9999
5520	Onhaye	**Onhaye**	01/01/1900	31/12/9999
5521	Serville	**Onhaye**	01/01/1900	31/12/9999
5522	Falaën	**Onhaye**	01/01/1900	31/12/9999
5523	Sommière	**Onhaye**	01/01/1900	31/12/9999
5523	Weillen	**Onhaye**	01/01/1900	31/12/9999
5524	Gerin	**Onhaye**	01/01/1900	31/12/9999
5530	Dorinne	**Yvoir**	01/01/1900	31/12/9999
5530	Durnal	**Yvoir**	01/01/1900	31/12/9999
5530	Evrehailles	**Yvoir**	01/01/1900	31/12/9999
5530	Godinne	**Yvoir**	01/01/1900	31/12/9999
5530	Houx	**Yvoir**	01/01/1900	31/12/9999
5530	Mont (Nam.)	**Yvoir**	01/01/1900	31/12/9999
5530	Purnode	**Yvoir**	01/01/1900	31/12/9999
5530	Spontin	**Yvoir**	01/01/1900	31/12/9999
5530	Yvoir	**Yvoir**	01/01/1900	31/12/9999
5537	Anhée	**Anhée**	01/01/1900	31/12/9999
5537	Annevoie-Rouillon	**Anhée**	01/01/1900	31/12/9999
5537	Bioul	**Anhée**	01/01/1900	31/12/9999
5537	Denée	**Anhée**	01/01/1900	31/12/9999
5537	Haut-le-Wastia	**Anhée**	01/01/1900	31/12/9999
5537	Sosoye	**Anhée**	01/01/1900	31/12/9999
5537	Warnant	**Anhée**	01/01/1900	31/12/9999
5540	Hastière	**Hastière**	01/01/1900	31/12/9999
5540	Hastière-Lavaux	**Hastière**	01/01/1900	31/12/9999
5540	Hermeton-sur-Meuse	**Hastière**	01/01/1900	31/12/9999
5540	Waulsort	**Hastière**	01/01/1900	31/12/9999
5541	Hastière-par-Delà	**Hastière**	01/01/1900	31/12/9999
5542	Blaimont	**Hastière**	01/01/1900	31/12/9999
5543	Heer	**Hastière**	01/01/1900	31/12/9999
5544	Agimont	**Hastière**	01/01/1900	31/12/9999
5550	Alle	**Vresse-sur-Semois**	01/01/1900	31/12/9999
5550	Bagimont	**Vresse-sur-Semois**	01/01/1900	31/12/9999
5550	Bohan	**Vresse-sur-Semois**	01/01/1900	31/12/9999
5550	Chairière	**Vresse-sur-Semois**	01/01/1900	31/12/9999
5550	Laforêt	**Vresse-sur-Semois**	01/01/1900	31/12/9999
5550	Membre	**Vresse-sur-Semois**	01/01/1900	31/12/9999
5550	Mouzaive	**Vresse-sur-Semois**	01/01/1900	31/12/9999
5550	Nafraiture	**Vresse-sur-Semois**	01/01/1900	31/12/9999
5550	Orchimont	**Vresse-sur-Semois**	01/01/1900	31/12/9999
5550	Pussemange	**Vresse-sur-Semois**	01/01/1900	31/12/9999
5550	Sugny	**Vresse-sur-Semois**	01/01/1900	31/12/9999

Code Postal	Commune	Commune principale	Date de début de validité	Date de fin de validité
5550	Vresse	**Vresse-sur-Semois**	01/01/1900	31/12/2008
5550	Vresse-sur-Semois	**Vresse-sur-Semois**	01/01/1900	31/12/9999
5555	Baillamont	**Bièvre**	01/01/1900	31/12/9999
5555	Bellefontaine (Nam.)	**Bièvre**	01/01/1900	31/12/9999
5555	Bièvre	**Bièvre**	01/01/1900	31/12/9999
5555	Cornimont	**Bièvre**	01/01/1900	31/12/9999
5555	Graide	**Bièvre**	01/01/1900	31/12/9999
5555	Gros-Fays	**Bièvre**	01/01/1900	31/12/9999
5555	Monceau-en-Ardenne	**Bièvre**	01/01/1900	31/12/9999
5555	Naomé	**Bièvre**	01/01/1900	31/12/9999
5555	Oizy	**Bièvre**	01/01/1900	31/12/9999
5555	Petit-Fays	**Bièvre**	01/01/1900	31/12/9999
5560	Ciergnon	**Houyet**	01/01/1900	31/12/9999
5560	Finnevaux	**Houyet**	01/01/1900	31/12/9999
5560	Houyet	**Houyet**	01/01/1900	31/12/9999
5560	Hulsonniaux	**Houyet**	01/01/1900	31/12/9999
5560	Mesnil-Eglise	**Houyet**	01/01/1900	31/12/9999
5560	Mesnil-Saint-Blaise	**Houyet**	01/01/1900	31/12/9999
5561	Celles (Nam.)	**Houyet**	01/01/1900	31/12/9999
5562	Custinne	**Houyet**	01/01/1900	31/12/9999
5563	Hour	**Houyet**	01/01/1900	31/12/9999
5564	Wanlin	**Houyet**	01/01/1900	31/12/9999
5570	Baronville	**Beauraing**	01/01/1900	31/12/9999
5570	Beauraing	**Beauraing**	01/01/1900	31/12/9999
5570	Dion	**Beauraing**	01/01/1900	31/12/9999
5570	Felenne	**Beauraing**	01/01/1900	31/12/9999
5570	Feschaux	**Beauraing**	01/01/1900	31/12/9999
5570	Honnay	**Beauraing**	01/01/1900	31/12/9999
5570	Javingue	**Beauraing**	01/01/1900	31/12/9999
5570	Vonêche	**Beauraing**	01/01/1900	31/12/9999
5570	Wancennes	**Beauraing**	01/01/1900	31/12/9999
5570	Winenne	**Beauraing**	01/01/1900	31/12/9999
5571	Wiesme	**Beauraing**	01/01/1900	31/12/9999
5572	Focant	**Beauraing**	01/01/1900	31/12/9999
5573	Martouzin-Neuville	**Beauraing**	01/01/1900	31/12/9999
5574	Pondrôme	**Beauraing**	01/01/1900	31/12/9999
5575	Bourseigne-Neuve	**Gedinne**	01/01/1900	31/12/9999
5575	Bourseigne-Vieille	**Gedinne**	01/01/1900	31/12/9999
5575	Gedinne	**Gedinne**	01/01/1900	31/12/9999
5575	Houdremont	**Gedinne**	01/01/1900	31/12/9999
5575	Louette-Saint-Denis	**Gedinne**	01/01/1900	31/12/9999
5575	Louette-Saint-Pierre	**Gedinne**	01/01/1900	31/12/9999
5575	Malvoisin	**Gedinne**	01/01/1900	31/12/9999
5575	Patignies	**Gedinne**	01/01/1900	31/12/9999
5575	Rienne	**Gedinne**	01/01/1900	31/12/9999
5575	Sart-Custinne	**Gedinne**	01/01/1900	31/12/9999
5575	Vencimont	**Gedinne**	01/01/1900	31/12/9999
5575	Willerzie	**Gedinne**	01/01/1900	31/12/9999
5576	Froidfontaine	**Beauraing**	01/01/1900	31/12/9999
5580	Ave-et-Auffe	**Rochefort**	01/01/1900	31/12/9999
5580	Buissonville	**Rochefort**	01/01/1900	31/12/9999
5580	Eprave	**Rochefort**	01/01/1900	31/12/9999
5580	Han-sur-Lesse	**Rochefort**	01/01/1900	31/12/9999
5580	Jemelle	**Rochefort**	01/01/1900	31/12/9999

Code Postal	Commune	Commune principale	Date de début de validité	Date de fin de validité
5580	Lavaux-Sainte-Anne	**Rochefort**	01/01/1900	31/12/9999
5580	Lessive	**Rochefort**	01/01/1900	31/12/9999
5580	Mont-Gauthier	**Rochefort**	01/01/1900	31/12/9999
5580	Rochefort	**Rochefort**	01/01/1900	31/12/9999
5580	Villers-sur-Lesse	**Rochefort**	01/01/1900	31/12/9999
5580	Wavreille	**Rochefort**	01/01/1900	31/12/9999
5590	Achêne	**Ciney**	01/01/1900	31/12/9999
5590	Braibant	**Ciney**	01/01/1900	31/12/9999
5590	Chevetogne	**Ciney**	01/01/1900	31/12/9999
5590	Ciney	**Ciney**	01/01/1900	31/12/9999
5590	Conneux	**Ciney**	01/01/1900	31/12/9999
5590	Haversin	**Ciney**	01/01/1900	31/12/9999
5590	Leignon	**Ciney**	01/01/1900	31/12/9999
5590	Pessoux	**Ciney**	01/01/1900	31/12/9999
5590	Serinchamps	**Ciney**	01/01/1900	31/12/9999
5590	Sovet	**Ciney**	01/01/1900	31/12/9999
5600	Fagnolle	**Philippeville**	01/01/1900	31/12/9999
5600	Franchimont	**Philippeville**	01/01/1900	31/12/9999
5600	Jamagne	**Philippeville**	01/01/1900	31/12/9999
5600	Jamiolle	**Philippeville**	01/01/1900	31/12/9999
5600	Merlemont	**Philippeville**	01/01/1900	31/12/9999
5600	Neuville (Philippeville)	**Philippeville**	01/01/1900	31/12/9999
5600	Omezée	**Philippeville**	01/01/1900	31/12/9999
5600	Philippeville	**Philippeville**	01/01/1900	31/12/9999
5600	Roly	**Philippeville**	01/01/1900	31/12/9999
5600	Romedenne	**Philippeville**	01/01/1900	31/12/9999
5600	Samart	**Philippeville**	01/01/1900	31/12/9999
5600	Sart-en-Fagne	**Philippeville**	01/01/1900	31/12/9999
5600	Sautour	**Philippeville**	01/01/1900	31/12/9999
5600	Surice	**Philippeville**	01/01/1900	31/12/9999
5600	Villers-en-Fagne	**Philippeville**	01/01/1900	31/12/9999
5600	Villers-le-Gambon	**Philippeville**	01/01/1900	31/12/9999
5600	Vodecée	**Philippeville**	01/01/1900	31/12/9999
5620	Corenne	**Florennes**	01/01/1900	31/12/9999
5620	Flavion	**Florennes**	01/01/1900	31/12/9999
5620	Florennes	**Florennes**	01/01/1900	31/12/9999
5620	Hemptinne-lez-Florennes	**Florennes**	01/01/1900	31/12/9999
5620	Morville	**Florennes**	01/01/1900	31/12/9999
5620	Rosée	**Florennes**	01/01/1900	31/12/9999
5620	Saint-Aubin	**Florennes**	01/01/1900	31/12/9999
5621	Hanzinelle	**Florennes**	01/01/1900	31/12/9999
5621	Hanzinne	**Florennes**	01/01/1900	31/12/9999
5621	Morialmé	**Florennes**	01/01/1900	31/12/9999
5621	Thy-le-Bauduin	**Florennes**	01/01/1900	31/12/9999
5630	Cerfontaine	**Cerfontaine**	01/01/1900	31/12/9999
5630	Daussois	**Cerfontaine**	01/01/1900	31/12/9999
5630	Senzeille	**Cerfontaine**	01/01/1900	31/12/9999
5630	Silenrieux	**Cerfontaine**	01/01/1900	31/12/9999
5630	Soumoy	**Cerfontaine**	01/01/1900	31/12/9999
5630	Villers-Deux-Eglises	**Cerfontaine**	01/01/1900	31/12/9999
5640	Biesme	**Mettet**	01/01/1900	31/12/9999
5640	Biesmerée	**Mettet**	01/01/1900	31/12/9999
5640	Graux	**Mettet**	01/01/1900	31/12/9999
5640	Mettet	**Mettet**	01/01/1900	31/12/9999

Code Postal	Commune	Commune principale	Date de début de validité	Date de fin de validité
5640	Oret	**Mettet**	01/01/1900	31/12/9999
5640	Saint-Gérard	**Mettet**	01/01/1900	31/12/9999
5641	Furnaux	**Mettet**	01/01/1900	31/12/9999
5644	Ermeton-sur-Biert	**Mettet**	01/01/1900	31/12/9999
5646	Stave	**Mettet**	01/01/1900	31/12/9999
5650	Castillon	**Walcourt**	01/01/1900	31/12/9999
5650	Chastrès	**Walcourt**	01/01/1900	31/12/9999
5650	Clermont (Nam.)	**Walcourt**	01/01/1900	31/12/9999
5650	Fontenelle	**Walcourt**	01/01/1900	31/12/9999
5650	Fraire	**Walcourt**	01/01/1900	31/12/9999
5650	Pry	**Walcourt**	01/01/1900	31/12/9999
5650	Vogenée	**Walcourt**	01/01/1900	31/12/9999
5650	Walcourt	**Walcourt**	01/01/1900	31/12/9999
5650	Yves-Gomezée	**Walcourt**	01/01/1900	31/12/9999
5651	Berzée	**Walcourt**	01/01/1900	31/12/9999
5651	Gourdinne	**Walcourt**	01/01/1900	31/12/9999
5651	Laneffe	**Walcourt**	01/01/1900	31/12/9999
5651	Rognée	**Walcourt**	01/01/1900	31/12/9999
5651	Somzée	**Walcourt**	01/01/1900	31/12/9999
5651	Tarcienne	**Walcourt**	01/01/1900	31/12/9999
5651	Thy-le-Château	**Walcourt**	01/01/1900	31/12/9999
5660	Aublain	**Couvin**	01/01/1900	31/12/9999
5660	Boussu-en-Fagne	**Couvin**	01/01/1900	31/12/9999
5660	Brûly	**Couvin**	01/01/1900	31/12/9999
5660	Brûly-de-Pesche	**Couvin**	01/01/1900	31/12/9999
5660	Couvin	**Couvin**	01/01/1900	31/12/9999
5660	Cul-des-Sarts	**Couvin**	01/01/1900	31/12/9999
5660	Dailly	**Couvin**	01/01/1900	31/12/9999
5660	Frasnes (Nam.)	**Couvin**	01/01/1900	31/12/9999
5660	Gonrieux	**Couvin**	01/01/1900	31/12/9999
5660	Mariembourg	**Couvin**	01/01/1900	31/12/9999
5660	Pesche	**Couvin**	01/01/1900	31/12/9999
5660	Petigny	**Couvin**	01/01/1900	31/12/9999
5660	Petite-Chapelle	**Couvin**	01/01/1900	31/12/9999
5660	Presgaux	**Couvin**	01/01/1900	31/12/9999
5670	Dourbes	**Viroinval**	01/01/1900	31/12/9999
5670	Le Mesnil	**Viroinval**	01/01/1900	31/12/9999
5670	Mazée	**Viroinval**	01/01/1900	31/12/9999
5670	Nismes	**Viroinval**	01/01/1900	31/12/9999
5670	Oignies-en-Thiérache	**Viroinval**	01/01/1900	31/12/9999
5670	Olloy-sur-Viroin	**Viroinval**	01/01/1900	31/12/9999
5670	Treignes	**Viroinval**	01/01/1900	31/12/9999
5670	Vierves-sur-Viroin	**Viroinval**	01/01/1900	31/12/9999
5670	Viroinval	**Viroinval**	01/01/1900	31/12/9999
5680	Doische	**Doische**	01/01/1900	31/12/9999
5680	Gimnée	**Doische**	01/01/1900	31/12/9999
5680	Gochenée	**Doische**	01/01/1900	31/12/9999
5680	Matagne-la-Grande	**Doische**	01/01/1900	31/12/9999
5680	Matagne-la-Petite	**Doische**	01/01/1900	31/12/9999
5680	Niverlée	**Doische**	01/01/1900	31/12/9999
5680	Romerée	**Doische**	01/01/1900	31/12/9999
5680	Soulme	**Doische**	01/01/1900	31/12/9999
5680	Vaucelles	**Doische**	01/01/1900	31/12/9999
5680	Vodelée	**Doische**	01/01/1900	31/12/9999

Code Postal	Commune	Commune principale	Date de début de validité	Date de fin de validité
6000	Charleroi	**Charleroi**	01/01/1900	31/12/9999
6001	Marcinelle	**Charleroi**	01/01/1900	31/12/9999
6010	Couillet	**Charleroi**	01/01/1900	31/12/9999
6020	Dampremy	**Charleroi**	01/01/1900	31/12/9999
6030	Goutroux	**Charleroi**	01/01/1900	31/12/9999
6030	Marchienne-au-Pont	**Charleroi**	01/01/1900	31/12/9999
6031	Monceau-sur-Sambre	**Charleroi**	01/01/1900	31/12/9999
6032	Mont-sur-Marchienne	**Charleroi**	01/01/1900	31/12/9999
6040	Jumet (Charleroi)	**Charleroi**	01/01/1900	31/12/9999
6041	Gosselies	**Charleroi**	01/01/1900	31/12/9999
6042	Lodelinsart	**Charleroi**	01/01/1900	31/12/9999
6043	Ransart	**Charleroi**	01/01/1900	31/12/9999
6044	Roux	**Charleroi**	01/01/1900	31/12/9999
6060	Gilly (Charleroi)	**Charleroi**	01/01/1900	31/12/9999
6061	Montignies-sur-Sambre	**Charleroi**	01/01/1900	31/12/9999
6110	Montigny-le-Tilleul	**Montigny-le-Tilleul**	01/01/1900	31/12/9999
6111	Landelies	**Montigny-le-Tilleul**	01/01/1900	31/12/9999
6120	Cour-sur-Heure	**Ham-sur-Heure-Nalinnes**	01/01/1900	31/12/9999
6120	Ham-sur-Heure	**Ham-sur-Heure-Nalinnes**	01/01/1900	31/12/9999
6120	Ham-sur-Heure-Nalinnes	**Ham-sur-Heure-Nalinnes**	01/01/1900	31/12/9999
6120	Jamioulx	**Ham-sur-Heure-Nalinnes**	01/01/1900	31/12/9999
6120	Marbaix (Ht.)	**Ham-sur-Heure-Nalinnes**	01/01/1900	31/12/9999
6120	Nalinnes	**Ham-sur-Heure-Nalinnes**	01/01/1900	31/12/9999
6140	Fontaine-l'Evêque	**Fontaine-l'Evêque**	01/01/1900	31/12/9999
6141	Forchies-la-Marche	**Fontaine-l'Evêque**	01/01/1900	31/12/9999
6142	Leernes	**Fontaine-l'Evêque**	01/01/1900	31/12/9999
6150	Anderlues	**Anderlues**	01/01/1900	31/12/9999
6180	Courcelles	**Courcelles**	01/01/1900	31/12/9999
6181	Gouy-lez-Piéton	**Courcelles**	01/01/1900	31/12/9999
6182	Souvret	**Courcelles**	01/01/1900	31/12/9999
6183	Trazegnies	**Courcelles**	01/01/1900	31/12/9999
6200	Bouffioulx	**Châtelet**	01/01/1900	31/12/9999
6200	Châtelet	**Châtelet**	01/01/1900	31/12/9999
6200	Châtelineau	**Châtelet**	01/01/1900	31/12/9999
6210	Frasnes-lez-Gosselies	**Les Bons Villers**	01/01/1900	31/12/9999
6210	Les Bons Villers	**Les Bons Villers**	01/01/1900	31/12/9999
6210	Rèves	**Les Bons Villers**	01/01/1900	31/12/9999
6210	Villers-Perwin	**Les Bons Villers**	01/01/1900	31/12/9999
6210	Wayaux	**Les Bons Villers**	01/01/1900	31/12/9999
6211	Mellet	**Les Bons Villers**	01/01/1900	31/12/9999
6220	Fleurus	**Fleurus**	01/01/1900	31/12/9999
6220	Heppignies	**Fleurus**	01/01/1900	31/12/9999
6220	Lambusart	**Fleurus**	01/01/1900	31/12/9999
6220	Wangenies	**Fleurus**	01/01/1900	31/12/9999
6221	Saint-Amand	**Fleurus**	01/01/1900	31/12/9999
6222	Brye	**Fleurus**	01/01/1900	31/12/9999
6223	Wagnelée	**Fleurus**	01/01/1900	31/12/9999
6224	Wanfercée-Baulet	**Fleurus**	01/01/1900	31/12/9999
6230	Buzet	**Pont-à-Celles**	01/01/1900	31/12/9999
6230	Obaix	**Pont-à-Celles**	01/01/1900	31/12/9999
6230	Pont-à-Celles	**Pont-à-Celles**	01/01/1900	31/12/9999
6230	Thiméon	**Pont-à-Celles**	01/01/1900	31/12/9999
6230	Viesville	**Pont-à-Celles**	01/01/1900	31/12/9999
6238	Liberchies	**Pont-à-Celles**	01/01/1900	31/12/9999

Code Postal	Commune	Commune principale	Date de début de validité	Date de fin de validité
6238	Luttre	**Pont-à-Celles**	01/01/1900	31/12/9999
6240	Farciennes	**Farciennes**	01/01/1900	31/12/9999
6240	Pironchamps	**Farciennes**	01/01/1900	31/12/9999
6250	Aiseau	**Aiseau-Presles**	01/01/1900	31/12/9999
6250	Aiseau-Presles	**Aiseau-Presles**	01/01/1900	31/12/9999
6250	Pont-de-Loup	**Aiseau-Presles**	01/01/1900	31/12/9999
6250	Presles	**Aiseau-Presles**	01/01/1900	31/12/9999
6250	Roselies	**Aiseau-Presles**	01/01/1900	31/12/9999
6280	Acoz	**Gerpinnes**	01/01/1900	31/12/9999
6280	Gerpinnes	**Gerpinnes**	01/01/1900	31/12/9999
6280	Gougnies	**Gerpinnes**	01/01/1900	31/12/9999
6280	Joncret	**Gerpinnes**	01/01/1900	31/12/9999
6280	Loverval	**Gerpinnes**	01/01/1900	31/12/9999
6280	Villers-Poterie	**Gerpinnes**	01/01/1900	31/12/9999
6440	Boussu-lez-Walcourt	**Froidchapelle**	01/01/1900	31/12/9999
6440	Fourbechies	**Froidchapelle**	01/01/1900	31/12/9999
6440	Froidchapelle	**Froidchapelle**	01/01/1900	31/12/9999
6440	Vergnies	**Froidchapelle**	01/01/1900	31/12/9999
6441	Erpion	**Froidchapelle**	01/01/1900	31/12/9999
6460	Bailièvre	**Chimay**	01/01/1900	31/12/9999
6460	Chimay	**Chimay**	01/01/1900	31/12/9999
6460	Robechies	**Chimay**	01/01/1900	31/12/9999
6460	Saint-Remy (Ht.)	**Chimay**	01/01/1900	31/12/9999
6460	Salles	**Chimay**	01/01/1900	31/12/9999
6460	Villers-la-Tour	**Chimay**	01/01/1900	31/12/9999
6461	Virelles	**Chimay**	01/01/1900	31/12/9999
6462	Vaulx-lez-Chimay	**Chimay**	01/01/1900	31/12/9999
6463	Lompret	**Chimay**	01/01/1900	31/12/9999
6464	Baileux	**Chimay**	01/01/1900	31/12/9999
6464	Bourlers	**Chimay**	01/01/1900	31/12/9999
6464	Forges	**Chimay**	01/01/1900	31/12/9999
6464	l'Escaillère	**Chimay**	01/01/1900	31/12/9999
6464	Rièzes	**Chimay**	01/01/1900	31/12/9999
6470	Grandrieu	**Sivry-Rance**	01/01/1900	31/12/9999
6470	Montbliart	**Sivry-Rance**	01/01/1900	31/12/9999
6470	Rance	**Sivry-Rance**	01/01/1900	31/12/9999
6470	Sautin	**Sivry-Rance**	01/01/1900	31/12/9999
6470	Sivry	**Sivry-Rance**	01/01/1900	31/12/9999
6470	Sivry-Rance	**Sivry-Rance**	01/01/1900	31/12/9999
6500	Barbençon	**Beaumont**	01/01/1900	31/12/9999
6500	Beaumont	**Beaumont**	01/01/1900	31/12/9999
6500	Leugnies	**Beaumont**	01/01/1900	31/12/9999
6500	Leval-Chaudeville	**Beaumont**	01/01/1900	31/12/9999
6500	Renlies	**Beaumont**	01/01/1900	31/12/9999
6500	Solre-Saint-Géry	**Beaumont**	01/01/1900	31/12/9999
6500	Thirimont	**Beaumont**	01/01/1900	31/12/9999
6511	Strée (Ht.)	**Beaumont**	01/01/1900	31/12/9999
6530	Leers-et-Fosteau	**Thuin**	01/01/1900	31/12/9999
6530	Thuin	**Thuin**	01/01/1900	31/12/9999
6531	Biesme-sous-Thuin	**Thuin**	01/01/1900	31/12/9999
6532	Ragnies	**Thuin**	01/01/1900	31/12/9999
6533	Biercée	**Thuin**	01/01/1900	31/12/9999
6534	Gozée	**Thuin**	01/01/1900	31/12/9999
6536	Donstiennes	**Thuin**	01/01/1900	31/12/9999

Code Postal	Commune	Commune principale	Date de début de validité	Date de fin de validité
6536	Thuillies	**Thuin**	01/01/1900	31/12/9999
6540	Lobbes	**Lobbes**	01/01/1900	31/12/9999
6540	Mont-Sainte-Geneviève	**Lobbes**	01/01/1900	31/12/9999
6542	Sars-la-Buissière	**Lobbes**	01/01/1900	31/12/9999
6543	Bienne-lez-Happart	**Lobbes**	01/01/1900	31/12/9999
6560	Bersillies-l'Abbaye	**Erquelinnes**	01/01/1900	31/12/9999
6560	Erquelinnes	**Erquelinnes**	01/01/1900	31/12/9999
6560	Grand-Reng	**Erquelinnes**	01/01/1900	31/12/9999
6560	Hantes-Wihéries	**Erquelinnes**	01/01/1900	31/12/9999
6560	Montignies-Saint-Christophe	**Erquelinnes**	01/01/1900	31/12/9999
6560	Solre-sur-Sambre	**Erquelinnes**	01/01/1900	31/12/9999
6567	Fontaine-Valmont	**Merbes-le-Château**	01/01/1900	31/12/9999
6567	Labuissière	**Merbes-le-Château**	01/01/1900	31/12/9999
6567	Merbes-le-Château	**Merbes-le-Château**	01/01/1900	31/12/9999
6567	Merbes-Sainte-Marie	**Merbes-le-Château**	01/01/1900	31/12/9999
6590	Momignies	**Momignies**	01/01/1900	31/12/9999
6591	Macon	**Momignies**	01/01/1900	31/12/9999
6592	Monceau-Imbrechies	**Momignies**	01/01/1900	31/12/9999
6593	Macquenoise	**Momignies**	01/01/1900	31/12/9999
6594	Beauwelz	**Momignies**	01/01/1900	31/12/9999
6596	Forge-Philippe	**Momignies**	01/01/1900	31/12/9999
6596	Seloignes	**Momignies**	01/01/1900	31/12/9999
6600	Bastogne	**Bastogne**	01/01/1900	31/12/9999
6600	Longvilly	**Bastogne**	01/01/1900	31/12/9999
6600	Noville (Lux.)	**Bastogne**	01/01/1900	31/12/9999
6600	Villers-la-Bonne-Eau	**Bastogne**	01/01/1900	31/12/9999
6600	Wardin	**Bastogne**	01/01/1900	31/12/9999
6630	Martelange	**Martelange**	01/01/1900	31/12/9999
6637	Fauvillers	**Fauvillers**	01/01/1900	31/12/9999
6637	Hollange	**Fauvillers**	01/01/1900	31/12/9999
6637	Tintange	**Fauvillers**	01/01/1900	31/12/9999
6640	Hompré	**Vaux-sur-Sûre**	01/01/1900	31/12/9999
6640	Morhet	**Vaux-sur-Sûre**	01/01/1900	31/12/9999
6640	Nives	**Vaux-sur-Sûre**	01/01/1900	31/12/9999
6640	Sibret	**Vaux-sur-Sûre**	01/01/1900	31/12/9999
6640	Vaux-lez-Rosières	**Vaux-sur-Sûre**	01/01/1900	31/12/9999
6640	Vaux-sur-Sûre	**Vaux-sur-Sûre**	01/01/1900	31/12/9999
6642	Juseret	**Vaux-sur-Sûre**	01/01/1900	31/12/9999
6660	Houffalize	**Houffalize**	01/01/1900	31/12/9999
6660	Nadrin	**Houffalize**	01/01/1900	31/12/9999
6661	Mont (Lux.)	**Houffalize**	01/01/1900	31/12/9999
6661	Tailles	**Houffalize**	01/01/1900	31/12/9999
6662	Tavigny	**Houffalize**	01/01/1900	31/12/9999
6663	Mabompré	**Houffalize**	01/01/1900	31/12/9999
6666	Wibrin	**Houffalize**	01/01/1900	31/12/9999
6670	Gouvy	**Gouvy**	01/01/1900	31/12/9999
6670	Limerlé	**Gouvy**	01/01/1900	31/12/9999
6671	Bovigny	**Gouvy**	01/01/1900	31/12/9999
6672	Beho	**Gouvy**	01/01/1900	31/12/9999
6673	Cherain	**Gouvy**	01/01/1900	31/12/9999
6674	Montleban	**Gouvy**	01/01/1900	31/12/9999
6680	Amberloup	**Sainte-Ode**	01/01/1900	31/12/9999
6680	Sainte-Ode	**Sainte-Ode**	01/01/1900	31/12/9999
6680	Tillet	**Sainte-Ode**	01/01/1900	31/12/9999

Code Postal	Commune	Commune principale	Date de début de validité	Date de fin de validité
6681	Lavacherie	**Sainte-Ode**	01/01/1900	31/12/9999
6686	Flamierge	**Bertogne**	01/01/1900	31/12/9999
6687	Bertogne	**Bertogne**	01/01/1900	31/12/9999
6688	Longchamps (Lux.)	**Bertogne**	01/01/1900	31/12/9999
6690	Bihain	**Vielsalm**	01/01/1900	31/12/9999
6690	Vielsalm	**Vielsalm**	01/01/1900	31/12/9999
6692	Petit-Thier	**Vielsalm**	01/01/1900	31/12/9999
6698	Grand-Halleux	**Vielsalm**	01/01/1900	31/12/9999
6700	Arlon	**Arlon**	01/01/1900	31/12/9999
6700	Bonnert	**Arlon**	01/01/1900	31/12/9999
6700	Heinsch	**Arlon**	01/01/1900	31/12/9999
6700	Toernich	**Arlon**	01/01/1900	31/12/9999
6704	Guirsch	**Arlon**	01/01/1900	31/12/9999
6706	Autelbas	**Arlon**	01/01/1900	31/12/9999
6717	Attert	**Attert**	01/01/1900	31/12/9999
6717	Nobressart	**Attert**	01/01/1900	31/12/9999
6717	Nothomb	**Attert**	01/01/1900	31/12/9999
6717	Thiaumont	**Attert**	01/01/1900	31/12/9999
6717	Tontelange	**Attert**	01/01/1900	31/12/9999
6720	Habay	**Habay**	01/01/1900	31/12/9999
6720	Habay-la-Neuve	**Habay**	01/01/1900	31/12/9999
6720	Hachy	**Habay**	01/01/1900	31/12/9999
6721	Anlier	**Habay**	01/01/1900	31/12/9999
6723	Habay-la-Vieille	**Habay**	01/01/1900	31/12/9999
6724	Houdemont	**Habay**	01/01/1900	31/12/9999
6724	Rulles	**Habay**	01/01/1900	31/12/9999
6730	Bellefontaine (Lux.)	**Tintigny**	01/01/1900	31/12/9999
6730	Rossignol	**Tintigny**	01/01/1900	31/12/9999
6730	Saint-Vincent	**Tintigny**	01/01/1900	31/12/9999
6730	Tintigny	**Tintigny**	01/01/1900	31/12/9999
6740	Etalle	**Etalle**	01/01/1900	31/12/9999
6740	Sainte-Marie-sur-Semois	**Etalle**	01/01/1900	31/12/9999
6740	Villers-sur-Semois	**Etalle**	01/01/1900	31/12/9999
6741	Vance	**Etalle**	01/01/1900	31/12/9999
6742	Chantemelle	**Etalle**	01/01/1900	31/12/9999
6743	Buzenol	**Etalle**	01/01/1900	31/12/9999
6747	Châtillon	**Saint-Léger (Lux.)**	01/01/1900	31/12/9999
6747	Meix-le-Tige	**Saint-Léger (Lux.)**	01/01/1900	31/12/9999
6747	Saint-Léger (Lux.)	**Saint-Léger (Lux.)**	01/01/1900	31/12/9999
6750	Musson	**Musson**	01/01/1900	31/12/9999
6750	Mussy-la-Ville	**Musson**	01/01/1900	31/12/9999
6750	Signeulx	**Musson**	01/01/1900	31/12/9999
6760	Bleid	**Virton**	01/01/1900	31/12/9999
6760	Ethe	**Virton**	01/01/1900	31/12/9999
6760	Ruette	**Virton**	01/01/1900	31/12/9999
6760	Virton	**Virton**	01/01/1900	31/12/9999
6761	Latour	**Virton**	01/01/1900	31/12/9999
6762	Saint-Mard	**Virton**	01/01/1900	31/12/9999
6767	Dampicourt	**Rouvroy**	01/01/1900	31/12/9999
6767	Harnoncourt	**Rouvroy**	01/01/1900	31/12/9999
6767	Lamorteau	**Rouvroy**	01/01/1900	31/12/9999
6767	Rouvroy	**Rouvroy**	01/01/1900	31/12/9999
6767	Torgny	**Rouvroy**	01/01/1900	31/12/9999
6769	Gérouville	**Meix-devant-Virton**	01/01/1900	31/12/9999

Code Postal	Commune	Commune principale	Date de début de validité	Date de fin de validité
6769	Meix-devant-Virton	**Meix-devant-Virton**	01/01/1900	31/12/9999
6769	Robelmont	**Meix-devant-Virton**	01/01/1900	31/12/9999
6769	Sommethonne	**Meix-devant-Virton**	01/01/1900	31/12/9999
6769	Villers-la-Loue	**Meix-devant-Virton**	01/01/1900	31/12/9999
6780	Hondelange	**Messancy**	01/01/1900	31/12/9999
6780	Messancy	**Messancy**	01/01/1900	31/12/9999
6780	Wolkrange	**Messancy**	01/01/1900	31/12/9999
6781	Sélange	**Messancy**	01/01/1900	31/12/9999
6782	Habergy	**Messancy**	01/01/1900	31/12/9999
6790	Aubange	**Aubange**	01/01/1900	31/12/9999
6791	Athus	**Aubange**	01/01/1900	31/12/9999
6792	Halanzy	**Aubange**	01/01/1900	31/12/9999
6792	Rachecourt	**Aubange**	01/01/1900	31/12/9999
6800	Bras	**Libramont-Chevigny**	01/01/1900	31/12/9999
6800	Freux	**Libramont-Chevigny**	01/01/1900	31/12/9999
6800	Libramont	**Libramont-Chevigny**	01/01/1900	31/12/2008
6800	Libramont-Chevigny	**Libramont-Chevigny**	01/01/1900	31/12/9999
6800	Moircy	**Libramont-Chevigny**	01/01/1900	31/12/9999
6800	Recogne	**Libramont-Chevigny**	01/01/1900	31/12/9999
6800	Remagne	**Libramont-Chevigny**	01/01/1900	31/12/9999
6800	Saint-Pierre	**Libramont-Chevigny**	01/01/1900	31/12/9999
6800	Sainte-Marie-Chevigny	**Libramont-Chevigny**	01/01/1900	31/12/9999
6810	Chiny	**Chiny**	01/01/1900	31/12/9999
6810	Izel	**Chiny**	01/01/1900	31/12/9999
6810	Jamoigne	**Chiny**	01/01/1900	31/12/9999
6811	Les Bulles	**Chiny**	01/01/1900	31/12/9999
6812	Suxy	**Chiny**	01/01/1900	31/12/9999
6813	Termes	**Chiny**	01/01/1900	31/12/9999
6820	Florenville	**Florenville**	01/01/1900	31/12/9999
6820	Fontenoille	**Florenville**	01/01/1900	31/12/9999
6820	Muno	**Florenville**	01/01/1900	31/12/9999
6820	Sainte-Cécile	**Florenville**	01/01/1900	31/12/9999
6821	Lacuisine	**Florenville**	01/01/1900	31/12/9999
6823	Villers-devant-Orval	**Florenville**	01/01/1900	31/12/9999
6824	Chassepierre	**Florenville**	01/01/1900	31/12/9999
6830	Bouillon	**Bouillon**	01/01/1900	31/12/9999
6830	Les Hayons	**Bouillon**	01/01/1900	31/12/9999
6830	Poupehan	**Bouillon**	01/01/1900	31/12/9999
6830	Rochehaut	**Bouillon**	01/01/1900	31/12/9999
6831	Noirefontaine	**Bouillon**	01/01/1900	31/12/9999
6832	Sensenruth	**Bouillon**	01/01/1900	31/12/9999
6833	Ucimont	**Bouillon**	01/01/1900	31/12/9999
6833	Vivy	**Bouillon**	01/01/1900	31/12/9999
6834	Bellevaux	**Bouillon**	01/01/1900	31/12/9999
6836	Dohan	**Bouillon**	01/01/1900	31/12/9999
6838	Corbion	**Bouillon**	01/01/1900	31/12/9999
6840	Grandvoir	**Neufchâteau**	01/01/1900	31/12/9999
6840	Grapfontaine	**Neufchâteau**	01/01/1900	31/12/9999
6840	Hamipré	**Neufchâteau**	01/01/1900	31/12/9999
6840	Longlier	**Neufchâteau**	01/01/1900	31/12/9999
6840	Neufchâteau	**Neufchâteau**	01/01/1900	31/12/9999
6840	Tournay	**Neufchâteau**	01/01/1900	31/12/9999
6850	Carlsbourg	**Paliseul**	01/01/1900	31/12/9999
6850	Offagne	**Paliseul**	01/01/1900	31/12/9999

Code Postal	Commune	Commune principale	Date de début de validité	Date de fin de validité
6850	Paliseul	**Paliseul**	01/01/1900	31/12/9999
6851	Nollevaux	**Paliseul**	01/01/1900	31/12/9999
6852	Maissin	**Paliseul**	01/01/1900	31/12/9999
6852	Opont	**Paliseul**	01/01/1900	31/12/9999
6853	Framont	**Paliseul**	01/01/1900	31/12/9999
6856	Fays-les-Veneurs	**Paliseul**	01/01/1900	31/12/9999
6860	Assenois	**Léglise**	01/01/1900	31/12/9999
6860	Ebly	**Léglise**	01/01/1900	31/12/9999
6860	Léglise	**Léglise**	01/01/1900	31/12/9999
6860	Mellier	**Léglise**	01/01/1900	31/12/9999
6860	Witry	**Léglise**	01/01/1900	31/12/9999
6870	Arville	**Saint-Hubert**	01/01/1900	31/12/9999
6870	Awenne	**Saint-Hubert**	01/01/1900	31/12/9999
6870	Hatrival	**Saint-Hubert**	01/01/1900	31/12/9999
6870	Mirwart	**Saint-Hubert**	01/01/1900	31/12/9999
6870	Saint-Hubert	**Saint-Hubert**	01/01/1900	31/12/9999
6870	Vesqueville	**Saint-Hubert**	01/01/1900	31/12/9999
6880	Auby-sur-Semois	**Bertrix**	01/01/1900	31/12/9999
6880	Bertrix	**Bertrix**	01/01/1900	31/12/9999
6880	Cugnon	**Bertrix**	01/01/1900	31/12/9999
6880	Jehonville	**Bertrix**	01/01/1900	31/12/9999
6880	Orgeo	**Bertrix**	01/01/1900	31/12/9999
6887	Herbeumont	**Herbeumont**	01/01/1900	31/12/9999
6887	Saint-Médard	**Herbeumont**	01/01/1900	31/12/9999
6887	Straimont	**Herbeumont**	01/01/1900	31/12/9999
6890	Anloy	**Libin**	01/01/1900	31/12/9999
6890	Libin	**Libin**	01/01/1900	31/12/9999
6890	Ochamps	**Libin**	01/01/1900	31/12/9999
6890	Redu	**Libin**	01/01/1900	31/12/9999
6890	Smuid	**Libin**	01/01/1900	31/12/9999
6890	Transinne	**Libin**	01/01/1900	31/12/9999
6890	Villance	**Libin**	01/01/1900	31/12/9999
6900	Aye	**Marche-en-Famenne**	01/01/1900	31/12/9999
6900	Hargimont	**Marche-en-Famenne**	01/01/1900	31/12/9999
6900	Humain	**Marche-en-Famenne**	01/01/1900	31/12/9999
6900	Marche-en-Famenne	**Marche-en-Famenne**	01/01/1900	31/12/9999
6900	On	**Marche-en-Famenne**	01/01/1900	31/12/9999
6900	Roy	**Marche-en-Famenne**	01/01/1900	31/12/9999
6900	Waha	**Marche-en-Famenne**	01/01/1900	31/12/9999
6920	Sohier	**Wellin**	01/01/1900	31/12/9999
6920	Wellin	**Wellin**	01/01/1900	31/12/9999
6921	Chanly	**Wellin**	01/01/1900	31/12/9999
6922	Halma	**Wellin**	01/01/1900	31/12/9999
6924	Lomprez	**Wellin**	01/01/1900	31/12/9999
6927	Bure	**Tellin**	01/01/1900	31/12/9999
6927	Grupont	**Tellin**	01/01/1900	31/12/9999
6927	Resteigne	**Tellin**	01/01/1900	31/12/9999
6927	Tellin	**Tellin**	01/01/1900	31/12/9999
6929	Daverdisse	**Daverdisse**	01/01/1900	31/12/9999
6929	Gembes	**Daverdisse**	01/01/1900	31/12/9999
6929	Haut-Fays	**Daverdisse**	01/01/1900	31/12/9999
6929	Porcheresse (Lux.)	**Daverdisse**	01/01/1900	31/12/9999
6940	Barvaux-sur-Ourthe	**Durbuy**	01/01/1900	31/12/9999
6940	Durbuy	**Durbuy**	01/01/1900	31/12/9999

Code Postal	Commune	Commune principale	Date de début de validité	Date de fin de validité
6940	Grandhan	**Durbuy**	01/01/1900	31/12/9999
6940	Septon	**Durbuy**	01/01/1900	31/12/9999
6940	Wéris	**Durbuy**	01/01/1900	31/12/9999
6941	Bende	**Durbuy**	01/01/1900	31/12/9999
6941	Bomal-sur-Ourthe	**Durbuy**	01/01/1900	31/12/9999
6941	Borlon	**Durbuy**	01/01/1900	31/12/9999
6941	Heyd	**Durbuy**	01/01/1900	31/12/9999
6941	Izier	**Durbuy**	01/01/1900	31/12/9999
6941	Tohogne	**Durbuy**	01/01/1900	31/12/9999
6941	Villers-Sainte-Gertrude	**Durbuy**	01/01/1900	31/12/9999
6950	Harsin	**Nassogne**	01/01/1900	31/12/9999
6950	Nassogne	**Nassogne**	01/01/1900	31/12/9999
6951	Bande	**Nassogne**	01/01/1900	31/12/9999
6952	Grune	**Nassogne**	01/01/1900	31/12/9999
6953	Ambly	**Nassogne**	01/01/1900	31/12/9999
6953	Forrières	**Nassogne**	01/01/1900	31/12/9999
6953	Lesterny	**Nassogne**	01/01/1900	31/12/9999
6953	Masbourg	**Nassogne**	01/01/1900	31/12/9999
6960	Dochamps	**Manhay**	01/01/1900	31/12/9999
6960	Grandmenil	**Manhay**	01/01/1900	31/12/9999
6960	Harre	**Manhay**	01/01/1900	31/12/9999
6960	Malempré	**Manhay**	01/01/1900	31/12/9999
6960	Manhay	**Manhay**	01/01/1900	31/12/9999
6960	Odeigne	**Manhay**	01/01/1900	31/12/9999
6960	Vaux-Chavanne	**Manhay**	01/01/1900	31/12/9999
6970	Tenneville	**Tenneville**	01/01/1900	31/12/9999
6971	Champlon	**Tenneville**	01/01/1900	31/12/9999
6972	Erneuville	**Tenneville**	01/01/1900	31/12/9999
6980	Beausaint	**La Roche-en-Ardenne**	01/01/1900	31/12/9999
6980	La Roche-en-Ardenne	**La Roche-en-Ardenne**	01/01/1900	31/12/9999
6982	Samrée	**La Roche-en-Ardenne**	01/01/1900	31/12/9999
6983	Ortho	**La Roche-en-Ardenne**	01/01/1900	31/12/9999
6984	Hives	**La Roche-en-Ardenne**	01/01/1900	31/12/9999
6986	Halleux	**La Roche-en-Ardenne**	01/01/1900	31/12/9999
6987	Beffe	**Rendeux**	01/01/1900	31/12/9999
6987	Hodister	**Rendeux**	01/01/1900	31/12/9999
6987	Marcourt	**Rendeux**	01/01/1900	31/12/9999
6987	Rendeux	**Rendeux**	01/01/1900	31/12/9999
6990	Fronville	**Hotton**	01/01/1900	31/12/9999
6990	Hampteau	**Hotton**	01/01/1900	31/12/9999
6990	Hotton	**Hotton**	01/01/1900	31/12/9999
6990	Marenne	**Hotton**	01/01/1900	31/12/9999
6997	Amonines	**Erezée**	01/01/1900	31/12/9999
6997	Erezée	**Erezée**	01/01/1900	31/12/9999
6997	Mormont	**Erezée**	01/01/1900	31/12/9999
6997	Soy	**Erezée**	01/01/1900	31/12/9999
7000	Mons	**Mons**	01/01/1900	31/12/9999
7010	Shape-Belgique		01/01/1900	31/12/9999
7011	Ghlin	**Mons**	01/01/1900	31/12/9999
7012	Flénu	**Mons**	01/01/1900	31/12/9999
7012	Jemappes	**Mons**	01/01/1900	31/12/9999
7020	Maisières	**Mons**	01/01/1900	31/12/9999
7020	Nimy	**Mons**	01/01/1900	31/12/9999
7021	Havré	**Mons**	01/01/1900	31/12/9999

Code Postal	Commune	Commune principale	Date de début de validité	Date de fin de validité
7022	Harmignies	**Mons**	01/01/1900	31/12/9999
7022	Harveng	**Mons**	01/01/1900	31/12/9999
7022	Hyon	**Mons**	01/01/1900	31/12/9999
7022	Mesvin	**Mons**	01/01/1900	31/12/9999
7022	Nouvelles	**Mons**	01/01/1900	31/12/9999
7024	Ciply	**Mons**	01/01/1900	31/12/9999
7030	Saint-Symphorien	**Mons**	01/01/1900	31/12/9999
7031	Villers-Saint-Ghislain	**Mons**	01/01/1900	31/12/9999
7032	Spiennes	**Mons**	01/01/1900	31/12/9999
7033	Cuesmes	**Mons**	01/01/1900	31/12/9999
7034	Obourg	**Mons**	01/01/1900	31/12/9999
7034	Saint-Denis (Ht.)	**Mons**	01/01/1900	31/12/9999
7040	Asquillies	**Quévy**	01/01/1900	31/12/9999
7040	Aulnois	**Quévy**	01/01/1900	31/12/9999
7040	Blaregnies	**Quévy**	01/01/1900	31/12/9999
7040	Bougnies	**Quévy**	01/01/1900	31/12/9999
7040	Genly	**Quévy**	01/01/1900	31/12/9999
7040	Goegnies-Chaussée	**Quévy**	01/01/1900	31/12/9999
7040	Quévy	**Quévy**	01/01/1900	31/12/9999
7040	Quévy-le-Grand	**Quévy**	01/01/1900	31/12/9999
7040	Quévy-le-Petit	**Quévy**	01/01/1900	31/12/9999
7041	Givry	**Quévy**	01/01/1900	31/12/9999
7041	Havay	**Quévy**	01/01/1900	31/12/9999
7050	Erbaut	**Jurbise**	01/01/1900	31/12/9999
7050	Erbisoeul	**Jurbise**	01/01/1900	31/12/9999
7050	Herchies	**Jurbise**	01/01/1900	31/12/9999
7050	Jurbise	**Jurbise**	01/01/1900	31/12/9999
7050	Masnuy-Saint-Jean (Jurbise)	**Jurbise**	01/01/1900	31/12/9999
7050	Masnuy-Saint-Pierre	**Jurbise**	01/01/1900	31/12/9999
7060	Horrues	**Soignies**	01/01/1900	31/12/9999
7060	Soignies	**Soignies**	01/01/1900	31/12/9999
7061	Casteau (Soignies)	**Soignies**	01/01/1900	31/12/9999
7061	Thieusies	**Soignies**	01/01/1900	31/12/9999
7062	Naast	**Soignies**	01/01/1900	31/12/9999
7063	Chaussée-Notre-Dame-Louvignies	**Soignies**	01/01/1900	31/12/9999
7063	Neufvilles	**Soignies**	01/01/1900	31/12/9999
7070	Gottignies	**Le Roeulx**	01/01/1900	31/12/9999
7070	Le Roeulx	**Le Roeulx**	01/01/1900	31/12/9999
7070	Mignault	**Le Roeulx**	01/01/1900	31/12/9999
7070	Thieu	**Le Roeulx**	01/01/1900	31/12/9999
7070	Ville-sur-Haine (Le Roeulx)	**Le Roeulx**	01/01/1900	31/12/9999
7080	Eugies (Frameries)	**Frameries**	01/01/1900	31/12/9999
7080	Frameries	**Frameries**	01/01/1900	31/12/9999
7080	La Bouverie	**Frameries**	01/01/1900	31/12/9999
7080	Noirchain	**Frameries**	01/01/1900	31/12/9999
7080	Sars-la-Bruyère	**Frameries**	01/01/1900	31/12/9999
7090	Braine-le-Comte	**Braine-le-Comte**	01/01/1900	31/12/9999
7090	Hennuyères	**Braine-le-Comte**	01/01/1900	31/12/9999
7090	Henripont	**Braine-le-Comte**	01/01/1900	31/12/9999
7090	Petit-Roeulx-lez-Braine	**Braine-le-Comte**	01/01/1900	31/12/9999
7090	Ronquières	**Braine-le-Comte**	01/01/1900	31/12/9999
7090	Steenkerque (Ht.)	**Braine-le-Comte**	01/01/1900	31/12/9999
7100	Haine-Saint-Paul	**La Louvière**	01/01/1900	31/12/9999
7100	Haine-Saint-Pierre	**La Louvière**	01/01/1900	31/12/9999

Code Postal	Commune	Commune principale	Date de début de validité	Date de fin de validité
7100	La Louvière	**La Louvière**	01/01/1900	31/12/9999
7100	Saint-Vaast	**La Louvière**	01/01/1900	31/12/9999
7100	Trivières	**La Louvière**	01/01/1900	31/12/9999
7110	Boussoit	**La Louvière**	01/01/1900	31/12/9999
7110	Houdeng-Aimeries	**La Louvière**	01/01/1900	31/12/9999
7110	Houdeng-Goegnies	**La Louvière**	01/01/1900	31/12/9999
7110	Maurage	**La Louvière**	01/01/1900	31/12/9999
7110	Strépy-Bracquegnies	**La Louvière**	01/01/1900	31/12/9999
7120	Croix-lez-Rouveroy	**Estinnes**	01/01/1900	31/12/9999
7120	Estinnes	**Estinnes**	01/01/1900	31/12/9999
7120	Estinnes-au-Mont	**Estinnes**	01/01/1900	31/12/9999
7120	Estinnes-au-Val	**Estinnes**	01/01/1900	31/12/9999
7120	Fauroeulx	**Estinnes**	01/01/1900	31/12/9999
7120	Haulchin	**Estinnes**	01/01/1900	31/12/9999
7120	Peissant	**Estinnes**	01/01/1900	31/12/9999
7120	Rouveroy (Ht.)	**Estinnes**	01/01/1900	31/12/9999
7120	Vellereille-le-Sec	**Estinnes**	01/01/1900	31/12/9999
7120	Vellereille-les-Brayeux	**Estinnes**	01/01/1900	31/12/9999
7130	Battignies	**Binche**	01/01/1900	31/12/9999
7130	Binche	**Binche**	01/01/1900	31/12/9999
7130	Bray	**Binche**	01/01/1900	31/12/9999
7131	Waudrez	**Binche**	01/01/1900	31/12/9999
7133	Buvrinnes	**Binche**	01/01/1900	31/12/9999
7134	Epinois	**Binche**	01/01/1900	31/12/9999
7134	Leval-Trahegnies	**Binche**	01/01/1900	31/12/9999
7134	Péronnes-lez-Binche	**Binche**	01/01/1900	31/12/9999
7134	Ressaix	**Binche**	01/01/1900	31/12/9999
7140	Morlanwelz	**Morlanwelz**	01/01/1900	31/12/9999
7140	Morlanwelz-Mariemont	**Morlanwelz**	01/01/1900	31/12/9999
7141	Carnières	**Morlanwelz**	01/01/1900	31/12/9999
7141	Mont-Sainte-Aldegonde	**Morlanwelz**	01/01/1900	31/12/9999
7160	Chapelle-lez-Herlaimont	**Chapelle-lez-Herlaimont**	01/01/1900	31/12/9999
7160	Godarville	**Chapelle-lez-Herlaimont**	01/01/1900	31/12/9999
7160	Piéton	**Chapelle-lez-Herlaimont**	01/01/1900	31/12/9999
7170	Bellecourt	**Manage**	01/01/1900	31/12/9999
7170	Bois-d'Haine	**Manage**	01/01/1900	31/12/9999
7170	Fayt-lez-Manage	**Manage**	01/01/1900	31/12/9999
7170	La Hestre	**Manage**	01/01/1900	31/12/9999
7170	Manage	**Manage**	01/01/1900	31/12/9999
7180	Seneffe	**Seneffe**	01/01/1900	31/12/9999
7181	Arquennes	**Seneffe**	01/01/1900	31/12/9999
7181	Familleureux	**Seneffe**	01/01/1900	31/12/9999
7181	Feluy	**Seneffe**	01/01/1900	31/12/9999
7181	Petit-Roeulx-lez-Nivelles	**Seneffe**	01/01/1900	31/12/9999
7190	Ecaussinnes	**Ecaussinnes**	01/01/1900	31/12/9999
7190	Ecaussinnes-d'Enghien	**Ecaussinnes**	01/01/1900	31/12/9999
7190	Marche-lez-Ecaussinnes	**Ecaussinnes**	01/01/1900	31/12/9999
7191	Ecaussinnes-Lalaing	**Ecaussinnes**	01/01/1900	31/12/9999
7300	Boussu	**Boussu**	01/01/1900	31/12/9999
7301	Hornu	**Boussu**	01/01/1900	31/12/9999
7320	Bernissart	**Bernissart**	01/01/1900	31/12/9999
7321	Blaton	**Bernissart**	01/01/1900	31/12/9999
7321	Harchies	**Bernissart**	01/01/1900	31/12/9999
7322	Pommeroeul	**Bernissart**	01/01/1900	31/12/9999

Code Postal	Commune	Commune principale	Date de début de validité	Date de fin de validité
7322	Ville-Pommeroeul	**Bernissart**	01/01/1900	31/12/9999
7330	Saint-Ghislain	**Saint-Ghislain**	01/01/1900	31/12/9999
7331	Baudour	**Saint-Ghislain**	01/01/1900	31/12/9999
7332	Neufmaison	**Saint-Ghislain**	01/01/1900	31/12/9999
7332	Sirault	**Saint-Ghislain**	01/01/1900	31/12/9999
7333	Tertre	**Saint-Ghislain**	01/01/1900	31/12/9999
7334	Hautrage	**Saint-Ghislain**	01/01/1900	31/12/9999
7334	Villerot	**Saint-Ghislain**	01/01/1900	31/12/9999
7340	Colfontaine	**Colfontaine**	01/01/1900	31/12/9999
7340	Paturages	**Colfontaine**	01/01/1900	31/12/9999
7340	Warquignies	**Colfontaine**	01/01/1900	31/12/9999
7340	Wasmes	**Colfontaine**	01/01/1900	31/12/9999
7350	Hainin	**Hensies**	01/01/1900	31/12/9999
7350	Hensies	**Hensies**	01/01/1900	31/12/9999
7350	Montroeul-sur-Haine	**Hensies**	01/01/1900	31/12/9999
7350	Thulin	**Hensies**	01/01/1900	31/12/9999
7370	Blaugies	**Dour**	01/01/1900	31/12/9999
7370	Dour	**Dour**	01/01/1900	31/12/9999
7370	Elouges	**Dour**	01/01/1900	31/12/9999
7370	Wihéries	**Dour**	01/01/1900	31/12/9999
7380	Baisieux	**Quiévrain**	01/01/1900	31/12/9999
7380	Quiévrain	**Quiévrain**	01/01/1900	31/12/9999
7382	Audregnies	**Quiévrain**	01/01/1900	31/12/9999
7387	Angre	**Honnelles**	01/01/1900	31/12/9999
7387	Angreau	**Honnelles**	01/01/1900	31/12/9999
7387	Athis	**Honnelles**	01/01/1900	31/12/9999
7387	Autreppe	**Honnelles**	01/01/1900	31/12/9999
7387	Erquennes	**Honnelles**	01/01/1900	31/12/9999
7387	Fayt-le-Franc	**Honnelles**	01/01/1900	31/12/9999
7387	Honnelles	**Honnelles**	01/01/1900	31/12/9999
7387	Marchipont	**Honnelles**	01/01/1900	31/12/9999
7387	Montignies-sur-Roc	**Honnelles**	01/01/1900	31/12/9999
7387	Onnezies	**Honnelles**	01/01/1900	31/12/9999
7387	Roisin	**Honnelles**	01/01/1900	31/12/9999
7390	Quaregnon	**Quaregnon**	01/01/1900	31/12/9999
7390	Wasmuel	**Quaregnon**	01/01/1900	31/12/9999
7500	Ere	**Tournai**	01/01/1900	31/12/9999
7500	Saint-Maur	**Tournai**	01/01/1900	31/12/9999
7500	Tournai	**Tournai**	01/01/1900	31/12/9999
7501	Orcq	**Tournai**	01/01/1900	31/12/9999
7502	Esplechin	**Tournai**	01/01/1900	31/12/9999
7503	Froyennes	**Tournai**	01/01/1900	31/12/9999
7504	Froidmont	**Tournai**	01/01/1900	31/12/9999
7506	Willemeau	**Tournai**	01/01/1900	31/12/9999
7520	Ramegnies-Chin	**Tournai**	01/01/1900	31/12/9999
7520	Templeuve	**Tournai**	01/01/1900	31/12/9999
7521	Chercq	**Tournai**	01/01/1900	31/12/9999
7522	Blandain	**Tournai**	01/01/1900	31/12/9999
7522	Hertain	**Tournai**	01/01/1900	31/12/9999
7522	Lamain	**Tournai**	01/01/1900	31/12/9999
7522	Marquain	**Tournai**	01/01/1900	31/12/9999
7530	Gaurain-Ramecroix (Tournai)	**Tournai**	01/01/1900	31/12/9999
7531	Havinnes	**Tournai**	01/01/1900	31/12/9999
7532	Beclers	**Tournai**	01/01/1900	31/12/9999

Code Postal	Commune	Commune principale	Date de début de validité	Date de fin de validité
7533	Thimougies	**Tournai**	01/01/1900	31/12/9999
7534	Barry	**Tournai**	01/01/1900	31/12/9999
7534	Maulde	**Tournai**	01/01/1900	31/12/9999
7536	Vaulx (Tournai)	**Tournai**	01/01/1900	31/12/9999
7538	Vezon	**Tournai**	01/01/1900	31/12/9999
7540	Kain	**Tournai**	01/01/1900	31/12/9999
7540	Melles	**Tournai**	01/01/1900	31/12/9999
7540	Quartes	**Tournai**	01/01/1900	31/12/9999
7540	Rumillies	**Tournai**	01/01/1900	31/12/9999
7542	Mont-Saint-Aubert	**Tournai**	01/01/1900	31/12/9999
7543	Mourcourt	**Tournai**	01/01/1900	31/12/9999
7548	Warchin	**Tournai**	01/01/1900	31/12/9999
7600	Péruwelz	**Péruwelz**	01/01/1900	31/12/9999
7601	Roucourt	**Péruwelz**	01/01/1900	31/12/9999
7602	Bury	**Péruwelz**	01/01/1900	31/12/9999
7603	Bon-Secours	**Péruwelz**	01/01/1900	31/12/9999
7604	Baugnies	**Péruwelz**	01/01/1900	31/12/9999
7604	Braffe	**Péruwelz**	01/01/1900	31/12/9999
7604	Brasmenil	**Péruwelz**	01/01/1900	31/12/9999
7604	Callenelle	**Péruwelz**	01/01/1900	31/12/9999
7604	Wasmes-Audemez-Briffoeil	**Péruwelz**	01/01/1900	31/12/9999
7608	Wiers	**Péruwelz**	01/01/1900	31/12/9999
7610	Rumes	**Rumes**	01/01/1900	31/12/9999
7611	La Glanerie	**Rumes**	01/01/1900	31/12/9999
7618	Taintignies	**Rumes**	01/01/1900	31/12/9999
7620	Bléharies	**Brunehaut**	01/01/1900	31/12/9999
7620	Brunehaut	**Brunehaut**	01/01/1900	31/12/9999
7620	Guignies	**Brunehaut**	01/01/1900	31/12/9999
7620	Hollain	**Brunehaut**	01/01/1900	31/12/9999
7620	Jollain-Merlin	**Brunehaut**	01/01/1900	31/12/9999
7620	Wez-Velvain	**Brunehaut**	01/01/1900	31/12/9999
7621	Lesdain	**Brunehaut**	01/01/1900	31/12/9999
7622	Laplaigne	**Brunehaut**	01/01/1900	31/12/9999
7623	Rongy	**Brunehaut**	01/01/1900	31/12/9999
7624	Howardries	**Brunehaut**	01/01/1900	31/12/9999
7640	Antoing	**Antoing**	01/01/1900	31/12/9999
7640	Maubray	**Antoing**	01/01/1900	31/12/9999
7640	Péronnes-lez-Antoing	**Antoing**	01/01/1900	31/12/9999
7641	Bruyelle	**Antoing**	01/01/1900	31/12/9999
7642	Calonne	**Antoing**	01/01/1900	31/12/9999
7643	Fontenoy	**Antoing**	01/01/1900	31/12/9999
7700	Luingne	**Mouscron**	01/01/1900	31/12/9999
7700	Mouscron	**Mouscron**	01/01/1900	31/12/9999
7711	Dottignies	**Mouscron**	01/01/1900	31/12/9999
7712	Herseaux	**Mouscron**	01/01/1900	31/12/9999
7730	Bailleul	**Estaimpuis**	01/01/1900	31/12/9999
7730	Estaimbourg	**Estaimpuis**	01/01/1900	31/12/9999
7730	Estaimpuis	**Estaimpuis**	01/01/1900	31/12/9999
7730	Evregnies	**Estaimpuis**	01/01/1900	31/12/9999
7730	Leers-Nord	**Estaimpuis**	01/01/1900	31/12/9999
7730	Néchin	**Estaimpuis**	01/01/1900	31/12/9999
7730	Saint-Léger (Ht.)	**Estaimpuis**	01/01/1900	31/12/9999
7740	Pecq	**Pecq**	01/01/1900	31/12/9999
7740	Warcoing	**Pecq**	01/01/1900	31/12/9999

Code Postal	Commune	Commune principale	Date de début de validité	Date de fin de validité
7742	Hérinnes-lez-Pecq	**Pecq**	01/01/1900	31/12/9999
7743	Esquelmes	**Pecq**	01/01/1900	31/12/9999
7743	Obigies	**Pecq**	01/01/1900	31/12/9999
7750	Amougies	**Mont-de-l'Enclus**	01/01/1900	31/12/9999
7750	Anseroeul	**Mont-de-l'Enclus**	01/01/1900	31/12/9999
7750	Mont-de-l'Enclus	**Mont-de-l'Enclus**	01/01/1900	31/12/9999
7750	Orroir	**Mont-de-l'Enclus**	01/01/1900	31/12/9999
7750	Russeignies	**Mont-de-l'Enclus**	01/01/1900	31/12/9999
7760	Celles	**Celles**	01/01/1900	31/12/9999
7760	Celles (Ht.)	**Celles**	01/01/1900	31/12/9999
7760	Escanaffles	**Celles**	01/01/1900	31/12/9999
7760	Molenbaix	**Celles**	01/01/1900	31/12/9999
7760	Popuelles	**Celles**	01/01/1900	31/12/9999
7760	Pottes	**Celles**	01/01/1900	31/12/9999
7760	Velaines	**Celles**	01/01/1900	31/12/9999
7780	Comines-Warneton	**Comines-Warneton**	01/01/1900	31/12/9999
7780	Comines	**Comines-Warneton**	01/01/1900	31/12/9999
7781	Houthem (Comines)	**Comines-Warneton**	01/01/1900	31/12/9999
7782	Ploegsteert	**Comines-Warneton**	01/01/1900	31/12/9999
7783	Bizet	**Comines-Warneton**	01/01/1900	31/12/9999
7784	Bas-Warneton	**Comines-Warneton**	01/01/1900	31/12/9999
7784	Warneton	**Comines-Warneton**	01/01/1900	31/12/9999
7800	Ath	**Ath**	01/01/1900	31/12/9999
7800	Lanquesaint	**Ath**	01/01/1900	31/12/9999
7801	Irchonwelz	**Ath**	01/01/1900	31/12/9999
7802	Ormeignies	**Ath**	01/01/1900	31/12/9999
7803	Bouvignies	**Ath**	01/01/1900	31/12/9999
7804	Ostiches	**Ath**	01/01/1900	31/12/9999
7804	Rebaix	**Ath**	01/01/1900	31/12/9999
7810	Maffle	**Ath**	01/01/1900	31/12/9999
7811	Arbre (Ht.)	**Ath**	01/01/1900	31/12/9999
7812	Houtaing	**Ath**	01/01/1900	31/12/9999
7812	Ligne	**Ath**	01/01/1900	31/12/9999
7812	Mainvault	**Ath**	01/01/1900	31/12/9999
7812	Moulbaix	**Ath**	01/01/1900	31/12/9999
7812	Villers-Notre-Dame	**Ath**	01/01/1900	31/12/9999
7812	Villers-Saint-Amand	**Ath**	01/01/1900	31/12/9999
7822	Ghislenghien	**Ath**	01/01/1900	31/12/9999
7822	Isières	**Ath**	01/01/1900	31/12/9999
7822	Meslin-l'Evêque	**Ath**	01/01/1900	31/12/9999
7823	Gibecq	**Ath**	01/01/1900	31/12/9999
7830	Bassilly	**Silly**	01/01/1900	31/12/9999
7830	Fouleng	**Silly**	01/01/1900	31/12/9999
7830	Gondregnies	**Silly**	01/01/1900	31/12/9999
7830	Graty	**Silly**	01/01/1900	31/12/9999
7830	Hellebecq	**Silly**	01/01/1900	31/12/9999
7830	Hoves (Ht.)	**Silly**	01/01/1900	31/12/9999
7830	Silly	**Silly**	01/01/1900	31/12/9999
7830	Thoricourt	**Silly**	01/01/1900	31/12/9999
7850	Enghien	**Enghien**	01/01/1900	31/12/9999
7850	Marcq	**Enghien**	01/01/1900	31/12/9999
7850	Petit-Enghien	**Enghien**	01/01/1900	31/12/9999
7860	Lessines	**Lessines**	01/01/1900	31/12/9999
7861	Papignies	**Lessines**	01/01/1900	31/12/9999

Code Postal	Commune	Commune principale	Date de début de validité	Date de fin de validité
7861	Wannebecq	**Lessines**	01/01/1900	31/12/9999
7862	Ogy	**Lessines**	01/01/1900	31/12/9999
7863	Ghoy	**Lessines**	01/01/1900	31/12/9999
7864	Deux-Acren	**Lessines**	01/01/1900	31/12/9999
7866	Bois-de-Lessines	**Lessines**	01/01/1900	31/12/9999
7866	Ollignies	**Lessines**	01/01/1900	31/12/9999
7870	Bauffe	**Lens**	01/01/1900	31/12/9999
7870	Cambron-Saint-Vincent	**Lens**	01/01/1900	31/12/9999
7870	Lens	**Lens**	01/01/1900	31/12/9999
7870	Lombise	**Lens**	01/01/1900	31/12/9999
7870	Montignies-lez-Lens	**Lens**	01/01/1900	31/12/9999
7880	Flobecq	**Flobecq**	01/01/1900	31/12/9999
7890	Ellezelles	**Ellezelles**	01/01/1900	31/12/9999
7890	Lahamaide	**Ellezelles**	01/01/1900	31/12/9999
7890	Wodecq	**Ellezelles**	01/01/1900	31/12/9999
7900	Grandmetz	**Leuze-en-Hainaut**	01/01/1900	31/12/9999
7900	Leuze-en-Hainaut	**Leuze-en-Hainaut**	01/01/1900	31/12/9999
7901	Thieulain	**Leuze-en-Hainaut**	01/01/1900	31/12/9999
7903	Blicquy	**Leuze-en-Hainaut**	01/01/1900	31/12/9999
7903	Chapelle-à-Oie	**Leuze-en-Hainaut**	01/01/1900	31/12/9999
7903	Chapelle-à-Wattines	**Leuze-en-Hainaut**	01/01/1900	31/12/9999
7904	Pipaix	**Leuze-en-Hainaut**	01/01/1900	31/12/9999
7904	Tourpes	**Leuze-en-Hainaut**	01/01/1900	31/12/9999
7904	Willaupuis	**Leuze-en-Hainaut**	01/01/1900	31/12/9999
7906	Gallaix	**Leuze-en-Hainaut**	01/01/1900	31/12/9999
7910	Anvaing	**Frasnes-lez-Anvaing**	01/01/1900	31/12/9999
7910	Arc-Ainières	**Frasnes-lez-Anvaing**	01/01/1900	31/12/9999
7910	Arc-Wattripont	**Frasnes-lez-Anvaing**	01/01/1900	31/12/9999
7910	Cordes	**Frasnes-lez-Anvaing**	01/01/1900	31/12/9999
7910	Ellignies-lez-Frasnes	**Frasnes-lez-Anvaing**	01/01/1900	31/12/9999
7910	Forest (Ht.)	**Frasnes-lez-Anvaing**	01/01/1900	31/12/9999
7910	Frasnes-lez-Anvaing	**Frasnes-lez-Anvaing**	01/01/1900	31/12/9999
7910	Wattripont	**Frasnes-lez-Anvaing**	01/01/1900	31/12/9999
7911	Buissenal	**Frasnes-lez-Anvaing**	01/01/1900	31/12/9999
7911	Frasnes-lez-Buissenal	**Frasnes-lez-Anvaing**	01/01/1900	31/12/9999
7911	Hacquegnies	**Frasnes-lez-Anvaing**	01/01/1900	31/12/9999
7911	Herquegies	**Frasnes-lez-Anvaing**	01/01/1900	31/12/9999
7911	Montroeul-au-Bois	**Frasnes-lez-Anvaing**	01/01/1900	31/12/9999
7911	Moustier (Ht.)	**Frasnes-lez-Anvaing**	01/01/1900	31/12/9999
7911	Oeudeghien	**Frasnes-lez-Anvaing**	01/01/1900	31/12/9999
7912	Dergneau	**Frasnes-lez-Anvaing**	01/01/1900	31/12/9999
7912	Saint-Sauveur	**Frasnes-lez-Anvaing**	01/01/1900	31/12/9999
7940	Brugelette	**Brugelette**	01/01/1900	31/12/9999
7940	Cambron-Casteau	**Brugelette**	01/01/1900	31/12/9999
7941	Attre	**Brugelette**	01/01/1900	31/12/9999
7942	Mévergnies-lez-Lens	**Brugelette**	01/01/1900	31/12/9999
7943	Gages	**Brugelette**	01/01/1900	31/12/9999
7950	Chièvres	**Chièvres**	01/01/1900	31/12/9999
7950	Grosage	**Chièvres**	01/01/1900	31/12/9999
7950	Huissignies	**Chièvres**	01/01/1900	31/12/9999
7950	Ladeuze	**Chièvres**	01/01/1900	31/12/9999
7950	Tongre-Saint-Martin	**Chièvres**	01/01/1900	31/12/9999
7951	Tongre-Notre-Dame	**Chièvres**	01/01/1900	31/12/9999
7970	Beloeil	**Beloeil**	01/01/1900	31/12/9999

Code Postal	Commune	Commune principale	Date de début de validité	Date de fin de validité
7971	Basècles	**Beloeil**	01/01/1900	31/12/9999
7971	Ramegnies	**Beloeil**	01/01/1900	31/12/9999
7971	Thumaide	**Beloeil**	01/01/1900	31/12/9999
7971	Wadelincourt	**Beloeil**	01/01/1900	31/12/9999
7972	Aubechies	**Beloeil**	01/01/1900	31/12/9999
7972	Ellignies-Sainte-Anne	**Beloeil**	01/01/1900	31/12/9999
7972	Quevaucamps	**Beloeil**	01/01/1900	31/12/9999
7973	Grandglise	**Beloeil**	01/01/1900	31/12/9999
7973	Stambruges	**Beloeil**	01/01/1900	31/12/9999
8000	Bruges	**Bruges**	01/01/1900	31/12/9999
8000	Koolkerke	**Bruges**	01/01/1900	31/12/9999
8020	Hertsberge	**Oostkamp**	01/01/1900	31/12/9999
8020	Oostkamp	**Oostkamp**	01/01/1900	31/12/9999
8020	Ruddervoorde	**Oostkamp**	01/01/1900	31/12/9999
8020	Waardamme	**Oostkamp**	01/01/1900	31/12/9999
8200	Sint-Andries	**Bruges**	01/01/1900	31/12/9999
8200	Sint-Michiels	**Bruges**	01/01/1900	31/12/9999
8210	Loppem	**Zedelgem**	01/01/1900	31/12/9999
8210	Veldegem	**Zedelgem**	01/01/1900	31/12/9999
8210	Zedelgem	**Zedelgem**	01/01/1900	31/12/9999
8211	Aartrijke	**Zedelgem**	01/01/1900	31/12/9999
8300	Knokke	**Knokke-Heist**	01/01/1900	31/12/9999
8300	Knokke-Heist	**Knokke-Heist**	01/01/1900	31/12/9999
8300	Westkapelle	**Knokke-Heist**	01/01/1900	31/12/9999
8301	Heist-aan-Zee	**Knokke-Heist**	01/01/1900	31/12/9999
8301	Ramskapelle (Knokke-Heist)	**Knokke-Heist**	01/01/1900	31/12/9999
8310	Assebroek	**Bruges**	01/01/1900	31/12/9999
8310	Sint-Kruis (Brugge)	**Bruges**	01/01/1900	31/12/9999
8340	Damme	**Damme**	01/01/1900	31/12/9999
8340	Hoeke	**Damme**	01/01/1900	31/12/9999
8340	Lapscheure	**Damme**	01/01/1900	31/12/9999
8340	Moerkerke	**Damme**	01/01/1900	31/12/9999
8340	Oostkerke (Damme)	**Damme**	01/01/1900	31/12/9999
8340	Sijsele	**Damme**	01/01/1900	31/12/9999
8370	Blankenberge	**Blankenberge**	01/01/1900	31/12/9999
8370	Uitkerke	**Blankenberge**	01/01/1900	31/12/9999
8377	Houtave	**Zuienkerke**	01/01/1900	31/12/9999
8377	Meetkerke	**Zuienkerke**	01/01/1900	31/12/9999
8377	Nieuwmunster	**Zuienkerke**	01/01/1900	31/12/9999
8377	Zuienkerke	**Zuienkerke**	01/01/1900	31/12/9999
8380	Dudzele	**Bruges**	01/01/1900	31/12/9999
8380	Lissewege	**Bruges**	01/01/1900	31/12/9999
8380	Zeebrugge	**Bruges**	01/01/1900	31/12/9999
8400	Ostende	**Ostende**	01/01/1900	31/12/9999
8400	Stene	**Ostende**	01/01/1900	31/12/9999
8400	Zandvoorde (Oostende)	**Ostende**	01/01/1900	31/12/9999
8420	De Haan	**De Haan**	01/01/1900	31/12/9999
8420	Klemskerke	**De Haan**	01/01/1900	31/12/9999
8420	Wenduine	**De Haan**	01/01/1900	31/12/9999
8421	Vlissegem	**De Haan**	01/01/1900	31/12/9999
8430	Middelkerke	**Middelkerke**	01/01/1900	31/12/9999
8431	Wilskerke	**Middelkerke**	01/01/1900	31/12/9999
8432	Leffinge	**Middelkerke**	01/01/1900	31/12/9999
8433	Mannekensvere	**Middelkerke**	01/01/1900	31/12/9999

Code Postal	Commune	Commune principale	Date de début de validité	Date de fin de validité
8433	Schore	**Middelkerke**	01/01/1900	31/12/9999
8433	Sint-Pieters-Kapelle (W.-Vl.)	**Middelkerke**	01/01/1900	31/12/9999
8433	Slijpe	**Middelkerke**	01/01/1900	31/12/9999
8433	Spermalie	**Middelkerke**	01/01/1900	31/12/9999
8434	Lombardsijde	**Middelkerke**	01/01/1900	31/12/9999
8434	Westende	**Middelkerke**	01/01/1900	31/12/9999
8450	Bredene	**Bredene**	01/01/1900	31/12/9999
8460	Ettelgem	**Oudenburg**	01/01/1900	31/12/9999
8460	Oudenburg	**Oudenburg**	01/01/1900	31/12/9999
8460	Roksem	**Oudenburg**	01/01/1900	31/12/9999
8460	Westkerke	**Oudenburg**	01/01/1900	31/12/9999
8470	Gistel	**Gistel**	01/01/1900	31/12/9999
8470	Moere	**Gistel**	01/01/1900	31/12/9999
8470	Snaaskerke	**Gistel**	01/01/1900	31/12/9999
8470	Zevekote	**Gistel**	01/01/1900	31/12/9999
8480	Bekegem	**Ichtegem**	01/01/1900	31/12/9999
8480	Eernegem	**Ichtegem**	01/01/1900	31/12/9999
8480	Ichtegem	**Ichtegem**	01/01/1900	31/12/9999
8490	Jabbeke	**Jabbeke**	01/01/1900	31/12/9999
8490	Snellegem	**Jabbeke**	01/01/1900	31/12/9999
8490	Stalhille	**Jabbeke**	01/01/1900	31/12/9999
8490	Varsenare	**Jabbeke**	01/01/1900	31/12/9999
8490	Zerkegem	**Jabbeke**	01/01/1900	31/12/9999
8500	Courtrai	**Courtrai**	01/01/1900	31/12/9999
8501	Bissegem	**Courtrai**	01/01/1900	31/12/9999
8501	Heule	**Courtrai**	01/01/1900	31/12/9999
8510	Bellegem	**Courtrai**	01/01/1900	31/12/9999
8510	Kooigem	**Courtrai**	01/01/1900	31/12/9999
8510	Marke (Kortrijk)	**Courtrai**	01/01/1900	31/12/9999
8510	Rollegem	**Courtrai**	01/01/1900	31/12/9999
8511	Aalbeke	**Courtrai**	01/01/1900	31/12/9999
8520	Kuurne	**Kuurne**	01/01/1900	31/12/9999
8530	Harelbeke	**Harelbeke**	01/01/1900	31/12/9999
8531	Bavikhove	**Harelbeke**	01/01/1900	31/12/9999
8531	Hulste	**Harelbeke**	01/01/1900	31/12/9999
8540	Deerlijk	**Deerlijk**	01/01/1900	31/12/9999
8550	Zwevegem	**Zwevegem**	01/01/1900	31/12/9999
8551	Heestert	**Zwevegem**	01/01/1900	31/12/9999
8552	Moen	**Zwevegem**	01/01/1900	31/12/9999
8553	Otegem	**Zwevegem**	01/01/1900	31/12/9999
8554	Sint-Denijs	**Zwevegem**	01/01/1900	31/12/9999
8560	Gullegem	**Wevelgem**	01/01/1900	31/12/9999
8560	Moorsele	**Wevelgem**	01/01/1900	31/12/9999
8560	Wevelgem	**Wevelgem**	01/01/1900	31/12/9999
8570	Anzegem	**Anzegem**	01/01/1900	31/12/9999
8570	Gijzelbrechtegem	**Anzegem**	01/01/1900	31/12/9999
8570	Ingooigem	**Anzegem**	01/01/1900	31/12/9999
8570	Vichte	**Anzegem**	01/01/1900	31/12/9999
8572	Kaster	**Anzegem**	01/01/1900	31/12/9999
8573	Tiegem	**Anzegem**	01/01/1900	31/12/9999
8580	Avelgem	**Avelgem**	01/01/1900	31/12/9999
8581	Kerkhove	**Avelgem**	01/01/1900	31/12/9999
8581	Waarmaarde	**Avelgem**	01/01/1900	31/12/9999
8582	Outrijve	**Avelgem**	01/01/1900	31/12/9999

Code Postal	Commune	Commune principale	Date de début de validité	Date de fin de validité
8583	Bossuit	**Avelgem**	01/01/1900	31/12/9999
8587	Espierres	**Espierres-Helchin**	01/01/1900	31/12/9999
8587	Espierres-Helchin	**Espierres-Helchin**	01/01/1900	31/12/9999
8587	Helchin	**Espierres-Helchin**	01/01/1900	31/12/9999
8600	Beerst	**Dixmude**	01/01/1900	31/12/9999
8600	Dixmude	**Dixmude**	01/01/1900	31/12/9999
8600	Driekapellen	**Dixmude**	01/01/1900	31/12/9999
8600	Esen	**Dixmude**	01/01/1900	31/12/9999
8600	Kaaskerke	**Dixmude**	01/01/1900	31/12/9999
8600	Keiem	**Dixmude**	01/01/1900	31/12/9999
8600	Lampernisse	**Dixmude**	01/01/1900	31/12/9999
8600	Leke	**Dixmude**	01/01/1900	31/12/9999
8600	Nieuwkapelle	**Dixmude**	01/01/1900	31/12/9999
8600	Oostkerke (Diksmuide)	**Dixmude**	01/01/1900	31/12/9999
8600	Oudekapelle	**Dixmude**	01/01/1900	31/12/9999
8600	Pervijze	**Dixmude**	01/01/1900	31/12/9999
8600	Sint-Jacobs-Kapelle	**Dixmude**	01/01/1900	31/12/9999
8600	Stuivekenskerke	**Dixmude**	01/01/1900	31/12/9999
8600	Vladslo	**Dixmude**	01/01/1900	31/12/9999
8600	Woumen	**Dixmude**	01/01/1900	31/12/9999
8610	Handzame	**Kortemark**	01/01/1900	31/12/9999
8610	Kortemark	**Kortemark**	01/01/1900	31/12/9999
8610	Werken	**Kortemark**	01/01/1900	31/12/9999
8610	Zarren	**Kortemark**	01/01/1900	31/12/9999
8610	Zarren-Werken	**Kortemark**	01/01/1900	31/12/2008
8620	Nieuport	**Nieuport**	01/01/1900	31/12/9999
8620	Ramskapelle (Nieuwpoort)	**Nieuport**	01/01/1900	31/12/9999
8620	Sint-Joris (Nieuwpoort)	**Nieuport**	01/01/1900	31/12/9999
8630	Avekapelle	**Furnes**	01/01/1900	31/12/9999
8630	Beauvoorde	**Furnes**	01/01/1900	31/12/9999
8630	Booitshoeke	**Furnes**	01/01/1900	31/12/9999
8630	Bulskamp	**Furnes**	01/01/1900	31/12/9999
8630	De Moeren	**Furnes**	01/01/1900	31/12/9999
8630	Eggewaartskapelle	**Furnes**	01/01/1900	31/12/9999
8630	Furnes	**Furnes**	01/01/1900	31/12/9999
8630	Houtem (W.-Vl.)	**Furnes**	01/01/1900	31/12/9999
8630	Steenkerke (W.-Vl.)	**Furnes**	01/01/1900	31/12/9999
8630	Vinkem	**Furnes**	01/01/1900	31/12/9999
8630	Wulveringem	**Furnes**	01/01/1900	31/12/9999
8630	Zoutenaaie	**Furnes**	01/01/1900	31/12/9999
8640	Oostvleteren	**Vleteren**	01/01/1900	31/12/9999
8640	Vleteren	**Vleteren**	01/01/1900	31/12/9999
8640	Westvleteren	**Vleteren**	01/01/1900	31/12/9999
8640	Woesten	**Vleteren**	01/01/1900	31/12/9999
8647	Lo	**Lo-Reninge**	01/01/1900	31/12/9999
8647	Lo-Reninge	**Lo-Reninge**	01/01/1900	31/12/9999
8647	Noordschote	**Lo-Reninge**	01/01/1900	31/12/9999
8647	Pollinkhove	**Lo-Reninge**	01/01/1900	31/12/9999
8647	Reninge	**Lo-Reninge**	01/01/1900	31/12/9999
8650	Houthulst	**Houthulst**	01/01/1900	31/12/9999
8650	Klerken	**Houthulst**	01/01/1900	31/12/9999
8650	Merkem	**Houthulst**	01/01/1900	31/12/9999
8660	Adinkerke	**La Panne**	01/01/1900	31/12/9999
8660	La Panne	**La Panne**	01/01/1900	31/12/9999

Code Postal	Commune	Commune principale	Date de début de validité	Date de fin de validité
8670	Koksijde	**Koksijde**	01/01/1900	31/12/9999
8670	Oostduinkerke	**Koksijde**	01/01/1900	31/12/9999
8670	Wulpen	**Koksijde**	01/01/1900	31/12/9999
8680	Bovekerke	**Koekelare**	01/01/1900	31/12/9999
8680	Koekelare	**Koekelare**	01/01/1900	31/12/9999
8680	Zande	**Koekelare**	01/01/1900	31/12/9999
8690	Alveringem	**Alveringem**	01/01/1900	31/12/9999
8690	Hoogstade	**Alveringem**	01/01/1900	31/12/9999
8690	Oeren	**Alveringem**	01/01/1900	31/12/9999
8690	Sint-Rijkers	**Alveringem**	01/01/1900	31/12/9999
8691	Beveren-aan-den-Ijzer	**Alveringem**	01/01/1900	31/12/9999
8691	Gijverinkhove	**Alveringem**	01/01/1900	31/12/9999
8691	Izenberge	**Alveringem**	01/01/1900	31/12/9999
8691	Leisele	**Alveringem**	01/01/1900	31/12/9999
8691	Stavele	**Alveringem**	01/01/1900	31/12/9999
8700	Aarsele	**Tielt**	01/01/1900	31/12/9999
8700	Kanegem	**Tielt**	01/01/1900	31/12/9999
8700	Schuiferskapelle	**Tielt**	01/01/1900	31/12/9999
8700	Tielt	**Tielt**	01/01/1900	31/12/9999
8710	Ooigem	**Wielsbeke**	01/01/1900	31/12/9999
8710	Sint-Baafs-Vijve	**Wielsbeke**	01/01/1900	31/12/9999
8710	Wielsbeke	**Wielsbeke**	01/01/1900	31/12/9999
8720	Dentergem	**Dentergem**	01/01/1900	31/12/9999
8720	Markegem	**Dentergem**	01/01/1900	31/12/9999
8720	Oeselgem	**Dentergem**	01/01/1900	31/12/9999
8720	Wakken	**Dentergem**	01/01/1900	31/12/9999
8730	Beernem	**Beernem**	01/01/1900	31/12/9999
8730	Oedelem	**Beernem**	01/01/1900	31/12/9999
8730	Sint-Joris (Beernem)	**Beernem**	01/01/1900	31/12/9999
8740	Egem	**Pittem**	01/01/1900	31/12/9999
8740	Pittem	**Pittem**	01/01/1900	31/12/9999
8750	Wingene	**Wingene**	01/01/1900	31/12/9999
8750	Zwevezele	**Wingene**	01/01/1900	31/12/9999
8755	Ruiselede	**Ruiselede**	01/01/1900	31/12/9999
8760	Meulebeke	**Meulebeke**	01/01/1900	31/12/9999
8770	Ingelmunster	**Ingelmunster**	01/01/1900	31/12/9999
8780	Oostrozebeke	**Oostrozebeke**	01/01/1900	31/12/9999
8790	Waregem	**Waregem**	01/01/1900	31/12/9999
8791	Beveren (Leie)	**Waregem**	01/01/1900	31/12/9999
8792	Desselgem	**Waregem**	01/01/1900	31/12/9999
8793	Sint-Eloois-Vijve	**Waregem**	01/01/1900	31/12/9999
8800	Beveren (Roeselare)	**Roulers**	01/01/1900	31/12/9999
8800	Oekene	**Roulers**	01/01/1900	31/12/9999
8800	Roulers	**Roulers**	01/01/1900	31/12/9999
8800	Rumbeke	**Roulers**	01/01/1900	31/12/9999
8810	Lichtervelde	**Lichtervelde**	01/01/1900	31/12/9999
8820	Torhout	**Torhout**	01/01/1900	31/12/9999
8830	Gits	**Hooglede**	01/01/1900	31/12/9999
8830	Hooglede	**Hooglede**	01/01/1900	31/12/9999
8840	Oostnieuwkerke	**Staden**	01/01/1900	31/12/9999
8840	Staden	**Staden**	01/01/1900	31/12/9999
8840	Westrozebeke	**Staden**	01/01/1900	31/12/9999
8850	Ardooie	**Ardooie**	01/01/1900	31/12/9999
8851	Koolskamp	**Ardooie**	01/01/1900	31/12/9999

Code Postal	Commune	Commune principale	Date de début de validité	Date de fin de validité
8860	Lendelede	**Lendelede**	01/01/1900	31/12/9999
8870	Emelgem	**Izegem**	01/01/1900	31/12/9999
8870	Izegem	**Izegem**	01/01/1900	31/12/9999
8870	Kachtem	**Izegem**	01/01/1900	31/12/9999
8880	Ledegem	**Ledegem**	01/01/1900	31/12/9999
8880	Rollegem-Kapelle	**Ledegem**	01/01/1900	31/12/9999
8880	Sint-Eloois-Winkel	**Ledegem**	01/01/1900	31/12/9999
8890	Dadizele	**Moorslede**	01/01/1900	31/12/9999
8890	Moorslede	**Moorslede**	01/01/1900	31/12/9999
8900	Brielen	**Ypres**	01/01/1900	31/12/9999
8900	Dikkebus	**Ypres**	01/01/1900	31/12/9999
8900	Sint-Jan	**Ypres**	01/01/1900	31/12/9999
8900	Ypres	**Ypres**	01/01/1900	31/12/9999
8902	Hollebeke	**Ypres**	01/01/1900	31/12/9999
8902	Voormezele	**Ypres**	01/01/1900	31/12/9999
8902	Zillebeke	**Ypres**	01/01/1900	31/12/9999
8904	Boezinge	**Ypres**	01/01/1900	31/12/9999
8904	Zuidschote	**Ypres**	01/01/1900	31/12/9999
8906	Elverdinge	**Ypres**	01/01/1900	31/12/9999
8908	Vlamertinge	**Ypres**	01/01/1900	31/12/9999
8920	Bikschote	**Langemark-Poelkapelle**	01/01/1900	31/12/9999
8920	Langemark	**Langemark-Poelkapelle**	01/01/1900	31/12/9999
8920	Langemark-Poelkapelle	**Langemark-Poelkapelle**	01/01/1900	31/12/9999
8920	Poelkapelle	**Langemark-Poelkapelle**	01/01/1900	31/12/9999
8930	Lauwe	**Menin**	01/01/1900	31/12/9999
8930	Menin	**Menin**	01/01/1900	31/12/9999
8930	Rekkem	**Menin**	01/01/1900	31/12/9999
8940	Geluwe	**Wervik**	01/01/1900	31/12/9999
8940	Wervik	**Wervik**	01/01/1900	31/12/9999
8950	Heuvelland	**Heuvelland**	01/01/1900	31/12/9999
8950	Nieuwkerke	**Heuvelland**	01/01/1900	31/12/9999
8951	Dranouter	**Heuvelland**	01/01/1900	31/12/9999
8952	Wulvergem	**Heuvelland**	01/01/1900	31/12/9999
8953	Wijtschate	**Heuvelland**	01/01/1900	31/12/9999
8954	Westouter	**Heuvelland**	01/01/1900	31/12/9999
8956	Kemmel	**Heuvelland**	01/01/1900	31/12/9999
8957	Messines	**Messines**	01/01/1900	31/12/9999
8958	Loker	**Heuvelland**	01/01/1900	31/12/9999
8970	Poperinge	**Poperinge**	01/01/1900	31/12/9999
8970	Reningelst	**Poperinge**	01/01/1900	31/12/9999
8972	Krombeke	**Poperinge**	01/01/1900	31/12/9999
8972	Proven	**Poperinge**	01/01/1900	31/12/9999
8972	Roesbrugge-Haringe	**Poperinge**	01/01/1900	31/12/9999
8978	Watou	**Poperinge**	01/01/1900	31/12/9999
8980	Beselare	**Zonnebeke**	01/01/1900	31/12/9999
8980	Geluveld	**Zonnebeke**	01/01/1900	31/12/9999
8980	Passendale	**Zonnebeke**	01/01/1900	31/12/9999
8980	Zandvoorde (Zonnebeke)	**Zonnebeke**	01/01/1900	31/12/9999
8980	Zonnebeke	**Zonnebeke**	01/01/1900	31/12/9999
9000	Gand	**Gand**	01/01/1900	31/12/9999
9030	Mariakerke (Gent)	**Gand**	01/01/1900	31/12/9999
9031	Drongen	**Gand**	01/01/1900	31/12/9999
9032	Wondelgem	**Gand**	01/01/1900	31/12/9999
9040	Sint-Amandsberg (Gent)	**Gand**	01/01/1900	31/12/9999

Code Postal	Commune	Commune principale	Date de début de validité	Date de fin de validité
9041	Oostakker	**Gand**	01/01/1900	31/12/9999
9042	Desteldonk	**Gand**	01/01/1900	31/12/9999
9042	Mendonk	**Gand**	01/01/1900	31/12/9999
9042	Sint-Kruis-Winkel	**Gand**	01/01/1900	31/12/9999
9050	Gentbrugge	**Gand**	01/01/1900	31/12/9999
9050	Ledeberg (Gent)	**Gand**	01/01/1900	31/12/9999
9051	Afsnee	**Gand**	01/01/1900	31/12/9999
9051	Sint-Denijs-Westrem	**Gand**	01/01/1900	31/12/9999
9052	Zwijnaarde	**Gand**	01/01/1900	31/12/9999
9060	Zelzate	**Zelzate**	01/01/1900	31/12/9999
9070	Destelbergen	**Destelbergen**	01/01/1900	31/12/9999
9070	Heusden (O.-Vl.)	**Destelbergen**	01/01/1900	31/12/9999
9080	Beervelde	**Lochristi**	01/01/1900	31/12/9999
9080	Lochristi	**Lochristi**	01/01/1900	31/12/9999
9080	Zaffelare	**Lochristi**	01/01/1900	31/12/9999
9080	Zeveneken	**Lochristi**	01/01/1900	31/12/9999
9090	Gontrode	**Melle**	01/01/1900	31/12/9999
9090	Melle	**Melle**	01/01/1900	31/12/9999
9100	Nieuwkerken-Waas	**Saint-Nicolas**	01/01/1900	31/12/9999
9100	Saint-Nicolas	**Saint-Nicolas**	01/01/1900	31/12/9999
9111	Belsele (Sint-Niklaas)	**Saint-Nicolas**	01/01/1900	31/12/9999
9112	Sinaai-Waas	**Saint-Nicolas**	01/01/1900	31/12/9999
9120	Beveren-Waas	**Beveren-Waas**	01/01/1900	31/12/9999
9120	Haasdonk	**Beveren-Waas**	01/01/1900	31/12/9999
9120	Kallo (Beveren-Waas)	**Beveren-Waas**	01/01/1900	31/12/9999
9120	Melsele	**Beveren-Waas**	01/01/1900	31/12/9999
9120	Vrasene	**Beveren-Waas**	01/01/1900	31/12/9999
9130	Doel	**Beveren-Waas**	01/01/1900	31/12/9999
9130	Kallo (Kieldrecht)	**Beveren-Waas**	01/01/1900	31/12/9999
9130	Kieldrecht (Beveren)	**Beveren-Waas**	01/01/1900	31/12/9999
9130	Verrebroek	**Beveren-Waas**	01/01/1900	31/12/9999
9140	Elversele	**Tamise**	01/01/1900	31/12/9999
9140	Steendorp	**Tamise**	01/01/1900	31/12/9999
9140	Tamise	**Tamise**	01/01/1900	31/12/9999
9140	Tielrode	**Tamise**	01/01/1900	31/12/9999
9150	Bazel	**Kruibeke**	01/01/1900	31/12/9999
9150	Kruibeke	**Kruibeke**	01/01/1900	31/12/9999
9150	Rupelmonde	**Kruibeke**	01/01/1900	31/12/9999
9160	Daknam	**Lokeren**	01/01/1900	31/12/9999
9160	Eksaarde	**Lokeren**	01/01/1900	31/12/9999
9160	Lokeren	**Lokeren**	01/01/1900	31/12/9999
9170	De Klinge	**Sint-Gillis-Waas**	01/01/1900	31/12/9999
9170	Meerdonk	**Sint-Gillis-Waas**	01/01/1900	31/12/9999
9170	Sint-Gillis-Waas	**Sint-Gillis-Waas**	01/01/1900	31/12/9999
9170	Sint-Pauwels	**Sint-Gillis-Waas**	01/01/1900	31/12/9999
9180	Moerbeke-Waas	**Moerbeke-Waas**	01/01/1900	31/12/9999
9185	Wachtebeke	**Wachtebeke**	01/01/1900	31/12/9999
9190	Kemzeke	**Stekene**	01/01/1900	31/12/9999
9190	Stekene	**Stekene**	01/01/1900	31/12/9999
9200	Appels	**Termonde**	01/01/1900	31/12/9999
9200	Baasrode	**Termonde**	01/01/1900	31/12/9999
9200	Grembergen	**Termonde**	01/01/1900	31/12/9999
9200	Mespelare	**Termonde**	01/01/1900	31/12/9999
9200	Oudegem	**Termonde**	01/01/1900	31/12/9999

Code Postal	Commune	Commune principale	Date de début de validité	Date de fin de validité
9200	Schoonaarde	**Termonde**	01/01/1900	31/12/9999
9200	Sint-Gillis-bij-Dendermonde	**Termonde**	01/01/1900	31/12/9999
9200	Termonde	**Termonde**	01/01/1900	31/12/9999
9220	Hamme (O.-Vl.)	**Hamme (O.-Vl.)**	01/01/1900	31/12/9999
9220	Moerzeke	**Hamme (O.-Vl.)**	01/01/1900	31/12/9999
9230	Massemen	**Wetteren**	01/01/1900	31/12/9999
9230	Westrem	**Wetteren**	01/01/1900	31/12/9999
9230	Wetteren	**Wetteren**	01/01/1900	31/12/9999
9240	Zele	**Zele**	01/01/1900	31/12/9999
9250	Waasmunster	**Waasmunster**	01/01/1900	31/12/9999
9255	Buggenhout	**Buggenhout**	01/01/1900	31/12/9999
9255	Opdorp	**Buggenhout**	01/01/1900	31/12/9999
9260	Schellebelle	**Wichelen**	01/01/1900	31/12/9999
9260	Serskamp	**Wichelen**	01/01/1900	31/12/9999
9260	Wichelen	**Wichelen**	01/01/1900	31/12/9999
9270	Kalken	**Laarne**	01/01/1900	31/12/9999
9270	Laarne	**Laarne**	01/01/1900	31/12/9999
9280	Denderbelle	**Lebbeke**	01/01/1900	31/12/9999
9280	Lebbeke	**Lebbeke**	01/01/1900	31/12/9999
9280	Wieze	**Lebbeke**	01/01/1900	31/12/9999
9290	Berlare	**Berlare**	01/01/1900	31/12/9999
9290	Overmere	**Berlare**	01/01/1900	31/12/9999
9290	Uitbergen	**Berlare**	01/01/1900	31/12/9999
9300	Alost	**Alost**	01/01/1900	31/12/9999
9308	Gijzegem	**Alost**	01/01/1900	31/12/9999
9308	Hofstade (O.-Vl.)	**Alost**	01/01/1900	31/12/9999
9310	Baardegem	**Alost**	01/01/1900	31/12/9999
9310	Herdersem	**Alost**	01/01/1900	31/12/9999
9310	Meldert (O.-Vl.)	**Alost**	01/01/1900	31/12/9999
9310	Moorsel	**Alost**	01/01/1900	31/12/9999
9320	Erembodegem (Aalst)	**Alost**	01/01/1900	31/12/9999
9320	Nieuwerkerken (Aalst)	**Alost**	01/01/1900	31/12/9999
9340	Impe	**Lede**	01/01/1900	31/12/9999
9340	Lede	**Lede**	01/01/1900	31/12/9999
9340	Oordegem	**Lede**	01/01/1900	31/12/9999
9340	Smetlede	**Lede**	01/01/1900	31/12/9999
9340	Wanzele	**Lede**	01/01/1900	31/12/9999
9400	Appelterre-Eichem	**Ninove**	01/01/1900	31/12/9999
9400	Denderwindeke	**Ninove**	01/01/1900	31/12/9999
9400	Lieferinge	**Ninove**	01/01/1900	31/12/9999
9400	Nederhasselt	**Ninove**	01/01/1900	31/12/9999
9400	Ninove	**Ninove**	01/01/1900	31/12/9999
9400	Okegem	**Ninove**	01/01/1900	31/12/9999
9400	Voorde	**Ninove**	01/01/1900	31/12/9999
9401	Pollare	**Ninove**	01/01/1900	31/12/9999
9402	Meerbeke	**Ninove**	01/01/1900	31/12/9999
9403	Neigem	**Ninove**	01/01/1900	31/12/9999
9404	Aspelare	**Ninove**	01/01/1900	31/12/9999
9406	Outer	**Ninove**	01/01/1900	31/12/9999
9420	Aaigem	**Erpe-Mere**	01/01/1900	31/12/9999
9420	Bambrugge	**Erpe-Mere**	01/01/1900	31/12/9999
9420	Burst	**Erpe-Mere**	01/01/1900	31/12/9999
9420	Erondegem	**Erpe-Mere**	01/01/1900	31/12/9999
9420	Erpe	**Erpe-Mere**	01/01/1900	31/12/9999

Code Postal	Commune	Commune principale	Date de début de validité	Date de fin de validité
9420	Erpe-Mere	**Erpe-Mere**	01/01/1900	31/12/9999
9420	Mere	**Erpe-Mere**	01/01/1900	31/12/9999
9420	Ottergem	**Erpe-Mere**	01/01/1900	31/12/9999
9420	Vlekkem	**Erpe-Mere**	01/01/1900	31/12/9999
9450	Denderhoutem	**Haaltert**	01/01/1900	31/12/9999
9450	Haaltert	**Haaltert**	01/01/1900	31/12/9999
9450	Heldergem	**Haaltert**	01/01/1900	31/12/9999
9451	Kerksken	**Haaltert**	01/01/1900	31/12/9999
9470	Denderleeuw	**Denderleeuw**	01/01/1900	31/12/9999
9472	Iddergem	**Denderleeuw**	01/01/1900	31/12/9999
9473	Welle	**Denderleeuw**	01/01/1900	31/12/9999
9500	Goeferdinge	**Grammont**	01/01/1900	31/12/9999
9500	Grammont	**Grammont**	01/01/1900	31/12/9999
9500	Moerbeke	**Grammont**	01/01/1900	31/12/9999
9500	Nederboelare	**Grammont**	01/01/1900	31/12/9999
9500	Onkerzele	**Grammont**	01/01/1900	31/12/9999
9500	Ophasselt	**Grammont**	01/01/1900	31/12/9999
9500	Overboelare	**Grammont**	01/01/1900	31/12/9999
9500	Viane	**Grammont**	01/01/1900	31/12/9999
9500	Zarlardinge	**Grammont**	01/01/1900	31/12/9999
9506	Grimminge	**Grammont**	01/01/1900	31/12/9999
9506	Idegem	**Grammont**	01/01/1900	31/12/9999
9506	Nieuwenhove	**Grammont**	01/01/1900	31/12/9999
9506	Schendelbeke	**Grammont**	01/01/1900	31/12/9999
9506	Smeerebbe-Vloerzegem	**Grammont**	01/01/1900	31/12/9999
9506	Waarbeke	**Grammont**	01/01/1900	31/12/9999
9506	Zandbergen	**Grammont**	01/01/1900	31/12/9999
9520	Bavegem	**Sint-Lievens-Houtem**	01/01/1900	31/12/9999
9520	Sint-Lievens-Houtem	**Sint-Lievens-Houtem**	01/01/1900	31/12/9999
9520	Vlierzele	**Sint-Lievens-Houtem**	01/01/1900	31/12/9999
9520	Zonnegem	**Sint-Lievens-Houtem**	01/01/1900	31/12/9999
9521	Letterhoutem	**Sint-Lievens-Houtem**	01/01/1900	31/12/9999
9550	Herzele	**Herzele**	01/01/1900	31/12/9999
9550	Hillegem	**Herzele**	01/01/1900	31/12/9999
9550	Sint-Antelinks	**Herzele**	01/01/1900	31/12/9999
9550	Sint-Lievens-Esse	**Herzele**	01/01/1900	31/12/9999
9550	Steenhuize-Wijnhuize	**Herzele**	01/01/1900	31/12/9999
9550	Woubrechtegem	**Herzele**	01/01/1900	31/12/9999
9551	Ressegem	**Herzele**	01/01/1900	31/12/9999
9552	Borsbeke	**Herzele**	01/01/1900	31/12/9999
9570	Deftinge	**Lierde**	01/01/1900	31/12/9999
9570	Lierde	**Lierde**	01/01/1900	31/12/9999
9570	Sint-Maria-Lierde	**Lierde**	01/01/1900	31/12/9999
9571	Hemelveerdegem	**Lierde**	01/01/1900	31/12/9999
9572	Sint-Martens-Lierde	**Lierde**	01/01/1900	31/12/9999
9600	Renaix	**Renaix**	01/01/1900	31/12/9999
9620	Elene	**Zottegem**	01/01/1900	31/12/9999
9620	Erwetegem	**Zottegem**	01/01/1900	31/12/9999
9620	Godveerdegem	**Zottegem**	01/01/1900	31/12/9999
9620	Grotenberge	**Zottegem**	01/01/1900	31/12/9999
9620	Leeuwergem	**Zottegem**	01/01/1900	31/12/9999
9620	Oombergen (Zottegem)	**Zottegem**	01/01/1900	31/12/9999
9620	Sint-Goriks-Oudenhove	**Zottegem**	01/01/1900	31/12/9999
9620	Sint-Maria-Oudenhove (Zott.)	**Zottegem**	01/01/1900	31/12/9999

Code Postal	Commune	Commune principale	Date de début de validité	Date de fin de validité
9620	Strijpen	**Zottegem**	01/01/1900	31/12/9999
9620	Velzeke-Ruddershove	**Zottegem**	01/01/1900	31/12/9999
9620	Zottegem	**Zottegem**	01/01/1900	31/12/9999
9630	Beerlegem	**Zwalm**	01/01/1900	31/12/9999
9630	Dikkele	**Zwalm**	01/01/1900	31/12/9999
9630	Hundelgem	**Zwalm**	01/01/1900	31/12/9999
9630	Meilegem	**Zwalm**	01/01/1900	31/12/9999
9630	Munkzwalm	**Zwalm**	01/01/1900	31/12/9999
9630	Paulatem	**Zwalm**	01/01/1900	31/12/9999
9630	Roborst	**Zwalm**	01/01/1900	31/12/9999
9630	Rozebeke	**Zwalm**	01/01/1900	31/12/9999
9630	Sint-Blasius-Boekel	**Zwalm**	01/01/1900	31/12/9999
9630	Sint-Denijs-Boekel	**Zwalm**	01/01/1900	31/12/9999
9630	Sint-Maria-Latem	**Zwalm**	01/01/1900	31/12/9999
9630	Zwalm	**Zwalm**	01/01/1900	31/12/9999
9636	Nederzwalm-Hermelgem	**Zwalm**	01/01/1900	31/12/9999
9660	Brakel	**Brakel**	01/01/1900	31/12/9999
9660	Elst	**Brakel**	01/01/1900	31/12/9999
9660	Everbeek	**Brakel**	01/01/1900	31/12/9999
9660	Michelbeke	**Brakel**	01/01/1900	31/12/9999
9660	Nederbrakel	**Brakel**	01/01/1900	31/12/9999
9660	Opbrakel	**Brakel**	01/01/1900	31/12/9999
9660	Sint-Maria-Oudenhove (Brak.)	**Brakel**	01/01/1900	31/12/2008
9660	Zegelsem	**Brakel**	01/01/1900	31/12/9999
9661	Parike	**Brakel**	01/01/1900	31/12/9999
9667	Horebeke	**Horebeke**	01/01/1900	31/12/9999
9667	Sint-Kornelis-Horebeke	**Horebeke**	01/01/1900	31/12/9999
9667	Sint-Maria-Horebeke	**Horebeke**	01/01/1900	31/12/9999
9680	Etikhove	**Maarkedal**	01/01/1900	31/12/9999
9680	Maarke-Kerkem	**Maarkedal**	01/01/1900	31/12/9999
9680	Maarkedal	**Maarkedal**	01/01/1900	31/12/9999
9681	Nukerke	**Maarkedal**	01/01/1900	31/12/9999
9688	Schorisse	**Maarkedal**	01/01/1900	31/12/9999
9690	Berchem (O.-Vl.)	**Kluisbergen**	01/01/1900	31/12/9999
9690	Kluisbergen	**Kluisbergen**	01/01/1900	31/12/9999
9690	Kwaremont	**Kluisbergen**	01/01/1900	31/12/9999
9690	Ruien	**Kluisbergen**	01/01/1900	31/12/9999
9690	Zulzeke	**Kluisbergen**	01/01/1900	31/12/9999
9700	Audenarde	**Audenarde**	01/01/1900	31/12/9999
9700	Bevere	**Audenarde**	01/01/1900	31/12/9999
9700	Edelare	**Audenarde**	01/01/1900	31/12/9999
9700	Eine	**Audenarde**	01/01/1900	31/12/9999
9700	Ename	**Audenarde**	01/01/1900	31/12/9999
9700	Heurne	**Audenarde**	01/01/1900	31/12/9999
9700	Leupegem	**Audenarde**	01/01/1900	31/12/9999
9700	Mater	**Audenarde**	01/01/1900	31/12/9999
9700	Melden	**Audenarde**	01/01/1900	31/12/9999
9700	Mullem	**Audenarde**	01/01/1900	31/12/9999
9700	Nederename	**Audenarde**	01/01/1900	31/12/9999
9700	Volkegem	**Audenarde**	01/01/1900	31/12/9999
9700	Welden	**Audenarde**	01/01/1900	31/12/9999
9750	Huise	**Zingem**	01/01/1900	31/12/9999
9750	Ouwegem	**Zingem**	01/01/1900	31/12/9999
9750	Zingem	**Zingem**	01/01/1900	31/12/9999

Code Postal	Commune	Commune principale	Date de début de validité	Date de fin de validité
9770	Kruishoutem	**Kruishoutem**	01/01/1900	31/12/9999
9771	Nokere	**Kruishoutem**	01/01/1900	31/12/9999
9772	Wannegem-Lede	**Kruishoutem**	01/01/1900	31/12/9999
9790	Elsegem	**Wortegem-Petegem**	01/01/1900	31/12/9999
9790	Moregem	**Wortegem-Petegem**	01/01/1900	31/12/9999
9790	Ooike (Wortegem-Petegem)	**Wortegem-Petegem**	01/01/1900	31/12/9999
9790	Petegem-aan-de-Schelde	**Wortegem-Petegem**	01/01/1900	31/12/9999
9790	Wortegem	**Wortegem-Petegem**	01/01/1900	31/12/9999
9790	Wortegem-Petegem	**Wortegem-Petegem**	01/01/1900	31/12/9999
9800	Astene	**Deinze**	01/01/1900	31/12/9999
9800	Bachte-Maria-Leerne	**Deinze**	01/01/1900	31/12/9999
9800	Deinze	**Deinze**	01/01/1900	31/12/9999
9800	Gottem	**Deinze**	01/01/1900	31/12/9999
9800	Grammene	**Deinze**	01/01/1900	31/12/9999
9800	Meigem	**Deinze**	01/01/1900	31/12/9999
9800	Petegem-aan-de-Leie	**Deinze**	01/01/1900	31/12/9999
9800	Sint-Martens-Leerne	**Deinze**	01/01/1900	31/12/9999
9800	Vinkt	**Deinze**	01/01/1900	31/12/9999
9800	Wontergem	**Deinze**	01/01/1900	31/12/9999
9800	Zeveren	**Deinze**	01/01/1900	31/12/9999
9810	Eke	**Nazareth**	01/01/1900	31/12/9999
9810	Nazareth	**Nazareth**	01/01/1900	31/12/9999
9820	Bottelare	**Merelbeke**	01/01/1900	31/12/9999
9820	Lemberge	**Merelbeke**	01/01/1900	31/12/9999
9820	Melsen	**Merelbeke**	01/01/1900	31/12/9999
9820	Merelbeke	**Merelbeke**	01/01/1900	31/12/9999
9820	Munte	**Merelbeke**	01/01/1900	31/12/9999
9820	Schelderode	**Merelbeke**	01/01/1900	31/12/9999
9830	Sint-Martens-Latem	**Sint-Martens-Latem**	01/01/1900	31/12/9999
9831	Deurle	**Sint-Martens-Latem**	01/01/1900	31/12/9999
9840	De Pinte	**De Pinte**	01/01/1900	31/12/9999
9840	Zevergem	**De Pinte**	01/01/1900	31/12/9999
9850	Hansbeke	**Nevele**	01/01/1900	31/12/9999
9850	Landegem	**Nevele**	01/01/1900	31/12/9999
9850	Merendree	**Nevele**	01/01/1900	31/12/9999
9850	Nevele	**Nevele**	01/01/1900	31/12/9999
9850	Poesele	**Nevele**	01/01/1900	31/12/9999
9850	Vosselare	**Nevele**	01/01/1900	31/12/9999
9860	Balegem	**Oosterzele**	01/01/1900	31/12/9999
9860	Gijzenzele	**Oosterzele**	01/01/1900	31/12/9999
9860	Landskouter	**Oosterzele**	01/01/1900	31/12/9999
9860	Moortsele	**Oosterzele**	01/01/1900	31/12/9999
9860	Oosterzele	**Oosterzele**	01/01/1900	31/12/9999
9860	Scheldewindeke	**Oosterzele**	01/01/1900	31/12/9999
9870	Machelen (O.-Vl.)	**Zulte**	01/01/1900	31/12/9999
9870	Olsene	**Zulte**	01/01/1900	31/12/9999
9870	Zulte	**Zulte**	01/01/1900	31/12/9999
9880	Aalter	**Aalter**	01/01/1900	31/12/9999
9880	Lotenhulle	**Aalter**	01/01/1900	31/12/9999
9880	Poeke	**Aalter**	01/01/1900	31/12/9999
9881	Bellem	**Aalter**	01/01/1900	31/12/9999
9890	Asper	**Gavere**	01/01/1900	31/12/9999
9890	Baaigem	**Gavere**	01/01/1900	31/12/9999
9890	Dikkelvenne	**Gavere**	01/01/1900	31/12/9999

Code Postal	Commune	Commune principale	Date de début de validité	Date de fin de validité
9890	Gavere	**Gavere**	01/01/1900	31/12/9999
9890	Semmerzake	**Gavere**	01/01/1900	31/12/9999
9890	Vurste	**Gavere**	01/01/1900	31/12/9999
9900	Eeklo	**Eeklo**	01/01/1900	31/12/9999
9910	Knesselare	**Knesselare**	01/01/1900	31/12/9999
9910	Ursel	**Knesselare**	01/01/1900	31/12/9999
9920	Lovendegem	**Lovendegem**	01/01/1900	31/12/9999
9921	Vinderhoute	**Lovendegem**	01/01/1900	31/12/9999
9930	Zomergem	**Zomergem**	01/01/1900	31/12/9999
9931	Oostwinkel	**Zomergem**	01/01/1900	31/12/9999
9932	Ronsele	**Zomergem**	01/01/1900	31/12/9999
9940	Ertvelde	**Evergem**	01/01/1900	31/12/9999
9940	Evergem	**Evergem**	01/01/1900	31/12/9999
9940	Kluizen	**Evergem**	01/01/1900	31/12/9999
9940	Sleidinge	**Evergem**	01/01/1900	31/12/9999
9950	Waarschoot	**Waarschoot**	01/01/1900	31/12/9999
9960	Assenede	**Assenede**	01/01/1900	31/12/9999
9961	Boekhoute	**Assenede**	01/01/1900	31/12/9999
9968	Bassevelde	**Assenede**	01/01/1900	31/12/9999
9968	Oosteeklo	**Assenede**	01/01/1900	31/12/9999
9970	Kaprijke	**Kaprijke**	01/01/1900	31/12/9999
9971	Lembeke	**Kaprijke**	01/01/1900	31/12/9999
9980	Sint-Laureins	**Sint-Laureins**	01/01/1900	31/12/9999
9981	Sint-Margriete	**Sint-Laureins**	01/01/1900	31/12/9999
9982	Sint-Jan-in-Eremo	**Sint-Laureins**	01/01/1900	31/12/9999
9988	Waterland-Oudeman	**Sint-Laureins**	01/01/1900	31/12/9999
9988	Watervliet	**Sint-Laureins**	01/01/1900	31/12/9999
9990	Maldegem	**Maldegem**	01/01/1900	31/12/9999
9991	Adegem	**Maldegem**	01/01/1900	31/12/9999
9992	Middelburg	**Maldegem**	01/01/1900	31/12/9999

NUMERO DU BLOC: 90017	VERSION: 2010/3	DATE DE PUBLICATION : 26/08/2010

Personne physique
(Label XML : NaturalPerson)

DESCRIPTION: Bloc fonctionnel permettant de déclarer les données d'identification d'une personne physique.

CONTENU (ZONES):
00023 - NUMÉRO DE SUITE PERSONNE PHYSIQUE
00024 - NUMÉRO D'IDENTIFICATION DE LA SÉCURITÉ SOCIALE - NISS
00167 - NUMÉRO DE LA CARTE D'IDENTITÉ SOCIALE
00025 - NOM DU TRAVAILLEUR
00026 - PRÉNOM DU TRAVAILLEUR
00027 - INITIALE DU DEUXIÈME PRÉNOM DU TRAVAILLEUR
00028 - DATE DE NAISSANCE DU TRAVAILLEUR
00168 - COMMUNE - LIEU DE NAISSANCE DU TRAVAILLEUR
00169 - CODE PAYS DU LIEU DE NAISSANCE DU TRAVAILLEUR
00029 - SEXE DU TRAVAILLEUR
00030 - RUE DU TRAVAILLEUR
00031 - NUMÉRO DE L'ADRESSE DU TRAVAILLEUR
00032 - BOÎTE AUX LETTRES DU TRAVAILLEUR
00033 - CODE POSTAL DU TRAVAILLEUR
00034 - COMMUNE DU TRAVAILLEUR
00035 - CODE PAYS DU TRAVAILLEUR
00119 - NATIONALITÉ DU TRAVAILLEUR
00615 - RÉFÉRENCE UTILISATEUR - PERSONNE PHYSIQUE

BLOCS LIES:

CARDINALITE MIN.: 1
CARDINALITE MAX: 1

PRESENCE
***CONDITION:** Indispensable
***LIMITATIONS**
SUPPLEMENTAIRES:

CODE ANOMALIE SUR ACCUSE DE RECEPTION :

Intitulé anomalie	Code anomalie	Gravité
Pas identifiable	90017-151	B
NISS ou données d'identification obligatoires	90017-363	B

NUMERO DU BLOC: 90022	VERSION: 2010/3	DATE DE PUBLICATION : 26/08/2010

Adresse
(Label XML : Address)

DESCRIPTION: Bloc fonctionnel permettant de spécifier complètement une adresse.

CONTENU (ZONES):
00517 - RUE
00518 - NUMÉRO DE L'ADRESSE
00519 - BOÎTE AUX LETTRES
00520 - CODE POSTAL
00522 - COMMUNE
00523 - CODE PAYS

BLOCS LIES:

CARDINALITE MIN.: 0
CARDINALITE MAX: 1

PRESENCE *CONDITION: Obligatoire si la déclaration renseigne une entreprise utilisatrice (c'est-à-dire si la Commission paritaire = 322 pour une Dimona IN) et si la zone « Numéro d'entreprise utilisatrice » n'est pas présente. Obligatoire si la déclaration renseigne le lieu de travail d'un étudiant (c'est-à-dire si le type de travailleur est « STU » ou « STX » et que la dénomination est présente (le travailleur ne travaille pas au siège social de l'employeur)).

***LIMITATIONS SUPPLEMENTAIRES:**

CODE ANOMALIE SUR ACCUSE DE RECEPTION :

Intitulé anomalie	Code anomalie	Gravité

NUMERO DU BLOC: 90059	VERSION: 2010/3	DATE DE PUBLICATION : 26/08/2010

Formulaire
(Label XML : Form)

DESCRIPTION: Bloc fonctionnel permettant de déclarer un formulaire.

CONTENU (ZONES):
00296 - IDENTIFICATION DU FORMULAIRE
00218 - DATE DE CRÉATION DU FORMULAIRE
00299 - HEURE PRÉCISE DE CRÉATION DU FORMULAIRE
00110 - STATUT DE L'ATTESTATION
00297 - TYPE DU FORMULAIRE

BLOCS LIES: 90082 - Référence; 90373 - Déclaration Dimona IN; 90377 - Déclaration Dimona OUT; 90378 - Déclaration Dimona de modification; 90379 - Déclaration Dimona d'annulation

CARDINALITE MIN.: 1
CARDINALITE MAX: *

PRESENCE *CONDITION: Indispensable
***LIMITATIONS SUPPLEMENTAIRES:**

CODE ANOMALIE SUR ACCUSE DE RECEPTION :

Intitulé anomalie	Code anomalie	Gravité
Pas de données	90059-134	B

NUMERO DU BLOC: 90082	VERSION: 2010/3	DATE DE PUBLICATION : 26/08/2010

Référence
(Label XML : Reference)

DESCRIPTION: Bloc fonctionnel permettant de préciser des références relatives à un ou plusieurs formulaires ; un formulaire pouvant être une déclaration DmfA originale, une déclaration de modification DmfA, une DRS, une demande de renseignements, une déclaration Dimona, etc.

CONTENU (ZONES):
00221 - TYPE DE LA RÉFÉRENCE
00298 - ORIGINE DE LA RÉFÉRENCE
00222 - NUMÉRO DE RÉFÉRENCE

BLOCS LIES:

CARDINALITE MIN.: 0
CARDINALITE MAX: 4

PRESENCE *CONDITION: Facultatif
***LIMITATIONS SUPPLEMENTAIRES:**

CODE ANOMALIE SUR ACCUSE DE RECEPTION :

Intitulé anomalie	Code anomalie	Gravité
Trop d'occurrences avec les mêmes identifiants	90082-006	B

NUMERO DU BLOC: 90107	VERSION: 2010/3	DATE DE PUBLICATION : 26/08/2010

Entreprise utilisatrice
(Label XML : UsingEmployer)

DESCRIPTION: Bloc fonctionnel pour les données d'identification de l'entreprise employeuse où l'intéressé est employé comme intérimaire.

CONTENU (ZONES):
00153 - DÉNOMINATION DE L'ENTREPRISE UTILISATRICE
00131 - NUMÉRO D'ENTREPRISE UTILISATRICE

BLOCS LIES: 90022 - Adresse

CARDINALITE MIN.: 0
CARDINALITE MAX: 1

PRESENCE *CONDITION: Obligatoire si le formulaire concerne une déclaration Dimona IN pour un travailleur du secteur de l'intérim (Commission paritaire = 322). Interdit dans les autres cas.

***LIMITATIONS SUPPLEMENTAIRES:**

CODE ANOMALIE SUR ACCUSE DE RECEPTION :

Intitulé anomalie	Code anomalie	Gravité
Numéro d'entreprise ou dénomination manquant	90107-351	B
Interdit de mentionner à la fois le numéro d'entreprise et la dénomination	90107-352	B

NUMERO DU BLOC: 90256	VERSION: 2010/3	DATE DE PUBLICATION: 26/08/2010

Identification Employeur
(Label XML : EmployerId)

DESCRIPTION: Bloc fonctionnel permettant d'identifier l'employeur concerné par le formulaire.

CONTENU (ZONES):
00011 - NUMÉRO D'IMMATRICULATION ONSS
00948 - NUMÉRO ONSS PROVISOIRE
00109 - NUMÉRO D'IMMATRICULATION ONSSAPL
00014 - NUMÉRO D'ENTREPRISE

BLOCS LIES:

CARDINALITE MIN.: 0
CARDINALITE MAX: 1

PRESENCE *CONDITION: Obligatoire s'il s'agit d'une déclaration Dimona IN.
***LIMITATIONS SUPPLEMENTAIRES:**

CODE ANOMALIE SUR ACCUSE DE RECEPTION :

Intitulé anomalie	Code anomalie	Gravité
Pas identifiable	90256-151	B
L'employeur n'a pas encore opté pour la Dimona New	90256-346	B
Déclaration uniquement via un canal sécurisé pour cet employeur	90256-342	B
Numéro ONSS ou numéro d'entreprise obligatoire	90256-364	B
Incompatibilité entre le numéro d'expéditeur et le matricule employeur	90256-155	B

NUMERO DU BLOC: 90372	VERSION: 2010/3	DATE DE PUBLICATION : 26/08/2010

Dimona
(Label XML : Dimona)

DESCRIPTION: Elément racine du message XML permettant de faire des déclarations Dimona

CONTENU (ZONES):

BLOCS LIES: 90059 - Formulaire

CARDINALITE MIN.: 1
CARDINALITE MAX: 1

PRESENCE
***CONDITION:** Indispensable
***LIMITATIONS SUPPLEMENTAIRES:**

CODE ANOMALIE SUR ACCUSE DE RECEPTION :

Intitulé anomalie	Code anomalie	Gravité
Non présent	90372-001	B
Root inconnu	90372-089	B

NUMERO DU BLOC: 90373	VERSION: 2010/3	DATE DE PUBLICATION: 26/08/2010

Déclaration Dimona IN
(Label XML : DimonaIn)

DESCRIPTION: Bloc fonctionnel permettant de donner les informations nécessaires à une déclaration Dimona IN.

CONTENU (ZONES):
00910 - DATE DE DÉBUT
00777 - HEURE DE DÉBUT
00911 - DATE DE FIN
00778 - HEURE DE FIN
00912 - TYPE DE PRESTATION

BLOCS LIES: 90256 - Identification Employeur; 90017 - Personne physique; 90374 - Caractéristiques Dimona; 90375 - Cartes de contrôle pour la construction; 90376 - Lieu de travail de l'étudiant

CARDINALITE MIN.: 1
CARDINALITE MAX: 1

PRESENCE *CONDITION: Obligatoire s'il s'agit d'une déclaration Dimona IN.

***LIMITATIONS SUPPLEMENTAIRES:**

CODE ANOMALIE SUR ACCUSE DE RECEPTION :

Intitulé anomalie	Code anomalie	Gravité
Période Dimona en double	90373-333	B
Période Dimona en chevauchement	90373-334	B
Interdit d'avoir plusieurs périodes Dimona-light pour la même journée	90373-337	B
Incompatibilité avec système Dimona -full/-light de l'employeur	90373-338	B
Type de prestation ou date et heure de fin manquant	90373-339	B
Interdit de mentionner à la fois le type de prestation et la date et heure de fin	90373-340	B
Période trop longue pour un travailleur occasionnel	90373-341	B
Employeur non-actif au répertoire des employeurs	90373-343	B
Interdit de faire des déclarations Dimona-full et Dimona-light pour la même journée	90373-336	B

NUMERO DU BLOC: 90374	VERSION: 2010/3	DATE DE PUBLICATION : 26/08/2010

Caractéristiques Dimona
(Label XML : DimonaFeatures)

DESCRIPTION: Bloc fonctionnel permettant de déclarer les caractéristiques de la période Dimona.

CONTENU (ZONES):
00046 - NUMÉRO DE COMMISSION PARITAIRE
00655 - TYPE DE TRAVAILLEUR
00652 - NUMÉRO DE SOUS-ENTITÉ

BLOCS LIES: 90107 - Entreprise utilisatrice

CARDINALITE MIN.: 1
CARDINALITE MAX: 1

PRESENCE
***CONDITION:** Indispensable
***LIMITATIONS**
SUPPLEMENTAIRES:

CODE ANOMALIE SUR ACCUSE DE RECEPTION :

Intitulé anomalie	Code anomalie	Gravité
Incompatibilité entre commission paritaire et type de travailleur	90374-349	B

NUMERO DU BLOC: 90375	VERSION: 2010/3	DATE DE PUBLICATION: 26/08/2010

Cartes de contrôle pour la construction
(Label XML : ConstructionControlCards)

DESCRIPTION: Bloc fonctionnel permettant de déclarer les données relatives aux cartes de contrôle C3.2A-construction.

CONTENU (ZONES): 00663 - NUMÉRO DE CARTE C3.2A DU MOIS DE DÉBUT DE PÉRIODE DIMONA
00664 - NUMÉRO DE CARTE C3.2A DU MOIS SUIVANT LE DÉBUT DE LA PÉRIODE DIMONA

BLOCS LIES:

CARDINALITE MIN.: 0
CARDINALITE MAX: 1

PRESENCE *CONDITION: Obligatoire si la Commission paritaire est « 124 ». Facultatif si la Commission paritaire est « 322 ». Interdit dans les autres cas.

***LIMITATIONS SUPPLEMENTAIRES:**

CODE ANOMALIE SUR ACCUSE DE RECEPTION :

Intitulé anomalie	Code anomalie	Gravité

NUMERO DU BLOC: 90376	VERSION: 2010/3	DATE DE PUBLICATION : 26/08/2010

Lieu de travail de l'étudiant
(Label XML : StudentPlaceOfWork)

DESCRIPTION: Bloc fonctionnel permettant de déclarer des informations concernant le lieu de travail d'un étudiant.

CONTENU (ZONES): 00776 - DÉNOMINATION

BLOCS LIES: 90022 - Adresse

CARDINALITE MIN.: 0
CARDINALITE MAX: 1

PRESENCE *CONDITION: Obligatoire si le type de travailleur est « STU » et si le lieu de travail de l'étudiant n'est pas le siège social de l'entreprise. Interdit dans les autres cas.

***LIMITATIONS SUPPLEMENTAIRES:**

CODE ANOMALIE SUR ACCUSE DE RECEPTION :

Intitulé anomalie	Code anomalie	Gravité

NUMERO DU BLOC: 90377	VERSION: 2010/3	DATE DE PUBLICATION : 26/08/2010

Déclaration Dimona OUT
(Label XML : DimonaOut)

DESCRIPTION: Bloc fonctionnel permettant de donner les informations nécessaires à une déclaration Dimona OUT.

CONTENU (ZONES):
00913 - NUMÉRO D'IDENTIFICATION DE LA PÉRIODE DIMONA
00911 - DATE DE FIN
00024 - NUMÉRO D'IDENTIFICATION DE LA SÉCURITÉ SOCIALE - NISS

BLOCS LIES: 90256 - Identification Employeur

CARDINALITE MIN.: 1
CARDINALITE MAX: 1

PRESENCE *CONDITION: Obligatoire s'il s'agit d'une déclaration Dimona OUT.
***LIMITATIONS SUPPLEMENTAIRES:**

CODE ANOMALIE SUR ACCUSE DE RECEPTION :

Intitulé anomalie	Code anomalie	Gravité

NUMERO DU BLOC: 90378	VERSION: 2010/3	DATE DE PUBLICATION : 26/08/2010

Déclaration Dimona de modification
(Label XML : DimonaUpdate)

DESCRIPTION: Bloc fonctionnel permettant de donner les informations nécessaires à une déclaration Dimona de modification.

CONTENU (ZONES):
00913 - NUMÉRO D'IDENTIFICATION DE LA PÉRIODE DIMONA
00910 - DATE DE DÉBUT
00777 - HEURE DE DÉBUT
00911 - DATE DE FIN
00778 - HEURE DE FIN
00024 - NUMÉRO D'IDENTIFICATION DE LA SÉCURITÉ SOCIALE - NISS

BLOCS LIES: 90256 - Identification Employeur

CARDINALITE MIN.: 1
CARDINALITE MAX: 1

PRESENCE *CONDITION: Obligatoire s'il s'agit d'une déclaration Dimona de modification. Interdit dans les autres cas.
***LIMITATIONS SUPPLEMENTAIRES:**

CODE ANOMALIE SUR ACCUSE DE RECEPTION :

Intitulé anomalie	Code anomalie	Gravité
Période Dimona en double	90378-333	B
Période Dimona en chevauchement	90378-334	B
Date de début et/ou de fin obligatoire	90378-360	B
Date/heure de début et/ou date/heure de fin obligatoire	90378-361	B
Période trop longue pour un travailleur occasionnel	90378-341	B
Interdit d'avoir plusieurs périodes Dimona-light pour la même journée	90378-337	B
Employeur non-actif au répertoire des employeurs	90378-343	B
Interdit de supprimer la date de fin pour cette période	90378-368	B
Interdit de faire des déclarations Dimona-full et Dimona-light pour la même journée	90378-336	B

NUMERO DU BLOC: 90379	VERSION: 2010/3	DATE DE PUBLICATION : 26/08/2010

Déclaration Dimona d'annulation
(Label XML : DimonaCancel)

DESCRIPTION: Bloc fonctionnel permettant de donner les informations nécessaires à une déclaration Dimona d'annulation.

CONTENU (ZONES): 00913 - NUMÉRO D'IDENTIFICATION DE LA PÉRIODE DIMONA
00024 - NUMÉRO D'IDENTIFICATION DE LA SÉCURITÉ SOCIALE - NISS

BLOCS LIES: 90256 - Identification Employeur

CARDINALITE MIN.: 1
CARDINALITE MAX: 1

PRESENCE *CONDITION: Obligatoire s'il s'agit d'une déclaration Dimona d'annulation. Interdit dans les autres cas.
***LIMITATIONS SUPPLEMENTAIRES:**

CODE ANOMALIE SUR ACCUSE DE RECEPTION :

Intitulé anomalie	Code anomalie	Gravité